TOURS DE REFROIDISSEMENT

Série Advanced Crossflow

Un nouvel élan pour la technologie
des tours de refroidissement à courant croisé

evapco® for LIFE

EUROVENT CERTIFIED PERFORMANCE
www.eurovent-certification.com

CTI CERTIFIED

*Marque détenue par le Cooling Technology Institute

Découvrez un NOUVEAU degré de flexibilité

La série Advanced Crossflow (AXS) d'Evapco - une nouvelle approche de la technologie des tours de refroidissement à courant croisé

L'AXS est une tour de refroidissement à courant croisé à tirage induit, idéale pour l'extension facile du système et les applications à haut tonnage. Les bassins d'eau chaude modulaires d'EVAPCO permettent un remplacement simple et la section plenum d'accès facilite l'accès au système de transmission et au bassin par les grandes portes d'accès. La conception innovante de la surface de ruissellement de l'AXS facilite l'entretien du bassin d'eau froide.

Principe de fonctionnement

L'AXS à tirage induit et à écoulement transversal recueille l'eau chaude de la source de chaleur dans le système de distribution d'eau situé au sommet de la tour. L'eau est distribuée sur la surface de ruissellement par des buses à grand orifice. Simultanément, de l'air est aspiré à travers les persiennes d'entrée d'air situées aux extrémités de la tour et se déplace horizontalement à travers le remplissage de la surface mouillée en traversant le flux d'eau. L'eau refroidie se vidange dans le bassin situé au bas de la tour et est renvoyée vers la source de chaleur.

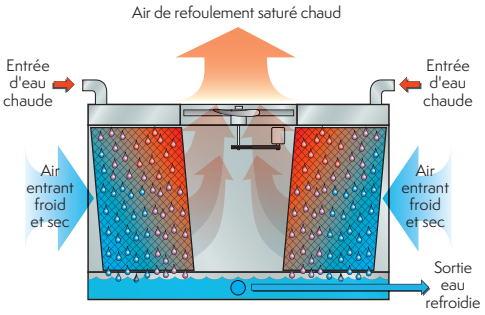

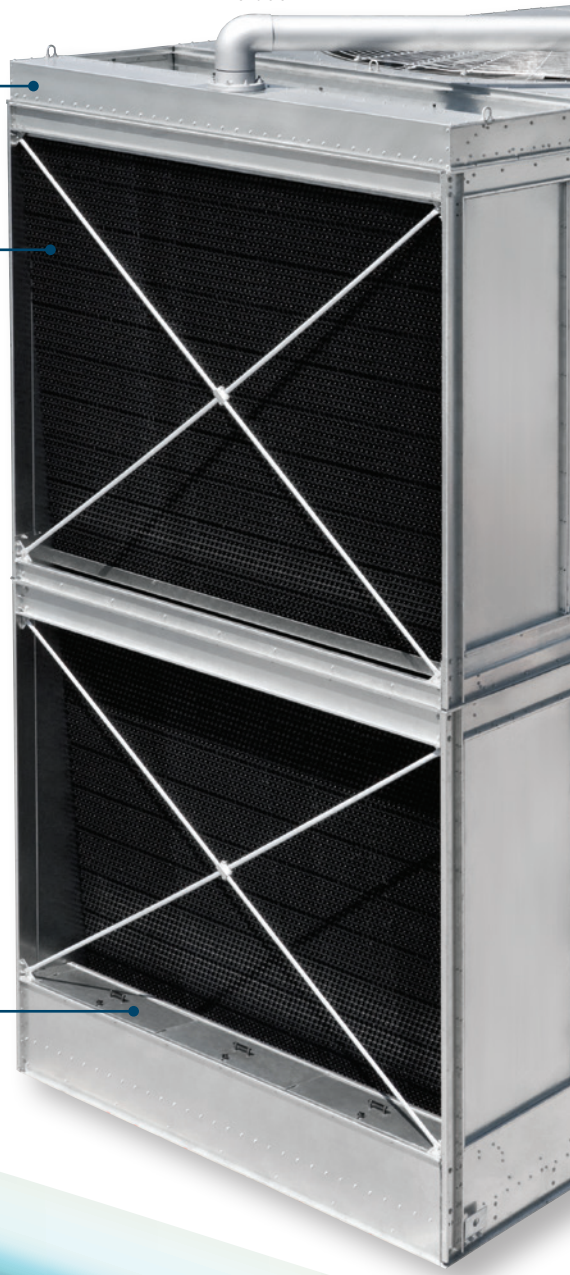

Bassins d'eau chaude modulaires

- Couvercles en acier en sections faciles à manipuler
- Pulvérisateurs à grand orifice (non obturable)
- Déversoirs intégrés pour accueillir au moins 50 % du débit de conception

Xpak™ Crossflow Fill

- Remplissage en blocs collés à haute efficacité
- Chlorure de polyvinyle (PVC)
- Imperméable à la dégradation, à la détérioration et aux attaques biologiques
- Persiennes et éliminateurs de gouttelettes intégrés
- Facile à manipuler
- Indice de propagation de la flamme <25 selon ASTM E84
- Peut supporter des températures d'eau allant jusqu'à 49°C

Couvercles d'extrémité du bassin d'eau froide (en option)

- Empêchent la lumière du soleil et les débris de pénétrer dans le bassin
- S'enlèvent facilement à l'aide de poignées

Conception conforme à IBC**

- Tous les modèles standard sont conformes aux exigences de l'IBC
- Conceptions améliorées pour les zones à forte charge sismique et de vent Brevets américains n° 7,938,373 et 7,963,492

EUROVENT CERTIFIED PERFORMANCE www.eurovent-certification.com

CTI CERTIFIED

La garantie de performance EVAPCO

Chaque produit AXS est rigoureusement testé en termes de performance thermique par EVAPCO, puis certifié de manière indépendante par l'association Eurovent et le Cooling Technology Institute (CTI). Vous savez donc que vous bénéficiez d'une solution dont la performance est garantie.

* Marque détenue par le Cooling Technology Institute
**International Building Code

Système de transmission EVAPCO Power-Band

- Système d'entraînement robuste facile à entretenir
- Roulements à paliers lourds standard avec une durée de vie minimale L10 de 100 000 heures
- Lignes de lubrification prolongées
- Courroies multi-rainures à dos solide et moteurs totalement fermés en standard
- Courroies fabriquées en néoprène et en cordes en polyester, dimensionnées pour 150 % de la puissance nominale du moteur pour garantir un fonctionnement long et sans problème
- Entraînement par engrenage en option

Entrée latérale unique (en option)

- Auto-équilibrage
- Comprend toutes les tuyauteries intérieures (installées en usine)
- Inclut toutes les tuyauteries extérieures (livrées en vrac pour une installation sur le terrain)

Deux (2) portes d'accès surdimensionnées

- Portes pivotantes sur chaque paroi latérale
- Accès facile à l'intérieur de l'unité

Remplissage supporté par le dessous

- Ne s'affaisse pas
- À au moins 3 pouces (76 mm) au-dessus du sol du bassin
- Facile à nettoyer en dessous
- Laisse de la place pour la tuyauterie du système d'injection de bassin (en option)

En option

- Construction FM Approved
- Cheminée à récupération de vitesse pour une augmentation supplémentaire de la capacité thermique

A propos d'EVAPCO

Evapco est l'innovateur mondial en matière de solutions d'échange de chaleur / transfert de chaleur. Notre engagement est de rendre la vie quotidienne plus facile, plus confortable, plus fiable et plus durable pour les gens partout dans le monde.
Avec des sites de production et des bureaux de vente dans plus de 40 pays et 28 brevets mondiaux rien qu'au cours des 10 dernières années, nous sommes l'équipe sur laquelle les ingénieurs et les entrepreneurs savent qu'ils peuvent compter à vie.

CONTACT

votre représentant local Evapco ou visitez **evapco.eu** pour en savoir plus.

Modèles: AXS 12-9G22 à AXS 12-9P22

Tours de refroidissement à simple étage

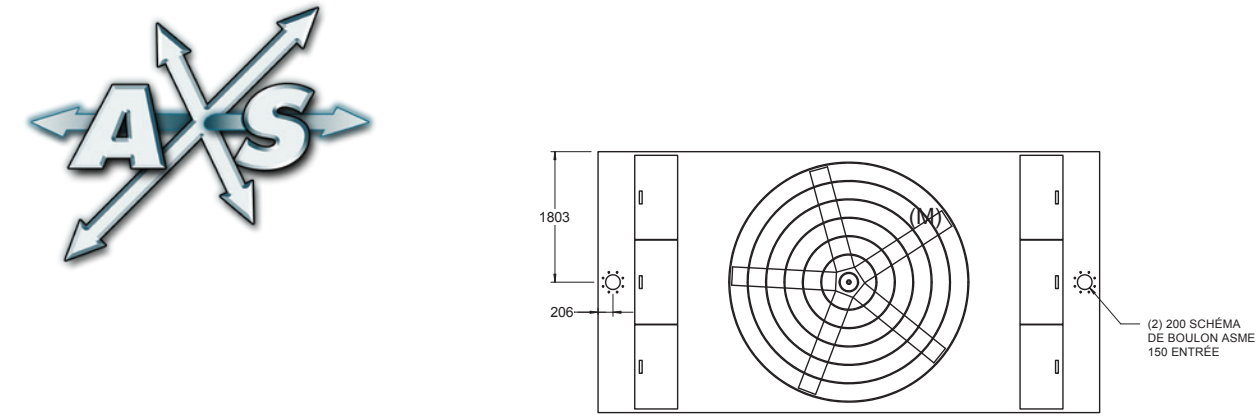

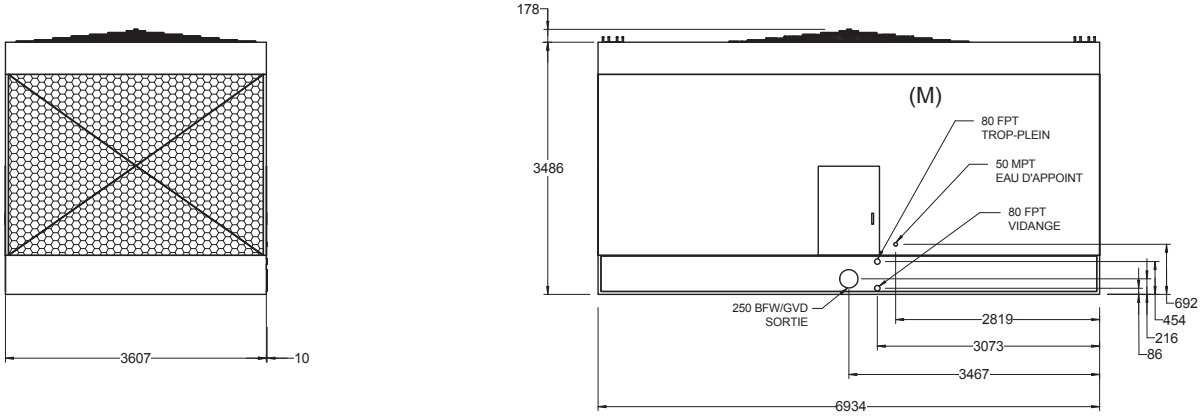

Numéro de modèle	Moteur du Ventilateur (kW)	Débit d'air (m^3/s)	Poids (kg)				
			Poids d'expédition	Poids en fonctionnement	R/S Poids en fonctionnement	Section inférieure	Section supérieure
AXS 12-9G22	4	32,8	5.595	11.425	7.455	5.595	0
AXS 12-9H22	5,5	37,5	5.625	11.450	7.475	5.620	0
AXS 12-9I22	7,5	41,3	5.635	11.460	7.485	5.630	0
AXS 12-9J22	11	47,2	5.680	11.510	7.530	5.680	0
AXS 12-9K22	15	51,9	5.710	11.535	7.560	5.705	0
AXS 12-9L22	18,5	55,9	5.725	11.550	7.575	5.720	0
AXS 12-9M22	22	59,3	5.745	11.575	7.600	5.745	0
AXS 12-9N22	30	65,2	5.840	11.660	7.690	5.835	0
AXS 12-9O22	37	70,2	5.890	11.710	7.740	5.885	0
AXS 12-9P22	45	74,5	6.000	11.825	7.850	5.995	0

REMARQUE: (1) Une conduite de purge de taille adéquate doit être installée dans le système de tour de refroidissement pour empêcher l'accumulation d'impuretés dans l'eau recirculée
(2) Ne pas utiliser les dessins du catalogue pour des impressions certifiées. Les dimensions et les poids sont susceptibles d'être modifiés
(3 Un espacement adéquat doit être prévu pour l'accès à la tour de refroidissement. Se référer au manuel d'implantation de l'équipement d'EVAPCO
(4) La grille de ventilateur n'est pas montée en usine

Modèles: AXS 12-13I22 à AXS 12-13Q22

Tours de refroidissement à double étage

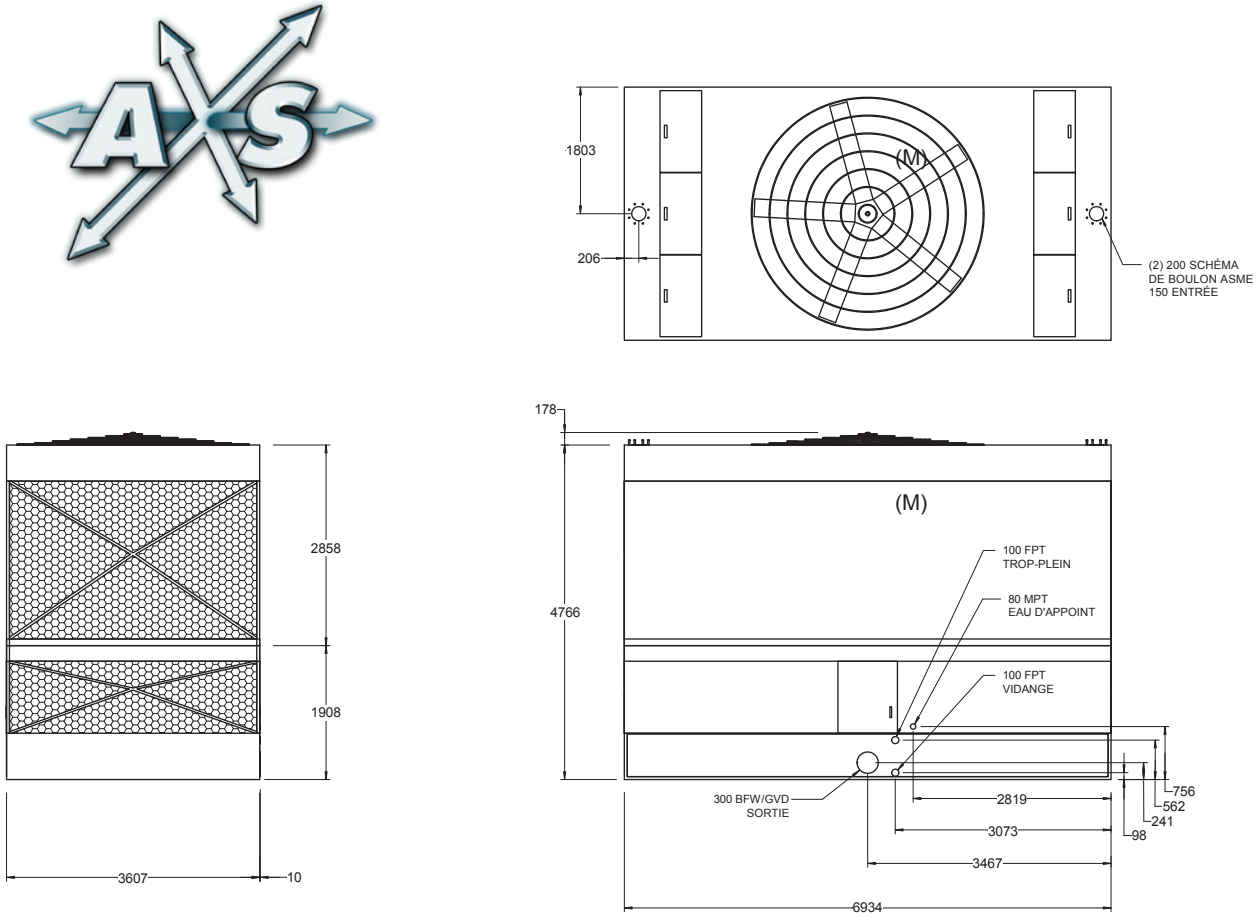

Numéro de modèle	Moteur du Ventilateur (kW)	Débit d'air (m^3/s)	Poids (kg)				
			Poids d'expédition	Poids en fonctionnement	R/S Poids en fonctionnement	Section inférieure	Section supérieure✦
AXS 12-13I22	7,5	33,1	7.670	16.100	9.520	2.945	4.720
AXS 12-13J22	11	54,8	7.715	16.145	9.565	2.945	4.770
AXS 12-13K22	15	60,2	7.745	16.175	9.600	2.945	4.800
AXS 12-13L22	18,5	64,8	7.760	16.190	9.610	2.945	4.815
AXS 12-13M22	22	68,9	7.785	16.210	9.635	2.945	4.835
AXS 12-13N22	30	75,7	7.875	16.300	9.725	2.945	4.925
AXS 12-13O22	37	81,5	7.925	16.350	9.775	2.945	4.975
AXS 12-13P22	45	86,6	8.040	16.465	9.890	2.945	5.090
AXS 12-13Q22	55	93,1	8.110	16.540	9.960	2.945	5.165

REMARQUE: (1) Une conduite de purge de taille adéquate doit être installée dans le système de tour de refroidissement pour empêcher l'accumulation d'impuretés dans l'eau recirculée

(2) Ne pas utiliser les dessins du catalogue pour des impressions certifiées. Les dimensions et les poids sont susceptibles d'être modifiés

(3 Un espacement adéquat doit être prévu pour l'accès à la tour de refroidissement. Se référer au manuel d'implantation de l'équipement d'EVAPCO

✦ La section la plus lourde est la section supérieure

Modèles: AXS 12-17I22 à AXS 12-17Q22

Tours de refroidissement à double étage

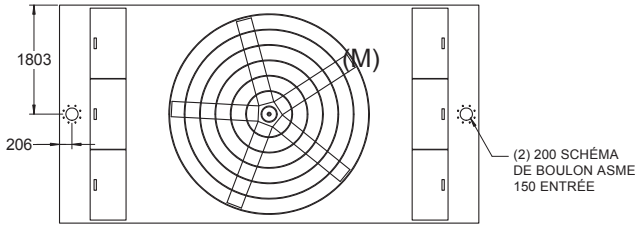

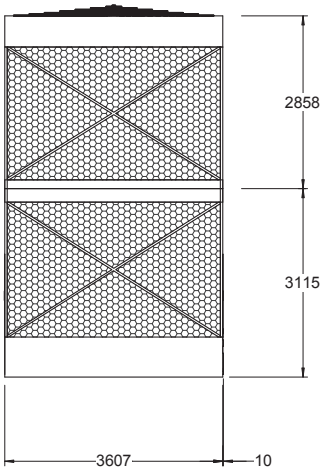

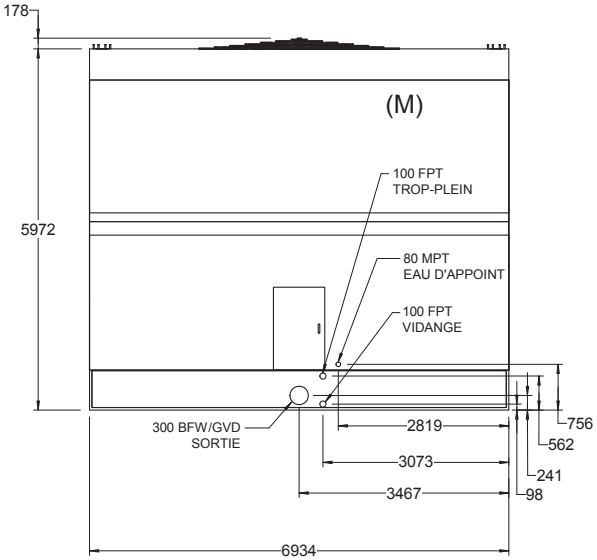

Numéro de modèle	Moteur du Ventilateur (kW)	Débit d'air (m^3/s)	Poids (kg)				
			Poids d'expédition	Poids en fonctionnement	R/S Poids en fonctionnement	Section inférieure	Section supérieure✦
AXS 12-17I22	7,5	41,6	8.430	16.860	10.285	3.705	4.720
AXS 12-17J22	11	60,0	8.480	16.905	10.330	3.705	4.770
AXS 12-17K22	15	66,0	8.510	16.935	10.360	3.705	4.800
AXS 12-17L22	18,5	71,1	8.525	16.950	10.375	3.705	4.815
AXS 12-17M22	22	75,5	8.545	16.975	10.395	3.705	4.835
AXS 12-17N22	30	83,0	8.635	17.065	10.485	3.705	4.925
AXS 12-17O22	37	89,3	8.685	17.115	10.535	3.705	4.975
AXS 12-17P22	45	94,9	8.800	17.225	10.650	3.705	5.090
AXS 12-17Q22	55	102,1	8.870	17.300	10.725	3.705	5.165

REMARQUE: (1) Une conduite de purge de taille adéquate doit être installée dans le système de tour de refroidissement pour empêcher l'accumulation d'impuretés dans l'eau recirculée

(2) Ne pas utiliser les dessins du catalogue pour des impressions certifiées. Les dimensions et les poids sont susceptibles d'être modifiés

(3 Un espacement adéquat doit être prévu pour l'accès à la tour de refroidissement. Se référer au manuel d'implantation de l'équipement d'EVAPCO

✦ La section la plus lourde est la section supérieure

Modèles: AXS 12-20I22 à AXS 12-20R22

Tours de refroidissement à double étage

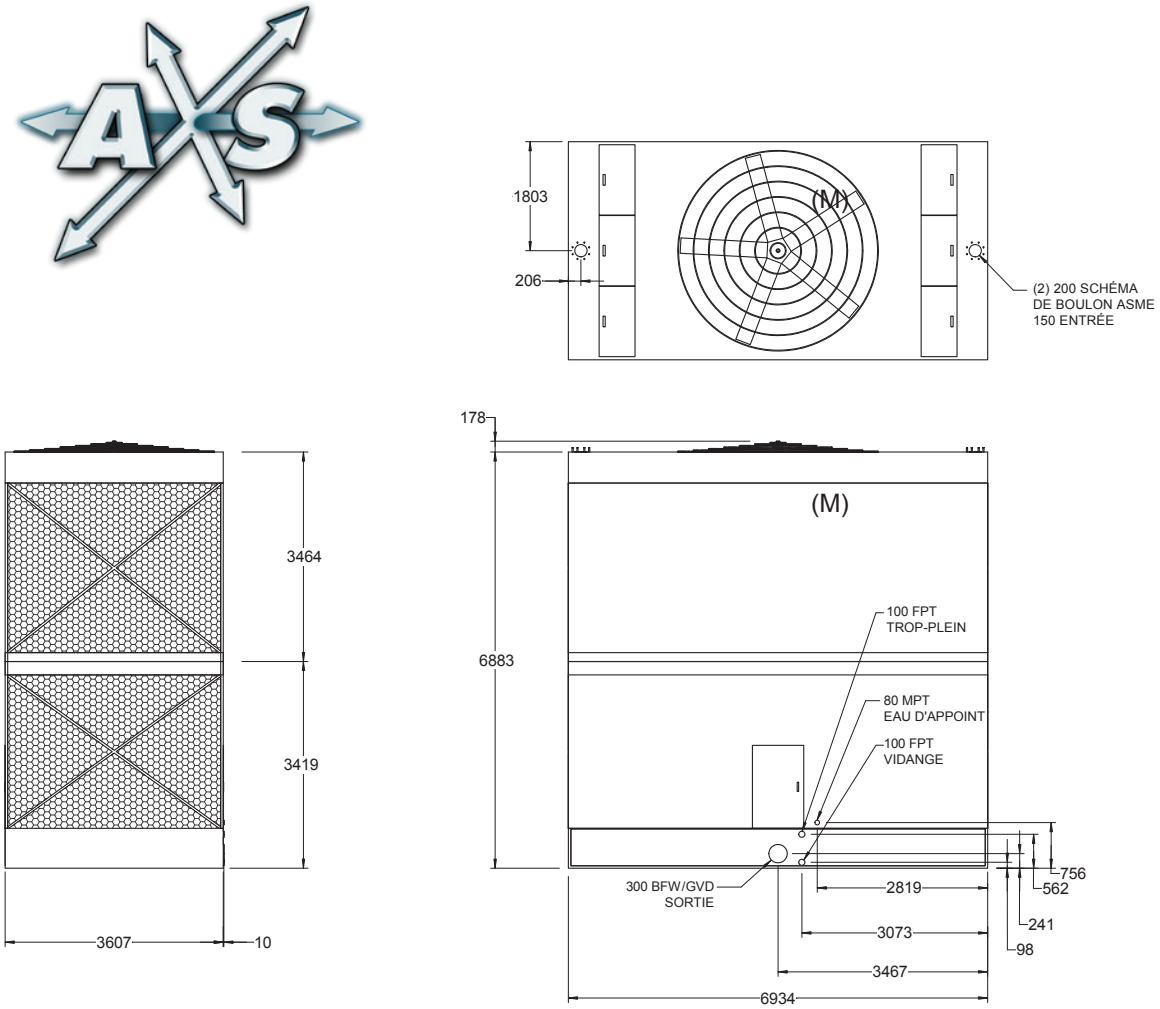

Numéro de modèle	Moteur du Ventilateur (kW)	Débit d'air (m^3/s)	Poids (kg)				
			Poids d'expédition	Poids en fonctionnement	R/S Poids en fonctionnement	Section inférieure	Section supérieure✦
AXS 12-20I22	7,5	55,1	9.015	17.445	10.875	3.900	5.120
AXS 12-20J22	11	63,0	9.065	17.495	10.920	3.900	5.165
AXS 12-20K22	15	69,3	9.095	17.520	10.950	3.900	5.195
AXS 12-20L22	18,5	74,6	9.115	17.540	10.965	3.900	5.210
AXS 12-20M22	22	79,2	9.135	17.565	10.985	3.900	5.235
AXS 12-20N22	30	87,1	9.225	17.655	11.075	3.900	5.325
AXS 12-20O22	37	93,8	9.275	17.705	11.125	3.900	5.375
AXS 12-20P22	45	99,6	9.385	17.815	11.240	3.900	5.485
AXS 12-20Q22	55	107,2	9.460	17.890	11.315	3.900	5.560
AXS 12-20R22	75	117,9	9.640	18.065	11.490	3.900	5.735

REMARQUE: (1) Une conduite de purge de taille adéquate doit être installée dans le système de tour de refroidissement pour empêcher l'accumulation d'impuretés dans l'eau recirculée
(2) Ne pas utiliser les dessins du catalogue pour des impressions certifiées. Les dimensions et les poids sont susceptibles d'être modifiés
(3 Un espacement adéquat doit être prévu pour l'accès à la tour de refroidissement. Se référer au manuel d'implantation de l'équipement d'EVAPCO
(4) La grille de ventilateur n'est pas montée en usine

✦ La section la plus lourde est la section supérieure

Modèles: AXS 14-9H24 à AXS 14-9P24

Tours de refroidissement à simple étage

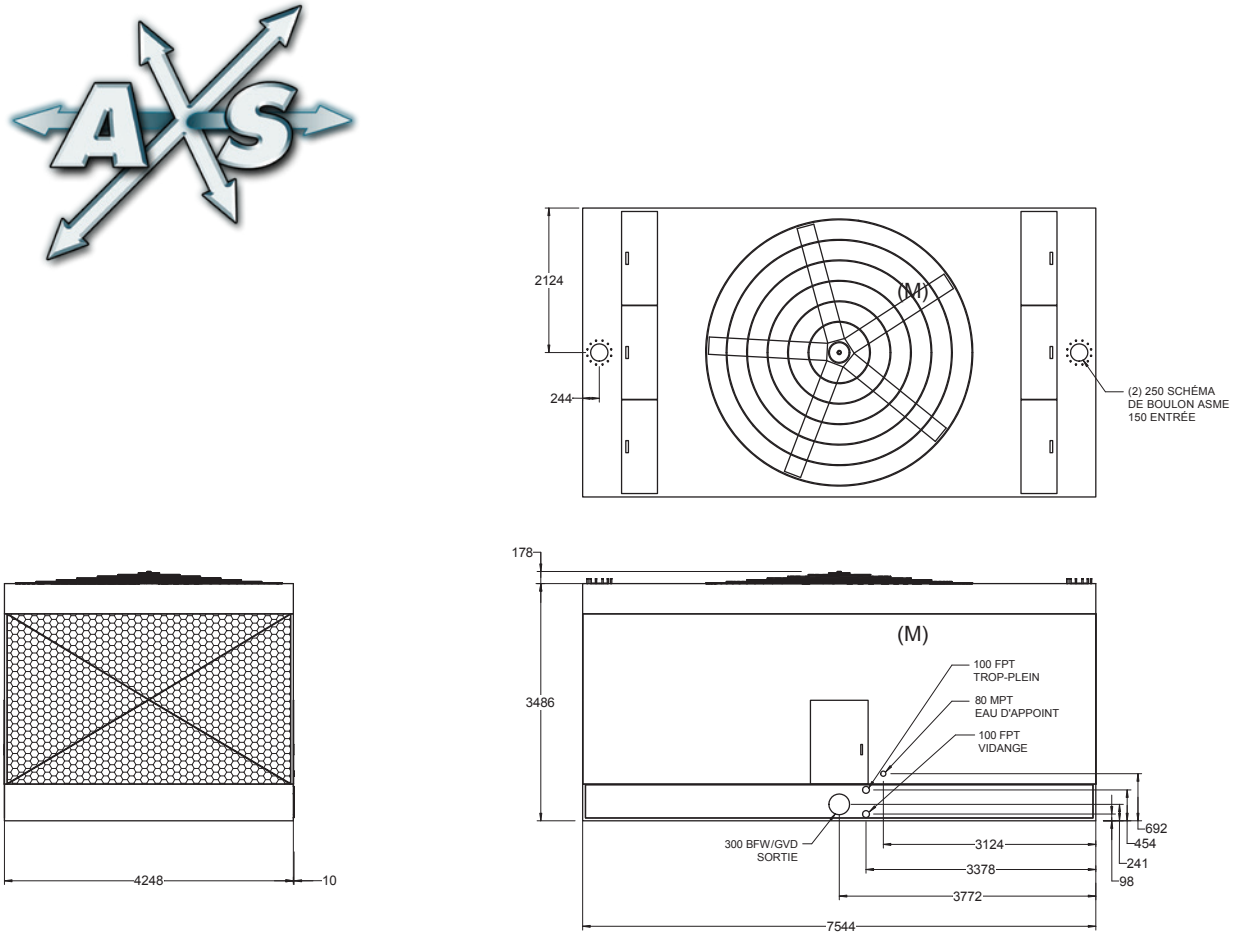

Numéro de modèle	Moteur du Ventilateur (kW)	Débit d'air (m^3/s)	Poids (kg)				
			Poids d'expédition	Poids en fonctionnement	R/S Poids en fonctionnement	Section inférieure	Section supérieure
AXS 14-9H24	5,5	42,6	6.705	14.045	8.945	6.700	0
AXS 14-9I24	7,5	46,8	6.735	14.075	8.975	6.730	0
AXS 14-9J24	11	53,5	6.715	14.055	8.960	6.715	0
AXS 14-9K24	15	58,9	6.745	14.085	8.985	6.740	0
AXS 14-9L24	18,5	63,3	6.830	14.170	9.070	6.830	0
AXS 14-9M24	22	67,3	6.855	14.195	9.095	6.850	0
AXS 14-9N24	30	74,0	6.930	14.270	9.170	6.930	0
AXS 14-9O24	37	79,6	6.935	14.275	9.175	6.935	0
AXS 14-9P24	45	84,5	7.055	14.390	9.295	7.050	0

REMARQUE: (1) Une conduite de purge de taille adéquate doit être installée dans le système de tour de refroidissement pour empêcher l'accumulation d'impuretés dans l'eau recirculée
(2) Ne pas utiliser les dessins du catalogue pour des impressions certifiées. Les dimensions et les poids sont susceptibles d'être modifiés
(3 Un espacement adéquat doit être prévu pour l'accès à la tour de refroidissement. Se référer au manuel d'implantation de l'équipement d'EVAPCO
(4) La grille de ventilateur n'est pas montée en usine

Modèles: AXS 14-13J24 à AXS 14-13R24

Tours de refroidissement à double étage

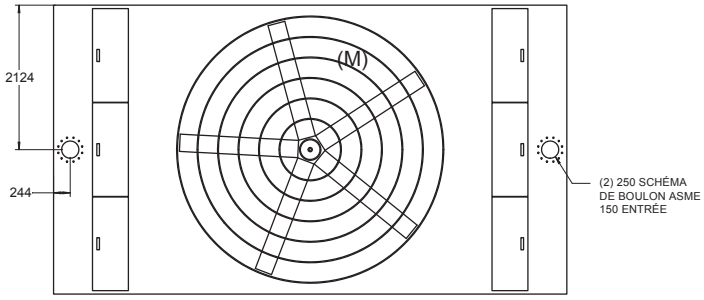

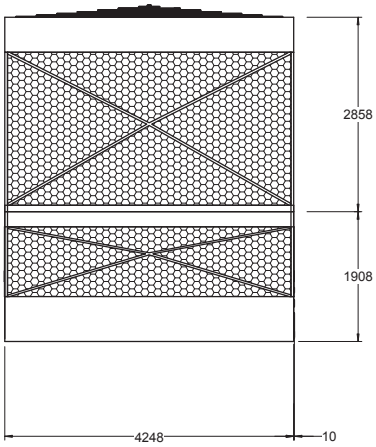

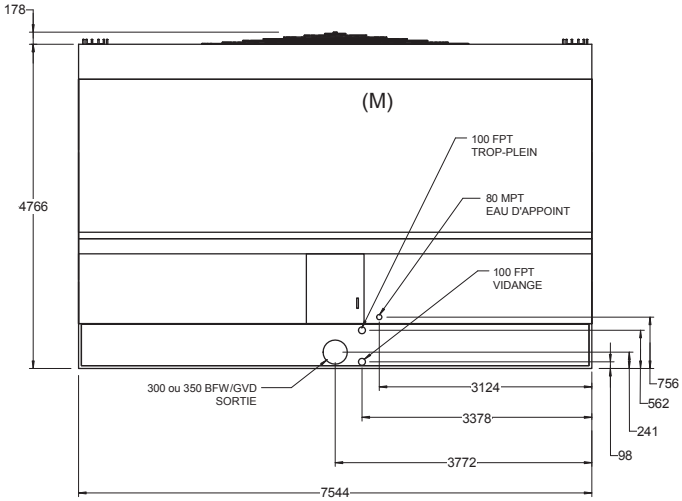

Numéro de modèle	Moteur du Ventilateur (kW)	Débit d'air (m^3/s)	Poids (kg)				
			Poids d'expédition	Poids en fonctionnement	R/S Poids en fonctionnement	Section inférieure	Section supérieure✦
AXS 14-13J24	11	62,6	9.060	19.770	11.305	3.460	5.595
AXS 14-13K24	15	68,8	9.090	19.800	11.330	3.460	5.625
AXS 14-13L24	18,5	74,1	9.175	19.880	11.415	3.460	5.710
AXS 14-13M24	22	78,7	9.200	19.910	11.440	3.460	5.735
AXS 14-13N24	30	86,5	9.275	19.985	11.515	3.460	5.810
AXS 14-13O24	37	93,1	9.280	19.990	11.520	3.460	5.815
AXS 14-13P24	45	98,9	9.400	20.110	11.640	3.460	5.935
AXS 14-13Q24	55	106,4	9.470	20.180	11.715	3.460	6.010
AXS 14-13R24	75	116,9	9.690	20.400	11.935	3.460	6.225

REMARQUE: (1) Une conduite de purge de taille adéquate doit être installée dans le système de tour de refroidissement pour empêcher l'accumulation d'impuretés dans l'eau recirculée

(2) Ne pas utiliser les dessins du catalogue pour des impressions certifiées. Les dimensions et les poids sont susceptibles d'être modifiés

(3 Un espacement adéquat doit être prévu pour l'accès à la tour de refroidissement. Se référer au manuel d'implantation de l'équipement d'EVAPCO

✦ La section la plus lourde est la section supérieure

Modèles: AXS 14-17J24 à AXS 14-17R24

Tours de refroidissement à double étage

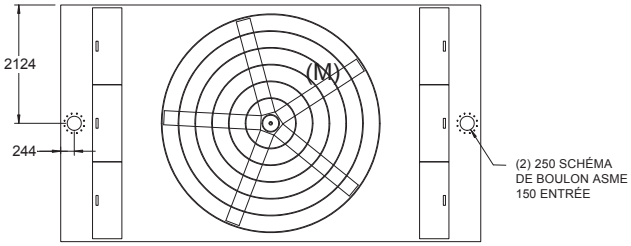

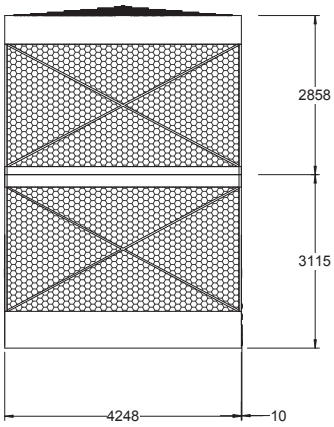

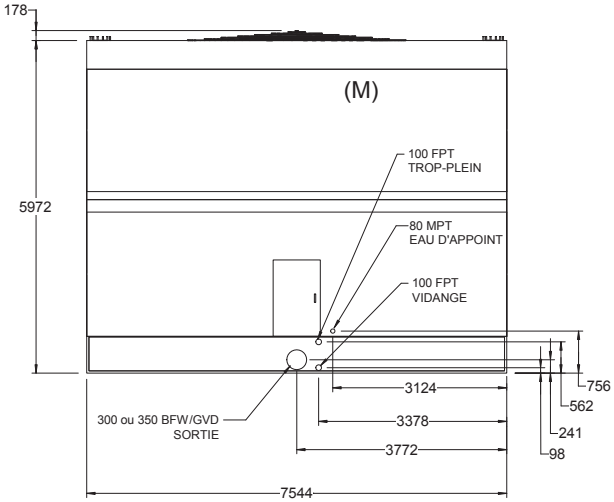

Numéro de modèle	Moteur du Ventilateur (kW)	Débit d'air (m^3/s)	Poids (kg)				
			Poids d'expédition	Poids en fonctionnement	R/S Poids en fonctionnement	Section inférieure	Section supérieure✦
AXS 14-17J24	11	49,8	9.920	20.630	12.160	4.325	5.595
AXS 14-17K24	15	75,9	9.950	20.655	12.195	4.325	5.625
AXS 14-17L24	18,5	81,7	10.040	20.745	12.280	4.325	5.710
AXS 14-17M24	22	86,8	10.060	20.770	12.300	4.325	5.735
AXS 14-17N24	30	95,5	10.140	20.845	12.380	4.325	5.810
AXS 14-17O24	37	102,8	10.140	20.850	12.385	4.325	5.815
AXS 14-17P24	45	109,2	10.260	20.965	12.500	4.325	5.935
AXS 14-17Q24	55	117,5	10.335	21.040	12.580	4.325	6.010
AXS 14-17R24	75	129,1	10.550	21.260	12.795	4.325	6.225

REMARQUE: (1) Une conduite de purge de taille adéquate doit être installée dans le système de tour de refroidissement pour empêcher l'accumulation d'impuretés dans l'eau recirculée

(2) Ne pas utiliser les dessins du catalogue pour des impressions certifiées. Les dimensions et les poids sont susceptibles d'être modifiés

(3 Un espacement adéquat doit être prévu pour l'accès à la tour de refroidissement. Se référer au manuel d'implantation de l'équipement d'EVAPCO

✦ La section la plus lourde est la section supérieure

Modèles: AXS 14-20J24 à AXS 14-20S24

Tours de refroidissement à double étage

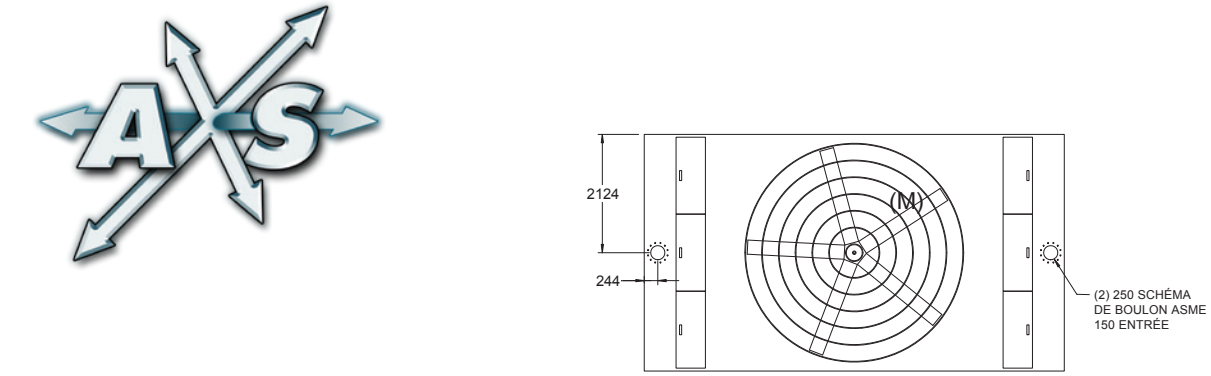

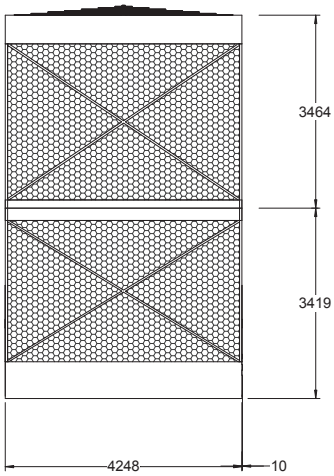

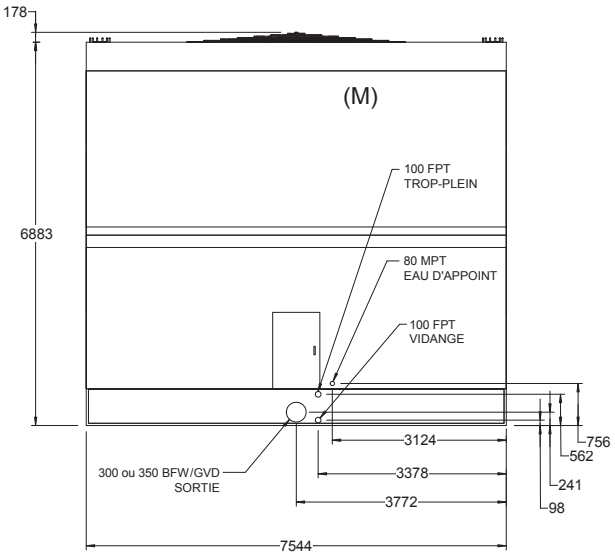

Numéro de modèle	Moteur du Ventilateur (kW)	Débit d'air (m^3/s)	Poids (kg)				
			Poids d'expédition	Poids en fonctionnement	R/S Poids en fonctionnement	Section inférieure	Section supérieure✦
AXS 14-20J24	11	72,8	10.575	21.280	12.815	4.535	6.035
AXS 14-20K24	15	80,1	10.600	21.310	12.840	4.535	6.065
AXS 14-20L24	18,5	86,2	10.685	21.395	12.925	4.535	6.150
AXS 14-20M24	22	91,6	10.710	21.420	12.950	4.535	6.175
AXS 14-20N24	30	100,7	10.785	21.495	13.025	4.535	6.250
AXS 14-20O24	37	108,4	10.790	21.500	13.035	4.535	6.255
AXS 14-20P24	45	115,1	10.910	21.620	13.150	4.535	6.370
AXS 14-20Q24	55	123,9	10.985	21.695	13.225	4.535	6.450
AXS 14-20R24	75	136,2	11.205	21.910	13.445	4.535	6.665
AXS 14-20S24	90	146,6	11.705	22.405	13.945	4.535	7.165

REMARQUE: (1) Une conduite de purge de taille adéquate doit être installée dans le système de tour de refroidissement pour empêcher l'accumulation d'impuretés dans l'eau recirculée
(2) Ne pas utiliser les dessins du catalogue pour des impressions certifiées. Les dimensions et les poids sont susceptibles d'être modifiés
(3 Un espacement adéquat doit être prévu pour l'accès à la tour de refroidissement. Se référer au manuel d'implantation de l'équipement d'EVAPCO
(4) La grille de ventilateur n'est pas montée en usine

✦ La section la plus lourde est la section supérieure

Caractéristiques de la conception de l'AXS

Couvercles d'extrémité pour bassins d'eau froide

Le bassin d'eau froide peut être équipé de couvercles d'extrémité amovibles qui protègent l'extrémité du bassin de la saleté, des débris et de la lumière du soleil, tout en permettant d'accéder à la surface de ruissellement pour un nettoyage approfondi.

Surface de ruissellement XPak™

La surface de ruissellement en PVC inhibé par les UV de chaque tour de refroidissement AXS est un bloc de remplissage collé, soutenu par le bas, qui conserve sa rigidité pendant des années d'utilisation.
La surface de ruissellement ne s'affaisse jamais, ce qui empêche la perte d'échange de chaleur et minimise le risque de corrosion par dépôt dû à l'accumulation de saletés et de débris.

Portes d'accès surdimensionnées

Les portes d'accès surdimensionnées standard sont situées sur chaque paroi latérale de la tour de refroidissement pour permettre un accès facile et sans obstruction au plenum de chaque côté de la tour de refroidissement.

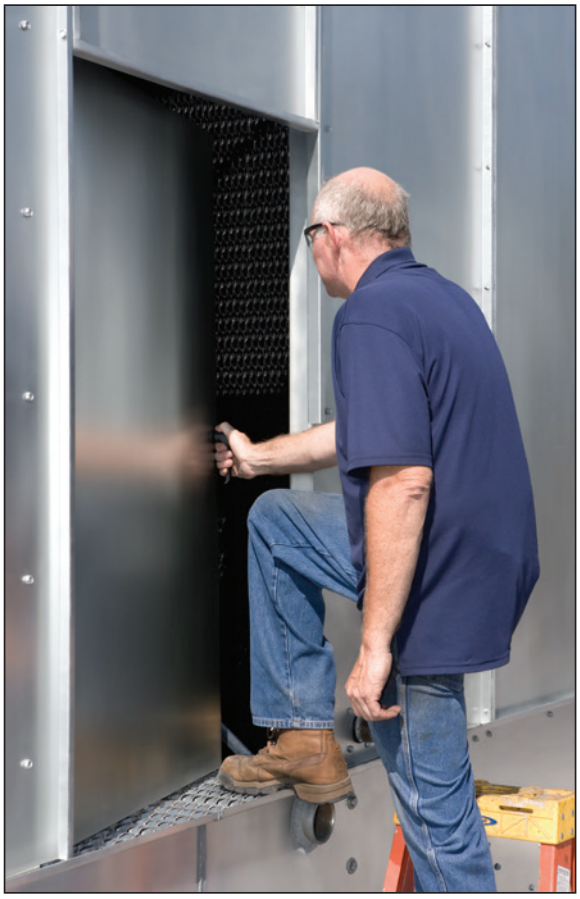

Supportage métallique structurel

Tous les modèles AXS

Disposition suggérée des poutres en I

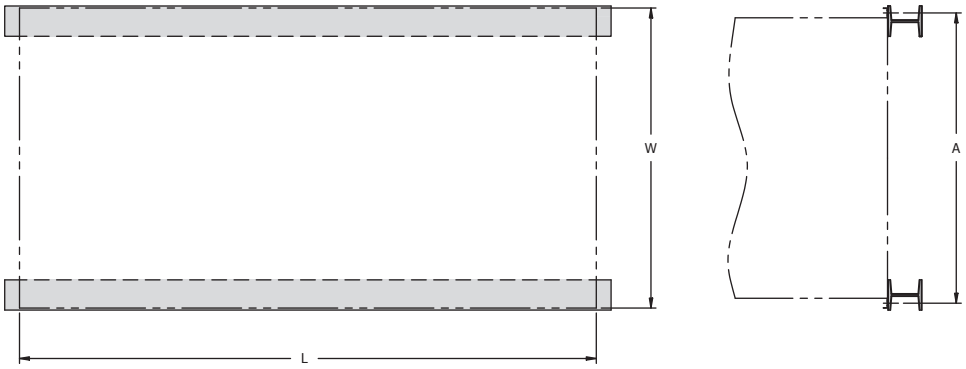

Arrangement du supportage métallique longitudinal

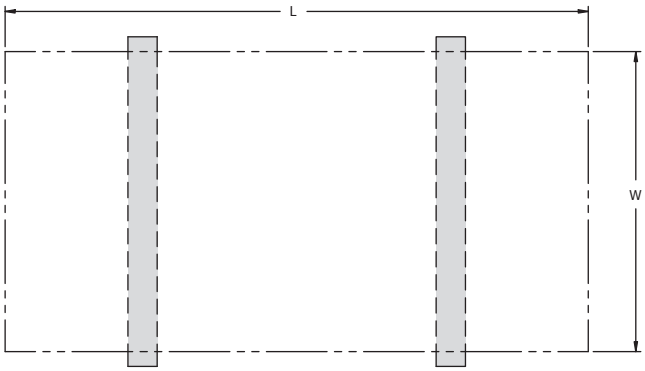

Tableau 1					
				Standard	Minimum
Unité	W	L	A	B	B
12x22	3607 mm	6934 mm	3569 mm	3912 mm	2896 mm
14x24	4248 mm	7544 mm	4210 mm	4674 mm	3658 mm

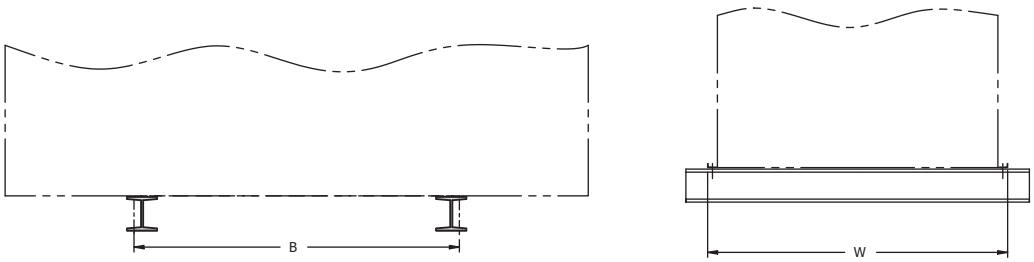

Supportage métallique transversal

REMARQUES:

1. Il s'agit de suggestions de dispositions préliminaires. Consultez votre représentant EVAPCO pour obtenir des plans de supportage métallique certifiés par l'usine.
2. Les poutres doivent être dimensionnées conformément aux pratiques structurelles reconnues. La flèche ou déflexion maximale de la poutre en I doit être de 1/360 de la longueur de l'unité, sans dépasser 1/2" (13 mm).
3. La déflexion peut être calculée en utilisant 55% du poids en fonctionnement comme charge uniforme sur chaque poutre.
4. Les poutres doivent être de niveau avant de placer l'unité en place. Ne pas niveler l'unité en plaçant des cales entre elle et les poutres en I.
5. Les poutres de soutien et les boulons d'ancrage doivent être fournis par d'autres.
6. Les dimensions, les poids et les données peuvent être modifiés sans préavis. Se référer aux plans certifiés par l'usine pour les dimensions exactes.
7. L'unité aura des boulons d'ancrage pré-perforés aux emplacements standard et d'espacement minimum des trous uniquement (voir les dimensions B du tableau 1). ous les autres boulons d'ancrage doivent être localisés et percés par d'autres.
8. Pour un autre positionnement de la poutrelle en I, veuillez consulter votre représentant EVAPCO.

NOTE: LES RACCORDEMENTS OPTIONNELS PAR LE BAS NÉCESSITERONT UNE SURÉLÉVATION DE L'UNITÉ POUR PERMETTRE L'INSTALLATION DES TUYAUTERIES

Lignes directrices pour l'agencement des équipements

Tous les modèles AXS

Agencement de l'unité

Étant donné que les équipements de refroidissement par évaporation nécessitent de grandes quantités d'air, un espace adéquat autour de l'unité doit être prévu pour qu'elle fonctionne correctement. Une considération tout aussi importante lors de la disposition de l'équipement est de placer l'unité de manière à minimiser la recirculation. Le sommet de la tour de refroidissement doit être égal ou plus élevé que tous les murs adjacents, les bâtiments ou autres structures. Lorsque le sommet de l'unité est plus bas que les structures environnantes, la recirculation peut poser un problème majeur.

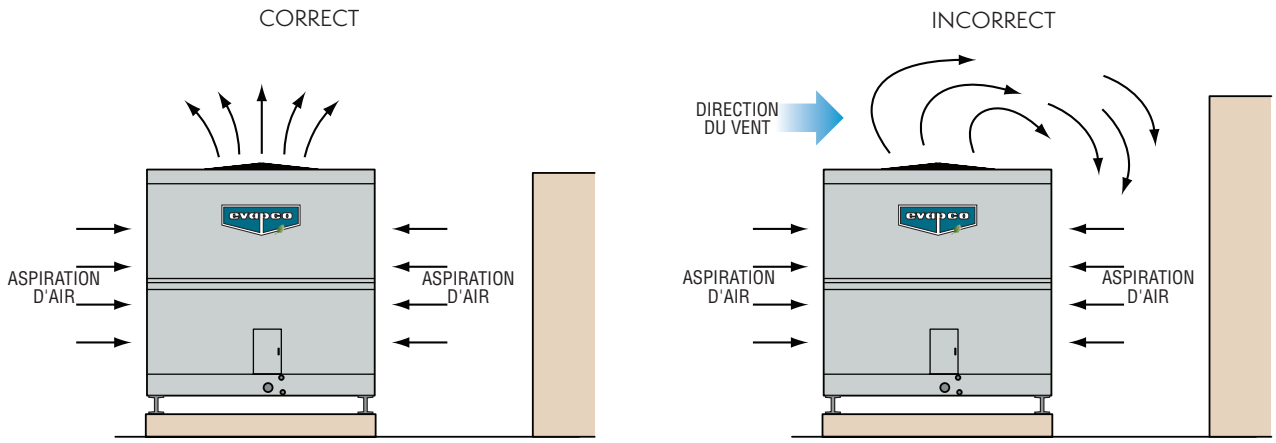

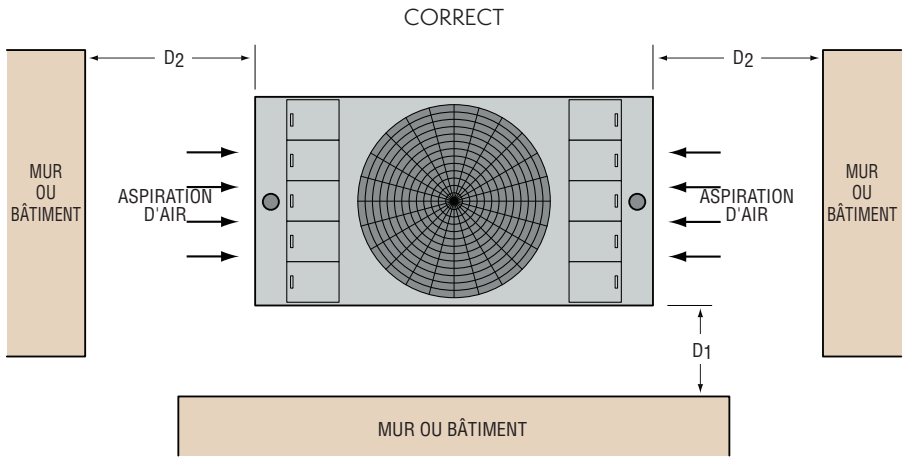

	Dimension minimale (mm)*				
Unité	D1	D2 - une unité	D2 - deux unités	D2 - trois unités	D2 - quatre unités
Simple étage - 12' de large	1067	2134	3353	4115	4572
Double étages - 12' de large	1067	2286	3658	4724	5486
Simple étage - 14' de large	1067	2438	3658	4420	4877
Double étages - 14' de large	1067	2438	3962	5029	5791

*Les dimensions minimales augmentent pour les installations à cellules multiples.
CONSULTER L'USINE POUR LES INSTALLATIONS PLUS IMPORTANTES.

REMARQUES

LES PRODUITS EVAPCO SONT FABRIQUÉS DANS LE MONDE ENTIER

EVAPCO, Inc. — Siège général et Centre de recherche et développement

P.O. Box 1300 • Westminster, MD 21158 USA
410.756.2600 • marketing@evapco.com • **evapco.com**

EVAPCO Amerique du Nord

EVAPCO, Inc.
World Headquarters
Westminster, MD USA
410.756.2600
marketing@evapco.com

EVAPCO East
Taneytown, MD USA

EVAPCO East
Key Building
Taneytown, MD USA

EVAPCO Midwest
Greenup, IL USA
217.923.3431
evapcomw@evapcomw.com

Evapcold Manufacturing
Greenup, IL USA

EVAPCO Newton
Newton, IL USA
618.783.3433
evapcomw@evapcomw.com

EVAPCO West
Madera, CA USA
559.673.2207
contact@evapcowest.com

EVAPCO Alcoil, Inc.
York, PA USA
717.347.7500
info@evapco-alcoil.com

EVAPCO Iowa
Lake View, IA USA

EVAPCO Iowa
Sales & Engineering
Medford, MN USA
507.446.8005
evapcomn@evapcomn.com

EVAPCO LMP ULC
Laval, Quebec, Canada
450.629.9864
info@evapcolmp.ca

EVAPCO Select Technologies, Inc.
Belmont, MI USA
844.785.9506
emarketing@evapcoselect.com

Refrigeration Vessels & Systems Corporation
Bryan, TX USA
979.778.0095
rvs@rvscorp.com

Tower Components, Inc..
Ramseur, NC USA
336.824.2102
mail@towercomponentsinc.com

EvapTech, Inc.
Edwardsville, KS USA
913.322.5165
marketing@evaptech.com

EVAPCO Dry Cooling, Inc.
Bridgewater, NJ USA
908.379.2665
info@evapcodc.com

EVAPCO Dry Cooling, Inc.
Littleton, CO USA
908.895.3236
info@evapcodc.com

EVAPCO Power México S. de R.L. de C.V.
Mexico City, Mexico
(52) 55.8421.9260
info@evapcodc.com

EVAPCO Asie / Pacifique

EVAPCO Asia Pacific Headquarters
Baoshan Industrial Zone Shanghai, P.R. China
(86) 21.6687.7786
marketing@evapcochina.com

EVAPCO (Shanghai) Refrigeration Equipment Co., Ltd.
Baoshan Industrial Zone, Shanghai, P.R. China

EVAPCO (Beijing) Refrigeration Equipment Co., Ltd.
Huairou District, Beijing, P.R. China
(86) 10.6166.7238
marketing@evapcochina.com

EVAPCO Air Cooling Systems (Jiaxing) Company, Ltd.
Jiaxing, Zhejiang,P.R. China
(86) 573.8311.9379
info@evapcochina.com

EVAPCO Australia (Pty.) Ltd.
Riverstone, NSW, Australia
(61) 02.9627.3322
sales@evapco.com.au

EvapTech (Shanghai) Cooling Tower Co., Ltd
Baoshan District, Shanghai, P.R. China.
Tel: (86) 21.6478.0265

EvapTech Asia Pacific Sdn. Bhd.
Puchong, Selangor, Malaysia
(60) 3.8070.7255
marketing-ap@evaptech.com

EVAPCO Europe | Moyen-Orient | Afrique

EVAPCO Europe
EMENA Headquarters
Tongeren, Belgium
(32) 12.39.50.29
info@evapco.be

EVAPCO Europe BV
Tongeren, Belgium

EVAPCO Europe, S.r.l.
Milan, Italy
(39) 02.939.9041
evapcoeurope@evapco.it

EVAPCO Europe, S.r.l.
Sondrio, Italy

EVAPCO Europe A/S
Aabybro, Denmark
(45) 9824.4999
info@evapco.dk

EVAPCO Europe GmbH
Meerbusch, Germany
(49) 2159.69560
info@evapco.de

EVAPCO Middle East DMCC
Dubai, United Arab Emirates
(971) 56.991.6584
info@evapco.ae

Evap Egypt Engineering Industries Co.
A licensed manufacturer of EVAPCO, Inc.
Nasr City, Cairo, Egypt
(20) 10.054.32.198
evapco@tiba-group.com

EVAPCO S.A. (Pty.) Ltd.
A licensed manufacturer of EVAPCO, Inc.
Isando, South Africa
(27) 11.392.6630
evapco@evapco.co.za

EVAPCO Amérique du Sud

EVAPCO Brasil
Equipamentos Industriais Ltda.
Indaiatuba, São Paulo, Brazil
(55) 11.5681.2000
vendas@evapco.com.br

FanTR Technology Resources
Itu, São Paulo, Brazil
(55) 11.4025.1670
fantr@fantr.com

© 2024 EVAPCO Europe

Bulletin 333-F Metric 0424

Committed to making life easier, more reliable and more sustainable for people everywhere