KÜHLTÜRME

AT

Advanced Technology (AT) Baureihe

Die effizientesten, saugbelüfteten Gegenstrom-Kühltürme der Branche

evapco® for LIFE

EUROVENT CERTIFIED PERFORMANCE
CT N° : 12.02.008
Range : AT
www.eurovent-certification.com

CTI CERTIFIED

*Dieses Zeichen ist Eigentum des Cooling Technology Institute (CTI)

Lernen Sie EVAPCO kennen

- Als führenden Hersteller von Wärmeübertragungslösungen
- Als Lieferant für die gewerbliche Klima-/Lüftungstechnik, Industriekälte, Kraftwerksindustrie sowie die industrielle Prozesskühlung
- 1976 gegründet
- Mitarbeitergeführt
- 24 Produktionsstätten in 10 Ländern
- Mehr als 170 Vertriebsbüros weltweit

Erfahren Sie mehr.

Unter www.evapco.eu erhalten Sie komplette Produktspezifikationen, Produktkataloge und vieles mehr.

EVAPCO ist mehr als nur ein Name.

Vielmehr ein Versprechen, den Alltag einfacher, komfortabler, sicherer und nachhaltiger zu gestalten. Wie wir dieses Versprechen halten? Ganz einfach.

Wir hören nie auf, nach Innovationen zu suchen.

Bei EVAPCO wird nicht nur über Innovationen geredet, sie sind vielmehr Teil unserer täglichen Arbeitsprozesse. Durch jährlich erstellte Forschungs- und Entwicklungspläne geleitet verfolgen wir unser Ziel, wegweisende Lösungen zu finden, um unsere Welt für kommende Generationen lebenswerter zu machen. Nicht zuletzt aus diesem Grund haben wir in den vergangenen 10 Jahren weltweit mehr als 25 Patente erworben.

Wir bieten außergewöhnliche Lösungen.

Als ein mitarbeitergeführtes Unternehmen sind wir stolz auf unsere Arbeit und auf ein Team, das aus den erfahrensten Ingenieuren und Kontrukteuren der Branche besteht.

Das spiegelt sich in Lösungen wieder, die stets außergewöhnlich und maßgeschneidert sind. EVAPCO hat das unermüdliche Engagement, erstklassige Wärmeübertragungslösungen und besten Service zu bieten.

Wir garantieren die Leistung.

Jedes EVAPCO Produkt hat intensive Forschungs- und Entwicklungsverfahren durchlaufen und steht für maximale Effizienz und Zuverlässigkeit. Aber wir gehen noch weiter. EVAPCO ist Marktführer hinsichtlich der unabhängigen Zertifizierung seiner Produkte. Diese Zertifizierungen garantieren unsere Leistungskennzahlen, so dass Sie Ihre Projekte unbesorgt planen können.

Wir schützen die Umwelt.

Innovationen und Umweltverträglichkeit gehen bei EVAPCO Hand in Hand. Unsere Anlagen zur industriellen Wärmeabfuhr schützen nicht nur natürliche Ressourcen und helfen bei der Reduzierung von Lärmbelästigung, man setzt darüber hinaus bei deren Konstruktion auch recycelbare Werkstoffe ein. Die Gehäuseteile unserer Edelstahlaggregate bestehen bis zu 75% aus Recyclinganteil; bei verzinkten Konstruktionen liegt dieser Prozentsatz bei über 80%. Von Schallreduzierung über Wassereinsparung bis hin zur chemikalienfreien Wasseraufbereitung: Wir entwickeln fortlaufend neue Technologien, die unseren Kunden höchste Betriebsvorteile bieten – und schützen unseren Planeten gleichzeitig für alle kommenden Generationen.

Wir sind EVAPCO – ein Team auf das Sie sich ein Leben lang verlassen können.

Die AT-Baureihe: Die effizientesten Kühltürme der Branche

Die Advanced Technology (AT) Baureihe von EVAPCO basiert auf jahrzehntelangem Engineering-Know-how und verfügt über modernste, saugbelüftete Gegenstromtechnologie, um in jedem Umfeld hervorragende Betriebsvorteile zu bieten. Von der Leistung bis hin zur Wartung – unsere AT-Kühltürme arbeiten einfach effizienter.

2 fortschrittliche Technologieoptionen. Mehr Möglichkeiten.

Erhältlich in 60 Varianten und einem Leistungsbereich von 144 bis 22.596 kW.
Die Abmessungen der einzelnen Modelle finden Sie ab Seite 26.

AT Die kompakte, leistungsstarke, saugbelüftete Axialventilatorlösung mit niedrigem Leistungsbedarf für alle Außenanwendungen.

Optional AT-Bauweise – komplett in Edelstahl für maximale Korrosionsbeständigkeit; ideal für Küsten- und andere korrosive Umgebungen. Weitere Informationen finden Sie auf Seite 7.

Funktionsprinzip

Von der Wärmequelle wird warmes Wasser zum Wasserverteilsystem gepumpt, das sich im oberen Teil des Kühlturms befindet. Das Wasser wird mittels EvapJet™ Sprühdüsen mit großen Austrittsöffnungen über die Füllkörpereinbauten verteilt. Gleichzeitig wird Luft über die Lufteintrittsgitter unten am Kühlturm angesaugt und strömt durch die Füllkörper nach oben, dem nach unten fallenden Wasser entgegen. Ein geringer Teil des Wassers verdunstet bei diesem Prozess und kühlt das verbleibende Wasser ab. Die warme, feuchte Luft wird durch den Ventilator nach oben gesaugt und an die Umgebungsluft abgegeben. Das gekühlte Wasser fließt nach unten in die Wasserauffangwanne und wird der Wärmequelle wieder zugeführt.

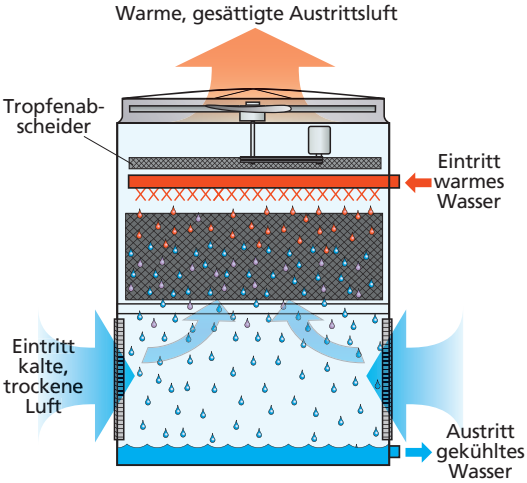

Inhaltsverzeichnis

Der Hochtechnologie-Kühlturm auf einen Blick 4
Innovative Konstruktionsmerkmale 6
Fortschrittliche Technologie – komplett in Edelstahl 7
Eurovent-CTI zertifizierte AT Kühltürme 9
Antriebsystem mit POWERBAND-Keilriemen 12
Einfach zu wartende Wasserwanne 14
Optionales Zubehör: Elektrische Wannenheizungen, Wasseraufbereitungssysteme, geräuschreduzierende Lösungen 15
Ergänzende Quellen: Schall verstehen und spezifizieren 22
Technische Unterstützung durch EVAPCO 24
Auslegungsdaten & Abmessungen 25

Die AT-Kühlturmbaureihe auf einen Blick

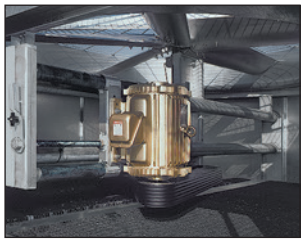

Vollständig geschlossene Ventilatormotoren

- die Motoren sind so angeordnet, dass sie leicht zugänglich und zu warten sind
- sie garantieren eine lange Lebensdauer
- energieeffiziente / FU-geeignete Motoren standardmäßig im Lieferumfang enthalten
- optional sind Stillstandheizungen zur Vermeidung von Kondensation bei Stillstandzeiten erhältlich

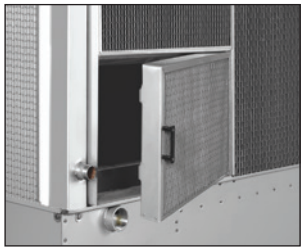

Lufteintrittsgitter-Zugangstür

- Revisionsklappe mit Schnellverschlussmechanismus
- ermöglicht den einfachen Zugang, um routinemäßige Wartungsarbeiten und Inspektionen der Frischwassereinrichtung, des Saugsiebs und der Wanne durchführen zu können
- Standard bei Modellen mit 1.5 m hohen Lufteintrittsgittern und größer

US Patent Nr. 7,927,196

WST Lufteintrittsgitter *(Water and Sight Tight)*

- für den Zugang leicht zu entfernen
- aus dem gleichen Material gerahmt wie die Kühlturmwanne
- verbesserte Konstruktion um Sonnenlichteinfall und Algenwachstum zu verhindern
- Wasser verbleibt innen, gleichzeitig wird das Eindringen von Schmutz und Ablagerungen vermieden

EVAPCO POWER-BAND Antriebsystem

- einfach zu wartendes, robustes Antriebsystem
- Robuste Stehlager mit einer Lebensdauer L10 von mindestens 75,000 Stunden sind Standard
- verlängerte Schmiermittelleitungen
- Motor- und Keilriemeneinstellung erfolgt von außen
- mehrrillige, rückseitig verstärkte Keilriemen und vollständig geschlossene Motoren sind Standard

IBC* konforme Konstruktion

- alle Standardmodelle erfüllen die IBC- Anforderungen
- verbesserte Konstruktionen für Bereiche mit hoher Erdbeben- und Windlast verfügbarus

US Patent Nr. 7,938,373 und 7,963,492

Motor Davit & Arbeitsbühne optional erhältlich

- Motor-Davit mit Befestigungsmöglichkeit für eine einfache Demontage von Motor und Ventilator
- auch für den Getriebeausbau einsetzbar
- Arbeitsbühne mit Leiter und Sicherheitskorb als Option erhältlich
- bietet eine robuste, selbsttragende Arbeitsfläche für den Servicetechniker

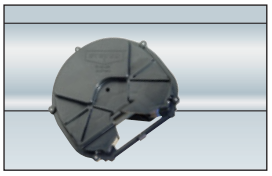

EvapJet™ Sprühdüse

Wasserverteilsystem

- EvapJet™ Sprühdüsen steigern die thermische Leistung
- korrosionsbeständige PVC-Konstruktion
- Sprühdüsen mit großen Austrittsöffnungen verhindern ein Verstopfen und sind zwecks rascher Demontage und optimaler Ausrichtung mit einem Gewinde versehen
- jede Sprühdüse bietet ein breites und gleichmäßiges Sprühbild

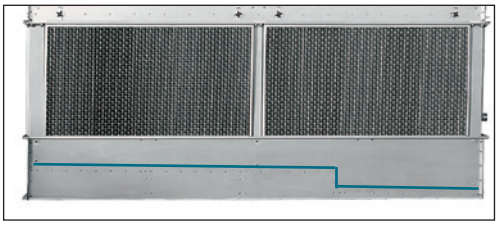

Abgeschrägte Wannenkonstruktion

- sorgt dafür, dass das Wasser stets vollständig aus der Kaltwasserwanne abläuft
- hilft, die Bildung von Ablagerungen und biologischen Filmen zu verhindern
- verhindert stehendes Wasser nach dem Ablassen

(Details zur Ausführung siehe Seite 14)

Die EVAPCO Leistungsgarantie
ECC-CTI zertifizier | IBC konform | ASHRAE 90.1 konform

Jedes AT-Produkt wird von EVAPCO strengstens hinsichtlich seiner thermischen Leistung geprüft, und im Anschluss durch die Eurovent Association und das Cooling Technology Institute (CTI) unabhängig zertifiziert, so dass Sie sicher sein können eine Lösung zu erhalten, um Ihr Projekt erfolgreich auszuführen.

* *International Building Code*

** *Dieses Zeichen ist Eigentum des Cooling Technology Institute (CTI)*

Innovative Konstruktionsmerkmale

Mit EVAPCO haben Sie einen verlässlichen Partner, mit dem Sie immer auf dem neusten Stand der Technik sind. Jedem klimatechnischen Konzept, welches wir Ihnen liefern, liegen innovative Lösungen zu Grunde. Hier sind nur einige der wegweisenden Merkmale, die Kühltürme der AT-Baureihe aufzuweisen haben.

Optimale Konstruktion für kalte Klimazonen

Die AT-Kühlturmbaureihe zeichnet sich durch eine vollständig ummantelte Füllkörpereinheit aus, wodurch eine direkte Einwirkung auf diese Elemente verhindert wird. Ein weiteres Merkmal ist deren Verbundblockstruktur mit Bodenträgern, die zusätzliche Unterstützung im Falle von Eisbildung bieten. Darüber hinaus sorgt der gleichmäßige Temperaturgradient der Gegenstrombauweise dafür, dass sämtliches Wasser auf die gleiche Temperatur gekühlt wird. Zusammen gesehen machen diese intelligenten Konstruktionselemente die AT-Baureihe zur idealen Lösung für extreme Klimazonen.

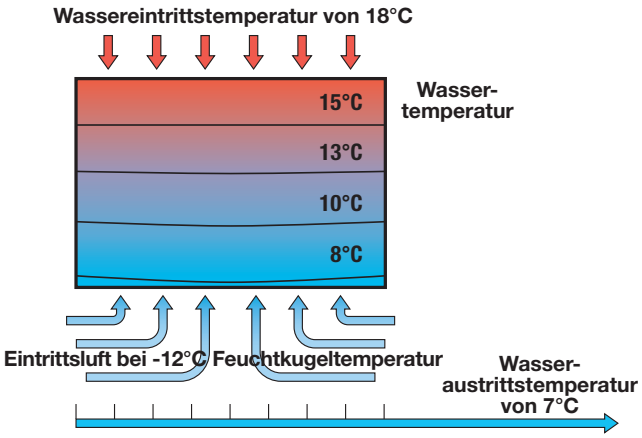

EVAPAK® Füllkörper

Die EVAPAK® Füllkörper sind speziell auf eine in hohem Maße turbulente Vermischung von Luft und Wasser hin entwickelt, um einen besseren Wärmeaustausch zu gewährleisten. Speziell geformte Abrisskanten am Wasseraustritt der Füllkörper ermöglichen einen hohen Wasserdurchfluss ohne größere Druckverluste.

EVAPAK besteht aus inertem Polyvinylchlorid (PVC), ist beständig gegen Fäulnis und Zerfall und einsetzbar für Wassertemperaturen von bis zu 55°C.

(Bei höheren Wassertemperaturen steht eine Hochtemperaturausführung zur Verfügung. Kontaktieren Sie Ihren EVAPCO Vertriebspartner um mehr zu erfahren).

Durch die unteren Träger der Füllkörpersektion und die einzigartige Weise, wie die kreuzgerippten Elemente miteinander verbunden sind, wurde die Stabilität der Einbauten so stark verbessert, dass diese als Arbeitsplattform für den internen Zugang zum Ventilator und Antriebssystem genutzt werden können.

EVAPAK ist darüber hinaus selbstlöschend mit einer Flammenausbreitungsrate von 5 nach ASTM-E84-81a.

Hocheffiziente Tropfenabscheider

EVAPCO's hocheffizientes Tropfenabscheidersystem entfernt Wassertropfen aus dem austretenden Luftstrom und begrenzt den Sprühwasserverlust in den meisten Fällen auf einen Wert unterhalb von 0.001%. Das spart wertvolles Wasser und ermöglicht es, Ihren Kühlturm in Bereichen aufzustellen, wo bereits minimaler Wasserverlust kritisch ist, wie z.B. auf Parkplätzen.

Die Tropfenabscheider sind aus inertem PVC gefertigt, wodurch eine Korrosion dieser wichtigen Komponenten effektiv vermieden wird. Die in handlichen Sektionen zusammengefassten Elemente lassen sich für Inspektionen des Wasserverteilsystems einfach entfernen.for inspection of the water distribution system.

Fortschrittliche Technologie – komplett in Edelstahl

Komplette Edelstahlkonstruktion für maximale Korrosionsbeständigkeit

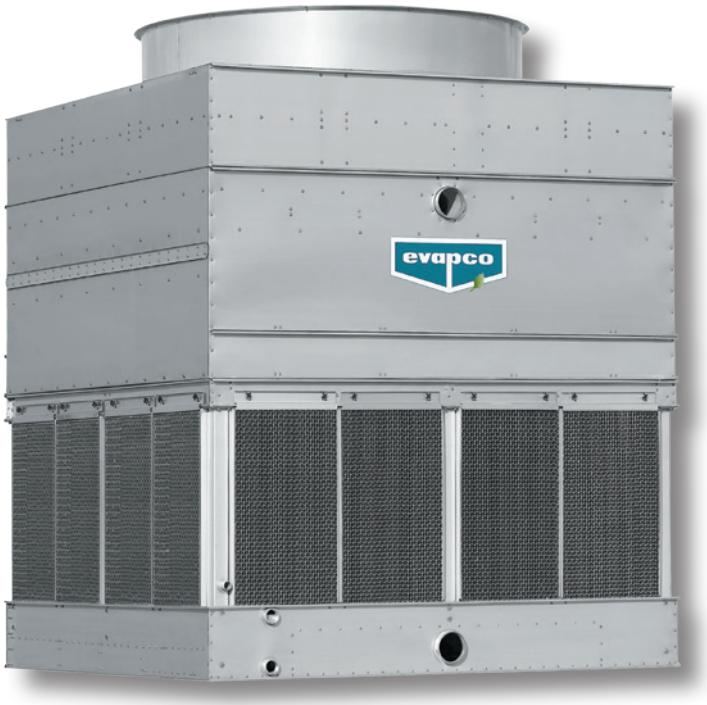

Was ist das Ergebnis, wenn man die wartungsfreundliche und optimierte Betriebsweise der AT-Baureihe mit der robustesten Konstruktionsbauweise der Industrie kombiniert?

Fortschrittliche Technologie – komplett in Edelstahl von EVAPCO - der beste werkseitig montierte Kühlturm, der je angeboten wurde.

Hochwertige Komponenten		
Edelstahl Typ 304L oder 316L	***Edelstahl Typ 304L oder 316L****	***PVC***
Kaltwasserwanne	Obere Gehäuseteile	Patentierte EVAPAK® Füllkörper
Vertikale Stützstreben	Komplette Trägerkonstruktion	Wasserverteilsystem
Rahmen der Lufteintrittsgitter	Ausblaszylinder und Ventilatorschutzgitter	Patentierte Lufteintrittsgitter
Plenum		Patentierte Tropfenabscheider

** Komplette Konstruktion in 304L Edelstahl, oder Kaltwasserbecken mit oberem Gehäuse in 316L Edelstahl, oder komplette Konstruktion in 316L Edelstahl gegen einen minimalen Aufpreis erhältlich*

EUROVENT CERTIFIED PERFORMANCE CT N° : 12.02.008 Range : AT www.eurovent-certification.com ** CTI CERTIFIED

ECC-CTI 201 zertifizierter Standard

- unabhängig zertifiziert für garantierte Leistung
- keine kostspieligen Tests vor Ort erforderlich

***Dieses Zeichen ist Eigentum des Cooling Technology Institute (CTI)*

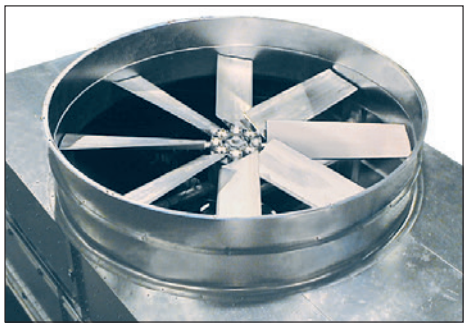

Ventilatoren mit optimaler Luftförderung

Axialventilatoren mit optimaler Luftrörderung gehören zur Standardausrüstung bei Kühltürmen der AT-Baureihe. Die Ventilatorkonstruktion ist von der Aggregategröße abhängig:

- 1.2 m Breite: glasfaserverstärkte Polypropylen (PPG) Flügel mit breiter Profiltiefe und Aluminium-Druckgussnabe
- Breiter als 1.2 m: 100% Aluminiumlegierung

Alle Ventilatoren sind statisch ausgewuchtet und in einem eng anliegenden Ausblaszylinder mit Venturi-Lufteinlass für maximale Effizienz installiert. Die Ventilatorschutzgitter sind aus verzinktem Stahl oder optional aus Edelstahl 304L gefertigt und haben Stahlrahmen, die mit der Lüfterhaube verschraubt sind.

Optional sind geräuscharme und extra geräuscharme Ventilatoren verfügbar. Erfahren Sie mehr auf Seite 20.

Druckbeaufschlagtes Wasserverteilsystem

Das Wasserverteilsystem der AT-Baureihe besteht aus PVC-Rohr der Klasse 40 und EvapJet™ Sprühdüsen aus ABS-Kunststoff um diesen wichtigen Bereich vor Korrosion zu schützen. Die Verteilrohre lassen sich zur Reinigung leicht demontieren. Die Sprühdüsen haben einen Öffnungsquerschnitt von 25 mm um kostspielige Verstopfungen zu vermeiden.

Der Vordruck für alle Kühltürme der AT-Baureihe liegt zwischen 7 und 41 kPa am Eintrittsammler (der tatsächliche Vordruck wird in den technischen Unterlagen genannt, die Sie zu Ihrem Aggregat erhalten).

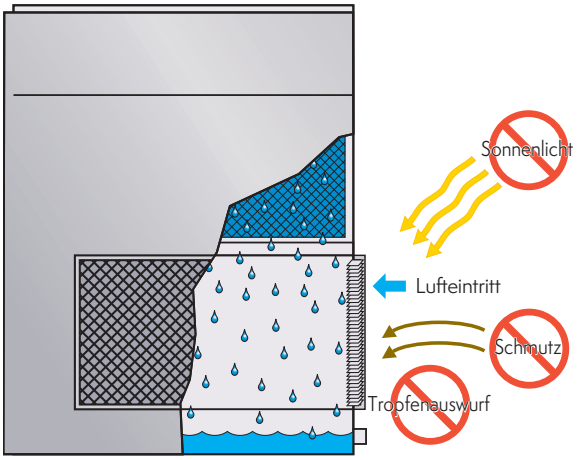

Ausgezeichnete Konstruktion von Lufteintrittsgittern und deren Rahmen

EVAPCO's "Water and Sight Tight" (WST) Lufteintrittsgitter sorgen dafür, dass Wasser innerhalb und Sonnenlicht außerhalb Ihres Kühlturms der AT-Baureihe bleibt. Die einzigartige, nicht planare Konstruktion besteht aus leichten PVC-Elementen, die sich einfach und ohne lose Halterungen einfügen lassen, was den einfachen Zugang zum Aggregat ermöglicht. Die Luftkanäle der Lufteintrittsgitter sind optimiert um bestmögliche strömungstechnische und thermodynamische Effizienz zu gewährleisten, direkte Sicht von außen in die Wasserwanne zu blockieren und Spritzwasseraustritt zu verhindern - auch bei Stillstand der Ventilatoren. Außerdem ist das Algenwachstum auf ein Mindestmaß reduziert, da Sonnenlichteinfall verhindert wird. Das Endergebnis: Reduzierter Wartungssaufwand, weniger Wasserverbrauch und geringere Kosten für die Wasseraufbereitung.

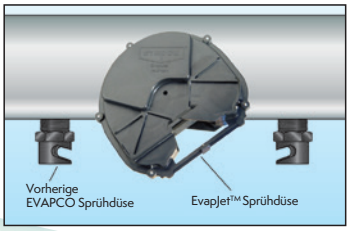

EvapJet™ Sprühdüse im Vergleich
zu vorherigen EVAPCO Sprühdüsen

Eurovent-CTI zertifizierte AT Kühltürme

CTI Standard-201

Diese Norm stellt ein Programm dar, nach dem das Cooling Technology Institute in Form eines Zertifikats bestätigt, dass die Wärmeübertragungsleistung aller Typen einer auf den Markt gebrachten Baureihe von Geräten zur Abfuhr von Verdunstungswärme den vom betreffenden Hersteller veröffentlichten Bemessungswerten entspricht.
In seinem beständigen Engagement, Marktführer bei Konstruktion und Service von Verdunstungskühlsystemen zu sein, hat EVAPCO seine AT Kühltürme nun hinsichtlich der Einhaltung der veröffentlichten Daten zur Wärmeübertragungsleistung ***durch CTI unabhängig zertifizieren lassen***.

CTI – Was ist das?

Cooling Technology Institute

Das Cooling Technology Institute ist eine Organisation mit Sitz in den USA, dem über 400 Mitgliedsfirmen weltweit angehören. Zu den CTI-Mitgliedern gehören Hersteller, Lieferanten, Eigentümer und Betreiber von Prüflaboratorien aus mehr als 40 Ländern. Seit 2008 hat das CTI mehr als 5000 Verdunstungswärme-Übertragungssysteme (EHTS) aus 49 Baureihen von 24 teilnehmenden Firmen zertifiziert.

Leitbild und Ziele des CTI

Lesen Sie hierzu am besten die im Dezember 2003 überarbeitete und auf der Internetseite des CTI **www.cti.org** veröffentlichte Fassung des Dokumentes "Mission Statemens and Objectives".

Leitbild des CTI

Unterstützung und Förderung des dem Gemeinwohl dienenden Einsatzes von umweltfreundlichen Systemen für die Übertragung von Verdunstungswärme (EHTS) durch verstärkte Förderung von:

- Schulung
- Forschung
- Ausarbeitung und Überprüfung von Normen
- Staatsbeziehungen
- Technischem Informationsaustausch

Ziele des CTI

- Möglichst viele Personen und Organisationen für Systeme zur Übertragung von Verdunstungswärme (EHTS) zu interressieren, als Mitglieder dazu zu gewinnen oder aber zu halten.
- Auftretende und sich entwickelnde Probleme in Hinblick auf EHTS zu erkennen und anzugehen.
- Ausbildungsprogramme in unterschiedlichen Formaten zu fördern und zu unterstützen, um die brancheninternen Fähigkeiten und Kompetenzen zu verbessern und so den größt- und bestmöglichen Effekt in Bezug auf EHTS zu erzielen.
- Die kooperative Forschung zu fördern und zu unterstützen, um die Technik und den Wirkungsgrad der EHTS im Sinne des langfristigen Umweltschutzes zu verbessern.
- Durch die Festlegung von Normen, Richtlinien und Zertifizierungsprogrammen annehmbare Mindestqualitätsstufen und –leistungswerte für EHTS und deren einzelne Komponenten sicherzustellen.
- Systeme und Verfahren für die Prüfung und zur Leistungsanalyse von EHTS festzulegen.
- Mit den staatlichen Einrichtungen und Behörden im Hinblick auf umweltfreundliche Technologien, die Vorzüge und die sonstigen Sachverhalte in Bezug auf EHTS zu kommunizieren und gegebenenfalls entsprechend Einfluss zu nehmen.

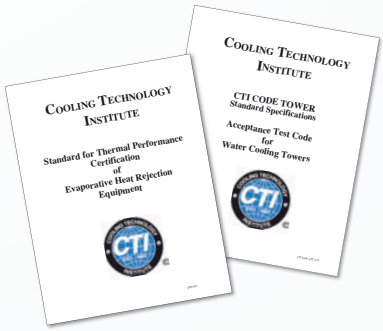

- Foren und Verfahren zum Austausch von technischen Informationen über EHTS zu fördern und zu unterstützen.

Vorteile für den Betreiber

CTI legt ein Programm für die Zertifizierung durch eine unabhängige Prüfstelle fest, das spezifizierbar und durchsetzbar ist und allen Geräteherstellern zur Verfügung steht. Betreiber, die CTI-zertifizierte Produkte erwerben, können sicher sein, dass die Wärmeübertragungsleistung dieser Produkte der Spezifikation entspricht.
Darüber hinaus ist die CTI-Zertifizierung ein erster Schritt in Richtung des Konzeptes für umweltfreundliches Bauen in Europa (Green Building Concept):

- LEED Führungsrolle in Bezug auf energietechnisches und umweltfreundliches Design
- Best Practice-Ansatz
- Bewertungssystem für umweltfreundliches Bauen (Green Building Rating System)

Garantie der Wärmeübertragungsleistung

Zusätzlich zur CTI-Zertifizierung garantiert Evapco uneingeschränkt die Wärmeübertragungsleistung ALLER Evapco-Ausrüstungsteile. Mit jedem Auftrag wird eine technische Dokumentation geliefert, die ein Zertifikat enthält, mit dem Evapco die Wärmeübertragungsleistung des betreffenden Produktes garantiert.

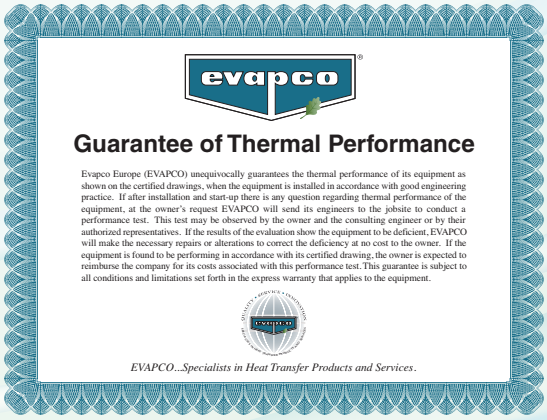

evapco

Guarantee of Thermal Performance

Evapco Europe (EVAPCO) unequivocally guarantees the thermal performance of its equipment as shown on the certified drawings, when the equipment is installed in accordance with good engineering practice. If after installation and start-up there is any question regarding thermal performance of the equipment, at the owner's request EVAPCO will send its engineers to the jobsite to conduct a performance test. This test may be observed by the owner and the consulting engineer or by their authorized representatives. If the results of the evaluation show the equipment to be deficient, EVAPCO will make the necessary repairs or alterations to correct the deficiency at no cost to the owner. If the equipment is found to be performing in accordance with its certified drawing, the owner is expected to reimburse the company for its costs associated with this performance test. This guarantee is subject to all conditions and limitations set forth in the express warranty that applies to the equipment.

EVAPCO...Specialists in Heat Transfer Products and Services.

CTI-Zertifizierungsprozess

CTI-Zertifizierungsprozess

- Stellung des Antrags auf Zertifizierung
- Das CTI führt eine technische Überprüfung der betreffenden Baureihe durch
- Das CTI führt an einem bestimmten Typ einer Baureihe eine Erstqualifikationsprüfung in einem Labor durch
- Wird die Prüfung bestanden, so stellt das CTI eine Zulassungsbrief mit Validierungsnummer aus. Dieses Schriftstück wird auch an alle Mitglieder des CTI verteilt, um sie über den erfolgreichen Abschluss einer Zertifizierung in Kenntnis zu setzen. Die zugewiesene Zertifizierungsvalidierungsnummer sollte an jedem verkauften Kühlturm angezeigt und in sämtlichen Katalogen sowie den sonstigen Dokumenten angegeben werden
- Die betreffende Baureihe muss jährlich einer erneuten Überprüfung unterzogen werden, wobei jedes Jahr ein anderer Typ dieser Baureihe auszuwählen ist
- Weitere Einzelheiten stehen auf der CTI-Webseite HYPERLINK **www.cti.org** zur Verfügung.

Prüfparameter für die CTI-Zertifizierung

- Feuchtkugeltemperatur am Eintritt: 12,8°C bis 32.2°C
- Kühlabstand: mindestens 2.2°C
- Kühlgrenzabstand: mindestens 2.8°C
- Temperatur der Prozessflüssigkeit: maximal 51.7°C
- Barometrischer Druck: 91.4 bis 105 kPa
- Weitere Einzelheiten stehen auf der CTI-Webseite **www.cti.org** zur Verfügung.

Einschränkungen der CTI-Zertifizierung

- Baureihenbezeichnung und Modell-Nummern eines bestimmten Herstellers
- Gilt nur für die vorgelegten Baureihen und Modell-Nummern
- Typen mit mehreren Zellen sind zulässig, wenn der Luftstrom nicht beeinträchtigt wird oder die Auswirkungen der betreffenden Konfiguration bei der Bemessung des Aggregates berücksichtigt werden
- Optionales Zubehör ist zulässig, wenn der Luftstrom nicht beeinträchtigt wird oder die Auswirkungen des Zubehörs bei der Bemessung berücksichtigt werden
- Weitere Einzelheiten stehen auf der CTI-Webseite **www.cti.org** zur Verfügung.

CTI-zertifizierte AT-Kühlturmbaureihe von Evapco Europe

Die AT-Baureihe der CTI-zertifizierten Kühltürme

- CTI-Zertifizierungsvalidierungsnummer C13A-99R18
- inkl. Verwendung von Konfigurationen mit Wassereintritt längsseitig, stirnseitig oder von unten
- inkl. optionalem „Super Low Sound"-Ventilator (SLSF)
- inkl. optionalen Wasseraufprallschall-Dämmelementen (WS)
- inkl. optionalem „Low Sound"-Ventilator (LSF)
- inkl. optionalem Ausblasschalldämpfer
- inkl. optionaler Schalldämmwände
- inkl. optionalen Wide-Pak Füllkörpern
- inkl. optionaler Arbeitsbühnen und Leitern für den Zugang
- das Spectrum-Datenblatt mit den technischen Details wird die Angabe „CTI-zertifizierte Auswahl" enthalten
- in der Nähe des Typenschildes wird ein Etikett angebracht, welches die CTI- und ECC-Zertifizierung bestätigt

Hinweis

Eine Liste sämtlicher CTI-zertifizierten Baureihen aller Hersteller von CTI-zertifizierten Produkten steht auf der Webseite **http://cti.org/certification.php** zur Verfügung.

COOLING TECHNOLOGY INSTITUTE CTI EST. 1950 ©

Eurovent-CTI Zertifizierung

Im Jahr 2007 ergriff Evapco die Initiative, das „europäische Kapitel" des CTI ins Leben zu rufen. Zu Beginn dieser Initiative erstellten Eurovent und CTI eine gemeinsame Absichtserklärung (Memorandum of Understanding). Seitdem wurden das „Operational Manual of Certification" und das „Eurovent Rating Standard for Cooling Towers" geschrieben. Beide Dokumente sind eng an die CTI Dokumente STD 201 und ATC 105 angelehnt. Ein allgemeines **„Eurovent-CTI"** Zertifizierungsprogramm ist zum europäischen Standard geworden, wenn es um die unabhängige, thermische Leistungsbewertung von Kühltürmen geht. Alle CTI-zertifizierten Kühltürme von Evapco sind seid **Februar 2012 Eurovent-CTI zertifiziert.**

EUROVENT – CTI Kooperation

Der EUROVENT Verband

Die 1958 gegründete EUROVENT Association repräsentiert die europäische Industrie in den Bereichen Industriekälte, Klimatechnik, Heiz- und Lüftungsanlagen sowie Handelsverbände europäischer und nichteuropäischer Länder. Über 1,000 Firmen aus 13 europäischen Ländern, 150,000 Angestellten, die gemeinsam zwischen 25 und 30 Milliarden Jahresumsatz erwirtschaften, sind Mitglieder dieser Organisation.

Die Ziele von EUROVENT

EUROVENT repräsentiert, fördert und schützt die Branche in relevanten nationalen und internationalen Organisationen und kooperiert mit anderen europäischen Dachverbänden. Im Laufe der Jahre ist EUROVENT zu einem namhaften und respektierten Interessenvertreter für alle industriewirtschaftlichen Angelegenheiten geworden, insbesondere im Bereich Klimawandel und Energieeffizienz. Über die EUROVENT Certification Company entwickelt EUROVENT produktspezifische Zertifizierungsprogramme für die gesamt Branche.

EUROVENT Zertifizierung

Hauptziel der EUROVENT Certification Company (ECC) ist es, Kühlaggregate (und/oder deren Komponenten) unabhängig von der EUROVENT Association zu zertifizieren. Mit einer Reihe eindeutig definierter Verfahren und Kriterien zur Bewertung von Produkten stellt der Vergleich von Produktleistungen einen gesunden und soliden Wettbewerb auf dem Markt dar, der allen Herstellern offen steht. Wenn ein Hersteller an einem Zertifizierungsprogramm teilnimmt, muss er eine Liste von Modellen und Baureihen einschließlich ihrer Leistungsdaten vorweisen. Die Daten werden durch die ECC Certification bewertet und eine vordefinierte Anzahl an Aggregaten wird ausgewählt, um in unabhängigen Laboren getestet zu werden. Stimmen die Ergebnisse mit den maßgeblichen Standards überein, werden die eingereichten Modelle und Baureihen im EUROVENT Certification Directory online gelistet. Die Modelle werden regelmäßigen, stichprobenartigen Tests unterzogen, um die Übereinstimmung mit Katalogdaten zu gewährleisten.

Vorteile

Das Prüfzeichen garantiert zuständigen Ingenieuren, Monteuren und Betreibern einer Anlage das die Produkte, die sie bezogen haben, zuvor unabhängige Tests durchlaufen haben und ihren Leistungsangaben entsprechend eingeschätzt worden sind. Die Spezifikation zertifizierter Produkte vereinfacht die Aufgaben eines Ingenieurs, da detaillierte Vergleiche und Leistungstests überflüssig sind.

Das POWER-BAND Riemenantriebsystem

Das Herzstück jedes Kühlturms der AT-Baureihe ist EVAPCO´s Power-Band Keilriemenantriebsystem. Robust genug, um selbst anspruchsvollsten Kühlturmanwendungen gerecht zu werden, und darüber hinaus das wartungsfreundlichste Antriebssystem der Branche.

Ventilatormotore

POWER BAND verwendet erstklassige, FU-geeignete, vollständig geschlossene Lüftermotoren, die speziell für den Einsatz in Kühltürmen entwickelt wurden. Eine breite Palette zusätzlicher Motoren, darunter mehrstufige Motoren, Stillstandheizungen, Kaltleiterfühler und Wellenerdungsringe, sind ebenfalls erhältlich, um Ihren spezifischen Anforderungen gerecht zu werden.

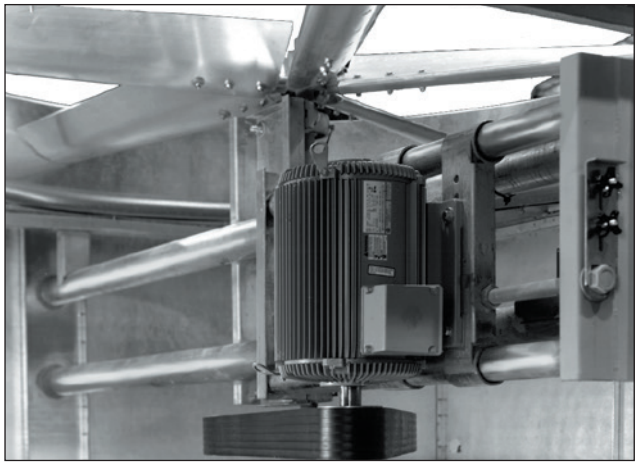

Keilriemenantrieb

Speziell für den Kühlturmbetrieb entwickelt, besteht das POWER-BAND Antriebsystem aus einem mehrrilligen Keilriemen mit verstärktem Rücken und hoher seitlicher Festigkeit. Der Riemen ist aus mit Polyesterfäden verstärktem Neopren gefertigt und für 150% der auf dem Motor-Typenschild angegebenen Belastung ausgelegt, um einen langen und störungsfreien Betrieb zu gewährleisten.

Antriebsriemenscheiben

Die Riemenscheiben des POWER-BAND Antriebsystems sind zwecks langer Lebensdauer in der warmen und feuchten Atmosphäre des Kühlturminneren aus einer Aluminiumlegierung gefertigt. Modelle mit vollständig geschlossenen, ventilatorgekühlten (TEFC) Motoren haben eine Riemenscheibe aus Stahl, die durch eine schwenkbare Haube geschützt wird.

Wellenlager der Ventilatorriemenscheibe

Die Lager der Ventilatorriemenscheibe sind für eine Lebensdauer L10 von mindestens 75,000 Stunden ausgelegt und somit die robustesten Stehlagerblöcke der Kühlturmindustrie. Das bedeutet längere Lebensdauer und geringeres Risiko hinsichtlich kostspieliger Ausfallzeiten.

Das wartungsfreundlichste Antriebsystem der Branche

Dank POWER-BAND lassen sich alle regelmäßigen Wartungsarbeiten sicher von der Seite des Kühlturms der AT-Baureihe durchführen. Sie müssen weder in der Kaltwasserwanne stehen, noch sind Handläufe oder Sicherheitskörbe im Ventilatorbereich notwendig.

Standardaggregate (2.4 m breit oder weniger)

Der vollständig eingehauste, ventilatorgekühlte (TEFC) Motor ist außen am Aggregat befestigt und zum Schutz vor Witterungseinflüssen mit einer Haube versehen, die für Wartungsarbeiten zur Seite geschwenkt werden kann. Durch eine große, aufklappbare Zugangstür, die sich seitlich am Aggregat befindet, ist das Ventilatorantriebssystem leicht zugänglich.
Der Keilriemen kann durch Anziehen der Schrauben an der Motorkonsole eingestellt und dessen Spannung einfach durch die Wartungstür überprüft werden. Die Schmiermittelleitungen sind bis zur Außenwand in den Bereich der Zugangstür hin verlängert, was die Lagerschmierung einfacher macht. Schräg angeordnete Wartungsleitern* und Arbeitsbühnen sind ebenfalls erhältlich, um die Wartung noch einfacher zu gestalten. Weitere Informationen finden Sie auf Seite 14.

**CE-konform, daher nicht in Deutschland erhältlich*

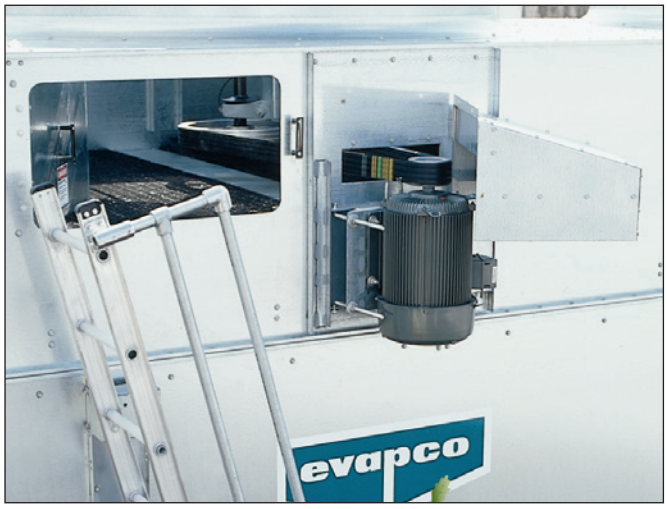

Große Aggregate (über 2.4 m breit)

Der vollständig eingehauste, luftgekühlte (TEAO) Motor ist im Inneren des Ventilatorgehäuses auf einer besonders robusten, verstellbaren Motorkonsole montiert. Zur Vereinfachung der Wartungsarbeiten am Motor kann diese Vorrichtung durch eine große mit Scharnieren versehene Zugangstür von 1.3 m^2 komplett nach außen geschwenkt werden. Der Keilriemen läßt sich einfach von außen mittels der Gewindestange spannen, die mit der Motorkonsole verbunden ist, oder mithilfe des einzigartigen Verriegelungsmechanismus, sofern kein Schraubenschlüssel verfügbar ist. Die Schmiernippel für die Lagerschmierung sind bis an die Gehäusewand hin verlängert und befinden sich hinter der Wartungstür, wodurch die Lagerschmierung vereinfacht wird. Um eine Demontage des Motors zu erleichtern, ist optional ein Motor-Davit erhältlich. Weitere Informationen finden Sie auf Seite 15.

Wannenkonstruktion für problemlose Wartung

Die Kaltwasserwanne ist der wichtigste Bereich eines Kühlturms, den es zu warten gilt. Dort sammeln sich durch den Verdunstungsprozess naturgemäß Schmutz und Ablagerungen an, die regelmäßig entfernt werden müssen. Die Wannensektion eines jeden Kühlturms der AT-Baureihe ist so konzipiert, dass ein schneller und einfacher Zugang möglich ist, und somit die routinemäßige Wartung der Kaltwasserwanne erleichtert wird.

Einfacher Zugang

Die Kaltwasserwannensektion ist einfach vom Boden aus zugänglich, indem lediglich die handlichen Elemente der Lufteintrittsgitter herauszuheben sind. Die Wanne ist von allen 4 Seiten des Kühlturms aus zugänglich, und der Abstand zwischen Wannenboden und der Unterkante der Füllkörper beträgt mindestens 1.2 Meter. Diese großzügige Bauweise macht die Reinigung des Wannenbereichs einfach. *Hinweis: 1.2 Meter breite Aggregate sind nur über zwei Seiten zugänglich.*

Zugangstür im Bereich der Lufteintrittsgitter

Um die Wartung der Wasserwanne zu erleichtern, können die meisten Modelle der AT-Baureihe optional mit einer Zugangstür im Bereich der Lufteintrittsgitter ausgerüstet werden. Das ermöglicht den einfachen Zugang, um routinemäßige Wartungsarbeiten an Frischwasserzulauf, Saugsieb und Wanne durchführen zu können, ohne ein Lufteintrittsgitter vollständig entfernen zu müssen. *Hinweis: Bei Aggregaten mit 1.5 m hohen Lufteintrittsgittern (und höher) ist diese Tür Standard; bei 1.2 m hohen Lufteintrittsgittern wird sie optional angeboten.*

Edelstahl-Saugsiebe

Bei den meisten Kühltürmen ist das Saugsieb übermäßigem Verschleiß und Korrosion ausgesetzt. Nicht so bei EVAPCO´s Kühltürmen. Unsere Saugsiebe sind bereits seit vielen Jahren standardmäßig aus Edelstahl gefertigt, was dieses Bauteil ebenso lange haltbar wie den Kühlturm selbst macht.

„Saubere Wannen"-Konstruktion

Die AT-Baureihe zeichnet sich durch einen über den gesamten Wannenteil geneigten Boden der Wasserauffangwanne aus. Aufgrund dieses Konstruktionsprinzips der „sauberen Wanne" kann das Wasser stets vollständig aus der Wanne ablaufen. Das Sprühwasser läuft aus der oberen Sektion in die tiefergelegene, untere Wannensektion, wo Schmutz und Ablagerungen durch den Ablauf leicht ausgespült werden können. Diese Konstruktion beugt Feststoffablagerungen und der Bildung von Biofilmen vor und minimiert stehendes Wasser. *Hinweis: Bei 1.2 m breiten Aggregaten ist die Wanne stufenlos abgeschrägt.*

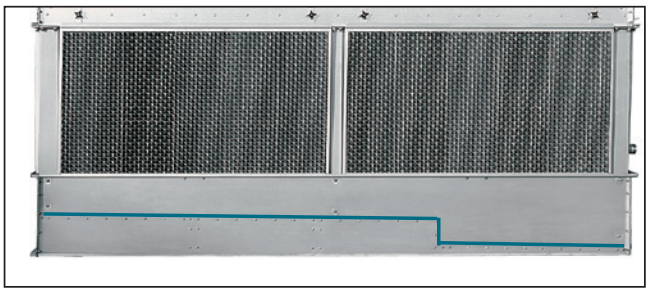

Zusatzausrüstung

In der Standardausführung steht dem Kunden mit der AT-Baureihe von EVAPCO der am einfachsten zu wartende Kühlturm auf dem Markt zur Verfügung. Mit einer Vielzahl an Zusatzausrüstung können Sie Ihr Aggregat optimal aufrüsten, um die Wartung noch einfacher zu gestalten und die Lebensdauer Ihres Kühlturms noch weiter zu verlängern.

Schräg angeordnete Wartungsleitern*

Die von EVAPCO konstruierte, OSHA-kompatible Leiter ist ähnlich einer Schiffsleiter schräg angeordnet, wodurch eine visuelle Inspektion des Wasserverteilsystems und der Antriebskomponenten möglich ist. Darüber hinaus lassen sich alle routinemäßigen Wartungsarbeiten am Antriebsystem über die Leiter ausführen. Für den sicheren und leichten Auf- und Abstieg ist an der Schrägleiter eine Geländer angebracht – Sicherheitskörbe sind nicht erforderlich.

Hinweise: Verfügbar bei allen Modelle,die breiter als 1.2 m sind. Bei kleineren Modellen ist eine vertikale Leiter erhältlich. Die Leiter(n) wird (werden) lose geliefert und muss (müssen) vor Ort montiert werden. Diese Ausführung sieht keinen Sicherheitskorb vor. Vor Einbringung ist die Einhaltung der örtlichen Gesetzgebung zu prüfen.

**CE-konform, daher nicht in Deutschland erhältlich*

Arbeitsbühne & Leiter mit Motorgalgen

Die robuste, selbst-tragende Arbeitsbühne inklusive Leiter machen die Wartung des Ventilatormotors und Wasserverteilsystems einfach. Sie stellt eine preiswerte Alternative zu vor Ort errichteten Arbeitsbühnen dar, ist OSHA-konform und wird zur einfachen Montage in Einzelteilen geliefert.

Hinweis: Für 1.2 m breite Aggregate ist die Arbeitsbühne nicht erhältlich.

Ein weiterer Vorteil: Der optional erhältliche Motorgalgen erleichtert den Ausbau von Motoren, Zahnradgetrieben und Ventilatoren, und macht das Anmieten von Kränen überflüssig. Die Motorgalgen sind aus Aluminium gefertigt und seitlich am Aggregat mittels feuerverzinkten Halterungen befestigt.

Hinweis: Der Motorgalgen wird lose mitgeliefert und ist vor Ort zu installieren.

Wasserauffangwanne in verschweißter Edelstahlausführung

Die Wanne bildet die strukturelle Stütze für das Aggregat und ist der wichtigste Teil Ihres Kühlturms. Maximieren Sie den Korrosionsschutz der Wanne durch eine optional erhältiche Ausführung in Edelstahl. Für den gesamten Wannenbereich, einschließlich der Tragwerkskonstruktion, Rahmen der Lufteintrittsgitter und dem Plenum, wird Edelstahl des Typs 304L oder 316L verwendet.

Zusatzausrüstung: **Elektrische Wannenheizungen**

Elektrische Heizstäbe sind als Zubehör für die Wanne Ihres Kühlturms der AT-Baureihe erhältlich. Sie sind so bemessen, dass das Wasser in der Wanne bei abgeschalteten Ventilatoren und Pumpen auf einer Temperatur von + 4°C gehalten wird. Ein Thermostat und Trockenlaufschutz schalten die Heizung bei Bedarf ein und schützen die Ausrüstung gegen Überhitzung, falls diese nicht mehr vollständig unterhalb des Wasserspiegels liegt. Alle Komponenten sind durch robuste, wetterfeste Gehäuse geschützt und für den Außeneinsatz geeignet.

Bemessung der Heizung bei der AT Baureihe *

	Baugröße	-18°C kW	-28°C kW	-40°C kW
EINZELLER	4 x 4	2	3	4
	4 x 6	3	4	5
	4 x 9	4	5	7
	4 x 12	5	7	9
	8.5 x 6	5	7	9
	8.5 x 8	6	8	12
	8 x 9	6	9	12
	8 x 11	7	10	15
	8 x 12	(2) 4	(2) 6	(2) 8
	8 x 14	(2) 5	(2) 7	(2) 9
	10 x 12	(2) 5	(2) 8	(2) 10
	10 x 18	(2) 7	(2) 12	(2) 15
	12 x 12	(2) 6	(2) 9	(2) 12
	12 x 14	(2) 7	(2) 10	(2) 15
	12 x 18	(2) 9	(2) 15	(2) 18
	12 x 20	(2) 10	(2) 15	(3) 15
	14 x 18	(2) 10	(2) 15	(2) 20
	14 x 24	(2) 16	(3) 16	(3) 20
	14 x 26	(2) 16	(3) 16	(3) 20
ZWEIZELLER	6 x 17	(2) 5	(2) 7	(2) 9
	8 x 17	(2) 6	(2) 8	(2) 12
	8 x 18	(2) 6	(2) 9	(2) 12
	8 x 21	(2) 7	(2) 10	(2) 15
	8 x 24	(4) 4	(4) 6	(4) 8
	8 x 28	(4) 5	(4) 7	(4) 9
	10 x 24	(4) 5	(4) 8	(4) 10
	10 x 36	(4) 7	(4) 12	(4) 15
	12 x 9	(2) 5	(2) 7	(2) 9
	12 x 24	(4) 6	(4) 9	(4) 12
	12 x 28	(4) 7	(4) 10	(4) 15
	12 x 36	(4) 9	(4) 15	(4) 18
	12 x 40	(4) 10	(4) 15	(6) 15
	14 x 36	(4) 10	(4) 15	(4) 20
	14 x 48	(4) 16	**	**
	14 x 52	(4) 16	**	**
	15 x 9	(2) 6	(2) 8	(2) 12
	16 x 11	(2) 8	(2) 12	(2) 15
	16 x 14	(4) 5	(4) 7	(4) 10
	20 x 12	(4) 5	(4) 8	(4) 10
	20 x 18	(4) 7	(4) 12	(4) 15
	24 x 18	(4) 9	(4) 15	(4) 18
	24 x 20	(4) 10	(4) 15	(4) 20
	28 x 18	(4) 10	(4) 15	(4) 20
	28 x 24	(4) 16	**	**
	28 x 26	(4) 16	**	**

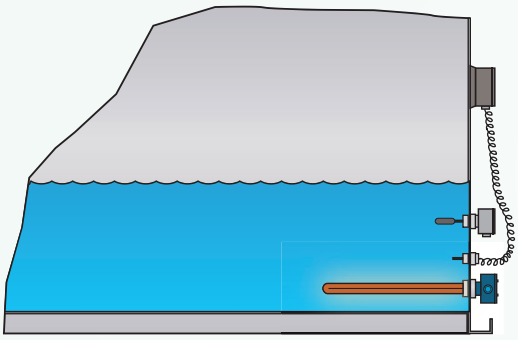

Hinweis: Heizungssteuerungspakete einschließlich Schaltschutz, Transformator oder Trennschalter sind ebenfalls erhältlich. Sprechen Sie mit Ihrem zuständigen Vertriebspartner, um mehr über diese Möglichkeiten zu erfahren.

Bemessung der Heizung bei der AT Baureihe *

	Baugröße	-18°C kW	-28°C kW	-40°C kW
DREIZELLER	8 x 36	(6) 4	(6) 6	(6) 8
	8 x 42	(6) 5	(6) 7	(6) 9
	10 x 36	(6) 5	(6) 8	(6) 10
	12 x 36	(6) 6	(6) 9	(6) 12
	12 x 42	(6) 7	(6) 10	(6) 15
	12 x 54	(6) 9	(6) 15	(6) 18
	12 x 60	(6) 10	(6) 15	(9) 15
	14 x 72	(6) 16	**	**
	14 x 78	(6) 16	**	**
	42 x 26	(6) 16	**	**
VIERZELLER	24 x 24	(4) 12	(4) 18	(6) 15
	24 x 28	(4) 15	(4) 20	(6) 18
	24 x 36	(4) 18	(6) 18	(8) 18
	24 x 40	(4) 20	(6) 20	(8) 20
	28 x 36	(8) 10	(8) 15	(8) 20
	28 x 48	(8) 16	**	**
	28 x 52	(8) 16	**	**
	56 x 26	(8) 16	**	**

** Auswahl der elektrischen Heizung basierend auf den angegebenen Umgebungslufttemperaturen*

*** Bitte das Werk kontaktieren*

Zusatzausrüstung

Option mit 2 Ventilatoren

Evapco bietet jetzt eine Doppel-Ventilator-Anordnung für die Aggregategrößen 10x18, 12x18 und 12x20 an. Diese Option bietet Anwendern funktionelle Redundanz bei großen Geräteausführungen, indem sie unabhängige Motoren, Lüfter und Antriebe bereitstellt, für Geräte, die bisher nur einen einzigen Lüfter und Motor hatten.

Elektrische Wasserstandsregelung

Das elektrische Wasserstandsregelsystem wurde eigens von EVAPCO entwickelt und nun exklusiv für uns hergestellt. Es gestattet eine exakte Niveauregelung des Wasserstandes in der Wanne, ohne dass ein bauseitiges Nachjustieren erforderlich ist, selbst bei unterschiedlichen Betriebsbedingungen. Die Regelung besteht aus stabilen Edelstahlelektroden, die außen am Aggregat in einem vertikal angeordneten Standrohr - welches als Ausgleichskammer dient – montiert sind. (Für den Winterbetrieb muss das Standrohr mit elektrischen Heizbändern umwickelt und zusätzlich isoliert werden, damit es gegen Einfrieren geschützt ist.) Es sind sowohl 3-Stab-Sonden als auch 5-Stab-Sonden verfügbar. Die 5-Stabsonde erfasst zusätzlich Hoch- und Tiefniveau des Wasserstandes in der Wanne. Ein wetterbeständiges, langsam schließendes Magnetventil für den Frischwasseranschluss wird lose mitgeliefert, und ist zum Anschluss an eine Versorgungsleitung mit einem Druck zwischen 0.5 und 16 Bar vorbereit.

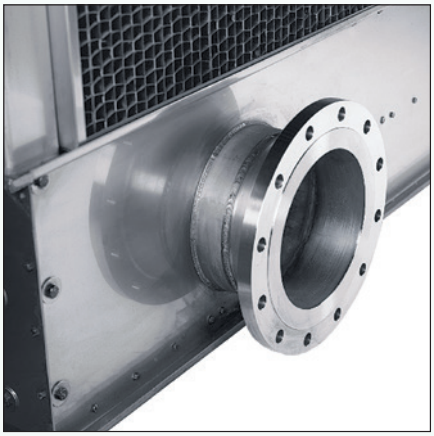

Flanschanschlüsse

Weitere Optionen

Fragen Sie Ihren EVAPCO Vertriebspartner nach:

- Zugangstür zum Füllkörperbereich
- Vibrationsschaltern
- Wannenspülsystem
- FM-Zulassung
- Bodeneinlass- und Bodenabsauganschlüsse
- Anschlüsse für separates Zwischenbecken (mehr Informationen auf Seite 85)
- Materialien für Hochtemperaturanwendungen
- WIDE-PAK Füllkörper bei Schmutzwasseranwendung (Gesamtschwebstoffe unter 100 ppm)
- VERTICLEAN bei Schmutzwasseranwendung (Gesamtschwebstoffe zwischen 75 und 500 ppm)

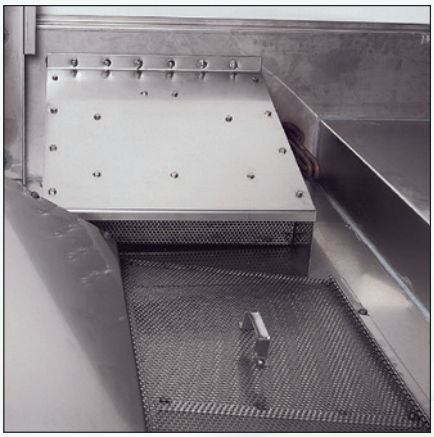

Ausgleichsanschlüsse mit Diffuserhaube

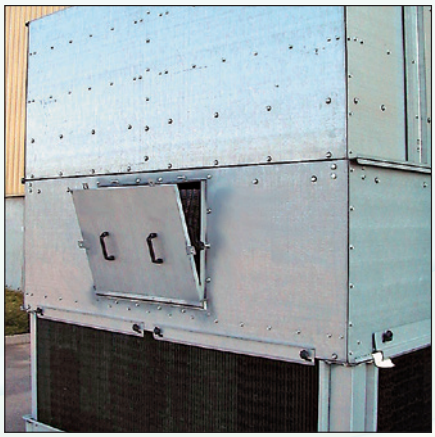

Zugangstür zum Füllkörperbereich

Zusatzausrüstung: **Wasseraufbereitungssysteme**

Mit Einführung der Pulse-Pure®PLUS und Smart Shield® Systeme hat EVAPCO den Wasseraufbereitungsmarkt grundlegend verändert. Jeweils erhältlich als komplettes Wasseraufbereitungssystem für offene Verdunstungskühlanwendungen. Die Wasseraufbereitung war noch nie so einfach und zuverlässig wie heute.

Smart Shield® Wasseraufbereitungssystem mit Feststoffchemikalien

Bewährte Feststoffchemikalien und ein revolutionäres Dosiersystem. Beides zusammen macht Smart Shield® zum einfachsten und sichersten chemischen Wasseraufbereitungssystem, das der Branche heute zur Verfügung steht. Es bietet:

- Ein System auf Basis von Feststoffchemikalien, das Gefahren in Zusammenhang mit flüssigen Chemikalien - einschließlich deren Verschütten - und den Bedarf an teuren Förderpumpen eliminiert
- Weniger Verpackungs-, Versand- und Handlingskosten sowie geringere CO_2 Belastungen als bei Flüssigchemikalien

Smart Shield® steht in zwei einzigartigen Systemen zur Verfügung, um eine große Bandbreite an Verdunstungskühlwasseranwendungen zu schützen:

- Das „Controlled Release"-System mit kontrollierter Dosierung (rechtes Bild) verwendet Kalk- und Korrosions-Inhibitoren in Form von polymerbeschichteten Chemikalien, die sich einfach, sicher und kontaktlos nachfüllen lassen
- Das „Monitored Release"-System mit überwachter Dosierung (Bild unten) ist für große Systeme oder solche mit höherem Inhibitorbedarf geeignet. Die Kalk- und Korrosionsinhibitoren dieses Systems bestehen aus unbeschichteten Tabletten; eine direkte Messonde überwacht darüber hinaus präzise die aktiven Wirkstoffe

EVAPCO Leitfähigkeitsregler

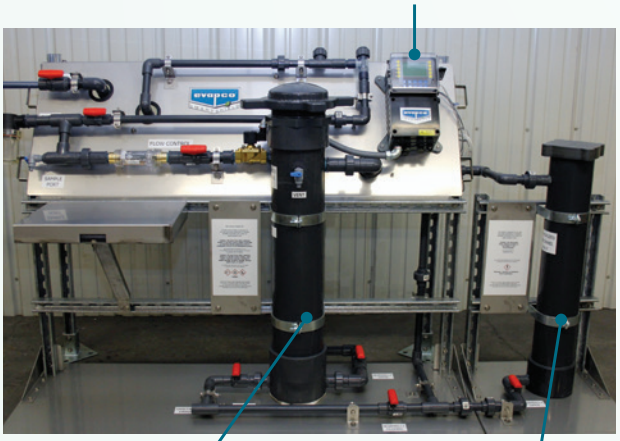

Bio-Control Dosiereinheit (BCF)

CRF-Dosiereinheit

System mit kontrollierter Freisetzung

Direkte Messonde

MRF-Dosiereinheit

System mit überwachter Freisetzung

Erfahren Sie mehr über Smart Shield® unter **evapco.eu**

Zusatzausrüstung: **Wasseraufbereitungsysteme**

Garantie und Wartung inklusive

Jedes unserer Wasseraufbereitungssysteme unterliegt einer Garantie; Leistungsüberwachung und Wartung durch einen qualifizierten Wasseraufbereitungspartner von EVAPCO sind für das erste Betriebsjahr kostenfrei.

Hybrides* Wasseraufbereitungssystem *Pulse*~Pure® PLUS

Pulse~Pure® PLUS von EVAPCO verwendet impulsgesteuerte, elektronische Magnetfeldtechnik für die Aufbereitung Ihres Wassers. Die umweltverträgliche Lösung mit gleichzeitig großer Wirkung:

- sendet kurze, hochfrequente Impulse geringer elektromagnetischer Felder an das umlaufende Wasser
- bildet Impfkristalle, um Ablagerungen verursachende Fällmittel und Bakterien anzuziehen und zu zerstören
- garantiert eine maximale Gesamtbakterienzahl im Kühlwasser von 10,000 CFU/ml – was weit unter den meisten chemischen Wasseraufbereitungslösungen liegt
- arbeitet in einem alkalischen Umfeld, wodurch Calciumcarbonat als natürlicher, kathodischer Korrosionsinhibitor wirken kann, und Korrosionsraten erzielt werden, die den meisten chemischen Alternativen entsprechen
- arbeitet mit höheren Eindickungszahlen um Wasser zu sparen
- kompaktes Design ohne bewegliche Teile, welches mit geringerem Energieverbrauch arbeitet

Erfahren Sie mehr über *Pulse*~Pure® PLUS
unter **evapco.eu**

Vergleich Wasseraufbereitung

Parameter	Herkömmliche Technologie	Smart Shield®	*Pulse*~Pure® PLUS
Art der Wasseraufbereitung	Flüssige Chemikalien	Feststoff-Chemikalien	Pulsierendes elektrisches Feld
Chemikalienlagerung	💧	💧💧💧	💧💧💧💧💧
Gesamtbetriebskosten			
- Kapitaleinsatz	💧💧💧💧💧	💧💧💧	💧💧💧
- Minimierter Wartungsaufwand	💧	💧💧💧	💧💧💧💧💧
- Geringe Chemikalienkosten	💧💧💧	💧💧💧	💧💧💧💧💧
- Verringerter Wasserverbrauch	💧	💧💧💧	💧💧💧
Sicherheitsniveau	💧	💧💧💧	💧💧💧💧💧
Weniger Einfluss auf die Umwelt	💧	💧💧💧	💧💧💧💧💧
Verringertes Risikopotential	💧	💧💧💧	💧💧💧💧💧

💧 Gering 💧💧💧 Standard 💧💧💧💧💧 Überdurchschnittlich

* Eine zusätzliche Biozid-Dosierung ist möglich und verfügbar, abhängig von der örtlichen Biozid- Verordnung und Rechtsvorschriften in Zusammenhang mit Legionellen.

Zusatzausrüstung: **Geräuschreduzierende Lösungen**

Extra geräuscharmer Ventilator - 9 bis 15 dB(A) Schallreduktion

Wenn es darum geht, geringstmögliche Schallpegel zu erreichen, gibt es nur eine Wahl: EVAPCO´s extra geräuscharmen Ventilator – den leisesten, geräuscheffizientesten Ventilator auf dem Markt!

Hinweis: Nicht verfügbar bei 1.2 m breiten Modellen

Reduzierte Schallpegel

Die Ventilatoren sind aus hochbelastbarem, verstärktem Polyester gefertigt. Sie zeichnen sich durch eine besonders breite Flügelgeometrie mit vorwärts gekrümmten Flügelblättern und abgerundeten Kanten aus, um den Schall, der durch Strömungsabrisse und Wirbelablösungen hervorgerufen wird, zu minimieren. Das Ergebnis ist ein Schalldruckpegel, der zwischen 9 bis 15 dB(A) niedriger ist - mehr als 50% niedriger - ist als bei Standard-Ventilatoren (abhängig von der spezifischen Geräteauswahl und dem Messstandort). Das Beste aber ist, dass die extra geräuscharmen Ventilatoren keinen Einfluss auf die Wärmeübertragungsleistung haben.

Verbesserte Schallqualität

Der extra geräuscharme Ventilator eliminiert die für Axialventilatoren mit geraden Flügeln typischen, hörbaren Passiergeräusche. Die nebenstehende grafische Darstellung des Schmalbandspektrums zeigt, in welcher Form die Axialventilatoren mit geraden Flügeln Blattpassierfrequenzen erzeugen. Hierbei handelt es sich um das gleiche Phänomen, wie bei den charakteristischen, pulsierenden Geräuschen eines Helikopters. Die Blattpassierfrequenzen sind hörbare Spitzen des Schalldruckpegels, die jedoch im Oktavband nicht ersichtlich sind.

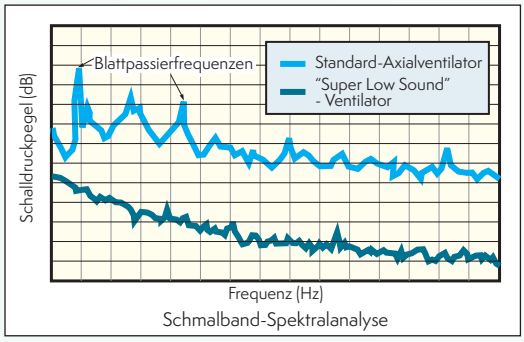

Schmalband-Spektralanalyse

Weiter Optionen für eine noch bessere Schallkontrolle

Der extra geräuscharme Ventilator läßt sich auch in Kombination mit EVAPCO's Wasseraufprallschall-Dämmelementen und vorgesetzten Schalldämmwänden einsetzten, um derzeit niedrigstmögliche Schallpegel zu erreichen.

EVAPCO's Auslegungsprogramm „Spectrum" hilft Ihnen bei der Auslegung von Aggregateschallpegeln (siehe Seite 24). Sofern für Ihren speziellen Anwendungsfall eine detaillierte Analyse oder ein Datenblatt für das gesamte Oktavband erforderlich ist, wenden Sie sich bitte an Ihren EVAPCO Vertriebspartner.

* CTI CERTIFIED

CTI 201 zertifizierter Standard
- unabhängig zertifiziert für garantierte Leistung
- keine kostspieligen Tests vor Ort erforderlich

Wasseraufprallschall-Dämmelemente - Reduzieren die Wasseraufprallgeräusche bis zu 7 dB(A)

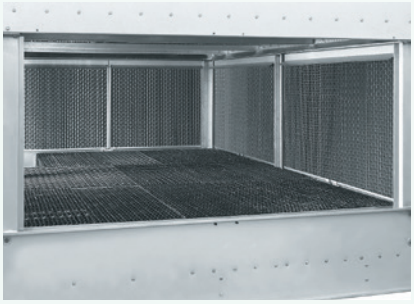

Die in der Kaltwasserwanne angeordneten Wasseraufprallschall-Dämmelemente von EVAPCO reduzieren die hochfrequenten Geräusche, die sich durch den Wasseraufprall ergeben, und können den Gesamtschalldruckpegel um 4 bis 7 dB(A) verringern, gemessen and den Längs- oder Stirnseiten in 1.5 m Abstand zum Aggregat. Bei abgeschalteten Ventilatoren ergeben sich (je nach Wasserbeaufschlagung und Höhe der Lufteintrittsgitter) Schallreduktionen zwischen 9 und 12 dB(A) bei selbem Messabstand. Die Konstruktion besteht aus leichtgewichtigten PVC-Elementen, die sich für den Zugang zur Wasserauffangwanne leicht entfernen lassen. Sie sind CTI-zertifiziert und haben keinen Einfluss auf die thermische Leistung. *Hinweis: Nicht verfügbar bei 1.2 m breiten Modellen*

Vorgesetzte Schalldämmwände

In Kombination mit dem extra geräuscharmen Ventilator und Wasseraufprallschall-Dämmelementen erreichen Sie durch EVAPCO´s zertifizierte Schalldämmwände die bestmögliche Schallreduktion. Die Wände bestehen aus verzinkten Z-725 Stahlblechen, sind auf der Innenseite mit Schalldämm-Matten versehen, und werden den Schallpegel bei der typischen Freifeldmessung in 15 m Abstand um zusätzliche 3 dB(A) reduzieren. Optional ist die Konstruktion auch in Edelstahl erhältlich. Zur Aufstellung ist eine bauseitige, zusätzliche Unterkonstruktion erforderlich.

Hinweis: Nur in Kombination mit extra geräuscharmem Ventilator und Wasseraufprallschall-Dämmelementen erhältlich.

Auf den Seien 22 und 23 finden Sie weitere Informationen von EVAPCO zum Thema Schall.

Zusatzausrüstung: **Geräuschreduzierende Lösungen**

Geräuscharmer Ventilator – 4 bis 7 dB(A) Reduktion

EVAPCO's geräuscharmer Ventilator ist durch seine breite Flügelgeometrie ebenfalls ideal für geräuschsensible Anwendungen. Die einzigartige Konstruktion des Ventilators sorgt für eine gedämpfte Kraftübertragung von Flügel zu Nabe und kann bei Motoren mit veränderlicher Drehzahl eingesetzt werden.

Da die Flügel nicht starr mit der Lüfternabe verbunden sind, werden keine vertikalen Schwingungskräfte auf die Gerätekonstruktion übertragen. Dadurch wird der Schalldruckpegel, je nach spezifischer Geräteauswahl und Messort, um 4 bis 7 dB(A) reduziert. Der hocheffiziente, axialangetriebene Ventilator ist für Kühltürme der AT-Baureihe CTI-zertifiziert und reduziert die Wärmeleistung um bis zu 3.5%.

Kontaktieren Sie Ihren EVAPCO Vertriebspartner in Bezug auf die tatsächliche Wärmeübertragungsleistung.

Zu berücksichtigende zusätzliche Bauhöhe & erhöhtes Betriebsgewicht

	Baugröße	Zusätzliche Höhe beim geräuscharmen Ventilator (mm)	Zusätzliches Betriebsgewicht beim geräuscharmen Ventilator (kg)
EINZELLER	4 x 4	0	0
	4 x 6	0	0
	4 x 9	0	0
	4 x 12	0	0
	8.5 x 6	102	0
	8.5 x 8	102	0
	8 x 9	102	0
	8 x 11	102	0
	8 x 12	102	0
	8 x 14	102	0
	10 x 12	0	0
	10 x 18	0	0
	12 x 12	0	0
	12 x 14	0	0
	12 x 18	178	102
	12 x 20	178	102
	14 x 18	127	204
	14 x 24	127	204
	14 x 26	178	408
ZWEIZELLER	6 x 17	102	0
	8 x 17	102	0
	8 x 18	102	0
	8 x 21	102	0
	8 x 24	102	0
	8 x 28	102	0
	10 x 24	0	0
	10 x 36	0	0
	12 x 9	102	0
	12 x 24	0	0
	12 x 28	0	0
	12 x 36	178	204
	12 x 40	178	204
	14 x 36	127	408
	14 x 48	127	408
	14 x 52	178	816

	Baugröße	Zusätzliche Höhe beim geräuscharmen Ventilator (mm)	Zusätzliches Betriebsgewicht beim geräuscharmen Ventilator (kg)
ZWEIZELLER	15 x 9	102	0
	16 x 11	102	0
	16 x 14	102	0
	20 x 12	0	0
	20 x 18	0	0
	24 x 18	178	204
	24 x 20	178	204
	28 x 18	127	408
	28 x 24	127	408
	28 x 26	178	816
DREIZELLER	8 x 36	102	0
	8 x 42	102	0
	10 x 36	0	0
	12 x 36	0	0
	12 x 42	0	0
	12 x 54	178	306
	12 x 60	178	306
	14 x 72	127	612
	14 x 78	178	1224
	42 x 26	178	1224
VIERZELLER	24 x 24	0	0
	24 x 28	0	0
	24 x 36	178	408
	24 x 40	178	408
	28 x 36	127	816
	28 x 48	127	816
	28 x 52	178	1632
	56 x 26	178	1632

Zusätzliche Erläuterungen:
Spezifikation des Schalls

Schall

Schall ist ein Phänomen der Veränderung von Druck, Spannung, Teilchenposition und Teilchengeschwindigkeit, die sich in einem elastischen Medium fortsetzt. Der hörbare Schall ist die im Ohr hervorgerufene Wahrnehmung sehr geringer Luftdruckschwankungen.

Schalldruck

Beim Schalldruck handelt es sich um die Intensität des Schalls. Der Schalldruck (LP) in Dezibel ist das Verhältnis des gemessenen Luftdrucks (P) zu einem Bezugsschalldruck $P_O = 2 \times 10^{-5}$ Pascal nach folgender Gleichung:

L_P (dB) = 10 $\log_{10}$ ($\Delta P^2/\Delta P_O^2$)

Der Schalldruckpegel ist das, was bei der Aufzeichnung tatsächlich gemessen wird. Die zur Schallmessung verwendeten Mikrophone sind druckempfindliche Geräte, die für die Umwandlung von Schalldruckwellen in Dezibel kalibriert sind. Ähnlich wie bei der von einer Glühbirne ausgehenden Lichtintensität, die geringer wird, je weiter man sich von ihr entfernt, nimmt der Schalldruck in Dezibel mit zunehmender Entfernung des Ohrs von der Schallquelle ab.

Schallleistung

Mit Schallleistung bezeichnet man die Energie des Schalls. Die Schallleistung (L_W) in Dezibel ist das Verhältnis der berechneten Schallleistung W zu einer Bezugsleistung Wo = 1 Picowatt nach folgender Gleichung:

L_W (dB) = 10 $\log_{10}$ (W/W_O)

Der Schallleistungspegel ist kein Messwert, sondern wird anhand des gemessenen Schalldrucks berechnet. Ähnlich wie bei der Leistung einer Glühbirne, die sich nicht in Abhängigkeit davon ändert, wie weit man von ihr entfernt ist, ändert sich auch die Schallleistung nicht in Abhängigkeit von der Entfernung.

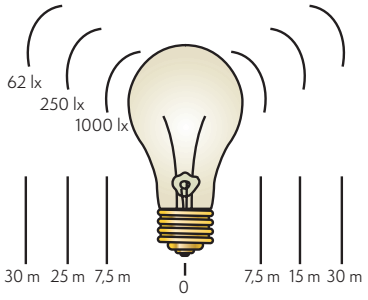

"SCHALLDRUCK"

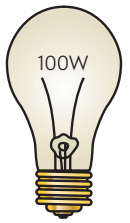

"SCHALLLEISTUNG"

Addition von Mehrfach-Schallquellen

Da der Dezibel-Wert das Ergebnis einer logarithmischen Funktion ist, werden die Zahlenwerte nicht linear aufgetragen. Aus diesem Grund sind zwei Schallquellen von jeweils 73 dB zusammen gerechnet nicht gleich 146 dB. Der resultierende Schall würde tatsächlich bei 76 dB liegen. Die nachstehende Tabelle zeigt, wie die Dezibelwerte zweier Schallquellen zu addieren sind.

Pegelunterschied in dB	Dem höheren Wert hinzuzuaddierender dB-Wert
0 bis 1	3
2 bis 3	2
4 bis 8	1
9 oder größer	0

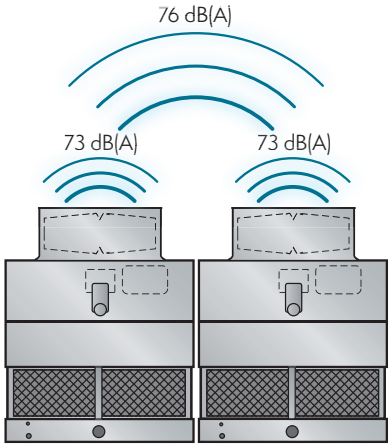

Schalldruck – Die A-gewichtete Skala

Die A-gewichtete Skala dB(A) ist ein Hilfsmittel, mit dem sich die von einem Messmikrophon gemessenen Werte in das umsetzten lassen, was vom menschlichen Ohr wahrgenommen wird. dB(A) Formel und Umrechnung:

$$dB(A) = 10 \log_{10} \sum_{f=63}^{f=8000} 10^{((dB+C_f)/10)}$$

Dabei ist: C_f = der Korrekturfaktor für das betreffende Frequenzband
dB = gemessener Schalldruck

Es sei: $Z_f = (dB + C_f)/10$

Frequenz-band	Mittenfrequenz (Hz)	Frequenzbereich (Hz)	Abtastwerte (dB)	C_f (dB)	Z_f
1	63	44-88	68	-26.2	4.18
2	125	89-175	76	-16.1	5.99
3	250	176-350	77	-8.6	6.84
4	500	351-700	73	-3.2	6.98
5	1000	701-1400	70	0	7.00
6	2000	1401-2800	68	+1.2	6.92
7	4000	2801-5600	71	+1.0	7.20
8	8000	5601-11200	73	-1.1	7.19

Rechenbeispiel mit der dB(A)-Formel unter Verwendung der obigen Beispielwerte:

$dB(A) = 10 \log_{10} \sum 10^{(Z_1)} + 10^{(Z_2)} + 10^{(Z_3)} + 10^{(Z_4)} + 10^{(Z_5)} + 10^{(Z_6)} + 10^{(Z_7)} + 10^{(Z_8)}$
$= 10 \log_{10} (67114245.2) = 78.3$ dB(A)

Schall-Spezifizierung

Spezifizierung des zu messenden Schalldrucks in dB(A) in einer Höhe von 1.5 m über dem Ventilatorauslass bei Vollast.

- Mit geräuschredizierenden Optionen können alle Hersteller einer Leistungsspezifikation entsprechen
- Das Ventilatorgeräusch ist das, worauf es ankommt. 1.5 m oberhalb des Ventilators ist der entscheidende Messpunkt.

Messposition

Nach der Norm ATC-128 des Cooling Technology Institute

Das Messmikrophon ist in einer Höhe von 1.5 m über dem Ventilatorzylinder in einem Winkel von 45° zu platzieren. Diese Position gewährleistet eine präzise Schallmessungen, da sich das Mikrophon außerhalb des mit hoher Geschwindigkeit austretenden Ventilatorluftstroms befindet und somit eine Unsicherheitsquelle ausgeschlossen ist.

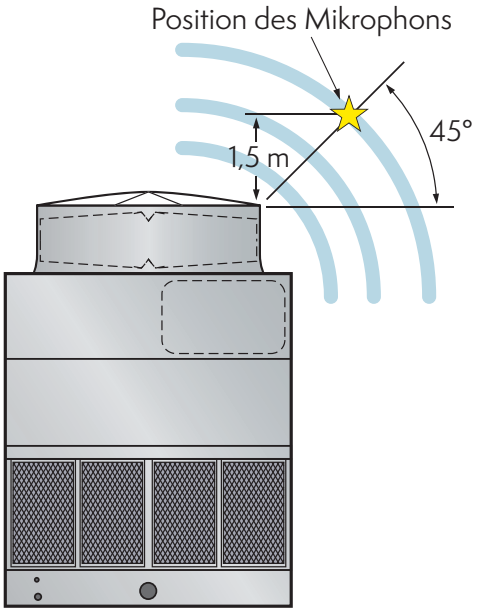

Typische Schalldruckpegel wohlbekannter Geräusche:

Flugzeug, in einer Entfernung von 45 m	140 dB(A)
Kreissäge	110 dB(A)
Diskothek	100 dB(A)
Sattelschlepper	90 dB(A)
Fußgängerweg an einer viel befahrenen Straße	80 dB(A)
Haushaltsstaubsauger, in einer Entfernung von 1 m	70 dB(A)
Normales Gespräch	60 dB(A)
Stille Bibliothek	40 dB(A)

Wissenswerte Fakten zum Schall:

- +/- 1 dB(A) ist für das menschliche Ohr nicht hörbar
- Die Dämpfung einer Schallquelle um 10 dB(A) erscheint dem menschlichen Gehör als halb so laut

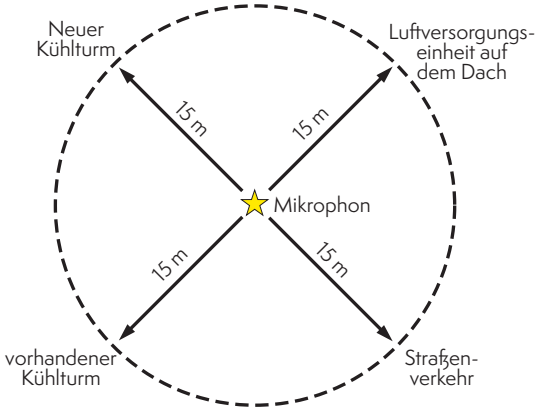

Einfache Überprüfung

In einem Abstand von 1.5 m zum Kühlturm zeichnet das Schallmessgerät ausschließlich das Kühlturmgeräusch auf. Auf diese Weise lassen sich die tatsächlichen Geräusche des Kühlturms gegenüber den spezifizierten Schalldaten mit guter Bestimmtheit abgleichen.

Falls der Schall in einem Abstand von 15 m oder mehr von der schallempfindlichen Stelle bestimmt wird, werden die gemessenen Daten zunehmend ungenauer, da die Wahrscheinlichkeit steigt, dass sich innerhalb dieses Radius von 15 m um das Schallmessmikrophon noch weitere Schallquellen befinden.

Schallqualität

Der am Oberteil des Kühlturms austretende Schall setzt sich aus den tiefen und mittleren Frequenzanteilen des Ventilatorgeräusches zusammen. Diese im tiefen und mittleren Frequenzbereich auftretenden Ventilatorgeräusche lassen sich nur schwer dämpfen. Sie durchdringen und umwandern jedes Hindernis und sind das, was an jedem schallsensiblen Ort hörbar ist.

Der an den Seiten des Kühlturms abgegebene Schall wird weitaus seltener beanstandet, da er aus hochfrequenten Wassergeräuschen besteht, die auf natürliche Weise mit zunehmender Entfernung gedämpft werden.

Der seitlich am Kühlturm gemessene Schall befindet sich innerhalb des Schallschattens des vom Oberteil abgestrahlten Geräusches. Außerhalb dieses Schallschattens werden die hochfrequenten Wassergeräusche von den tief- und mittelfrequenten Anteilen der Ventilatorgeräusche vollständig überdeckt.

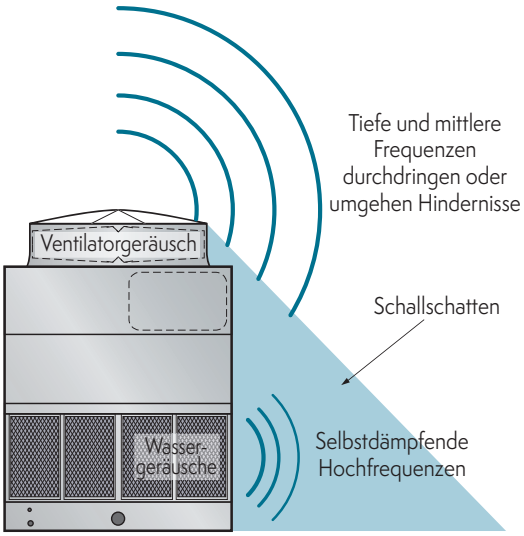

Technische Unterstützung durch EVAPCO

EVAPCO Vertriebspartner

EVAPCO arbeitet mit einem weltweiten Netz von Vertriebspartnern, so dass Sie immer einen Experten vor Ort haben, auf den Sie sich verlassen können, und der Ihnen bei all Ihren Anforderungen im Bereich der gewerblichen Kälte- und Klimatechnik zur Seite steht – von der Angebotserstellung bis hin zur Beantwortung von Fragen, die Ihnen bei der Ausführung Ihrer Projekte und Aufträge hilfreich sind. Kontaktieren Sie Ihren Vertriebspartner wann immer Sie Hilfe benötigen. Wir sind der Aufgabe gewachsen! Den für Sie zuständigen Vertriebspartner finden Sie jetzt unter **evapco.eu**.

SPECTRUM

Mithilfe des Computer-Auslegungsprogramms SPECTRUM ist es ein leichtes, die richtige EVAPCO-Lösung für jedes Projekt zu finden und zu optimieren. Werten Sie thermische Leistung, den Platz- und Energiebedarf innerhalb unserer Baureihen aus. Stellen Sie das erforderliche optionale Zubehör zusammen und erstellen Sie komplette Spezifikationen und Gerätezeichnungen - alles in einem benutzerfreundlichen und vertrauten Windowsformat. Wenden Sie sich an Ihren EVAPCO Vertriebspartner, um jetzt persönliche Zugangsdaten zu SPECTRUM zu erhalten.

evapco.eu

Unter www.evapco.eu erhalten Sie aktuelle und umfangreiche Produktinformationen. Die Webseite enthält eine Vielzahl von Informationen und Quellen einschließlich:

- Produktkatalogen
- Montageanleitungen
- Betriebs- und Wartungsanleitungen
- Videos

Advanced Technology Series
AT
Technische Daten & Abmessungen

Nomenklatur

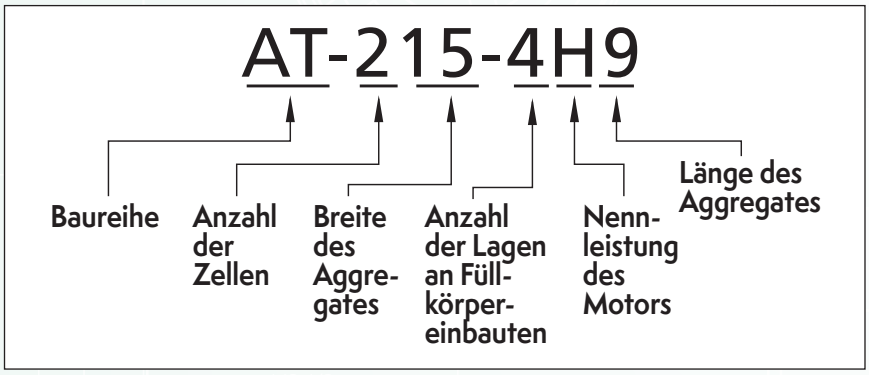

Baureihe
AT – „Advanced Technology" (AT) Kühlturm

Anzahl der Zellen
Wird durch die Anzahl der Eintrittsanschlüsse bestimmt, können 1, 2, 3 oder 4 sein

Breite des Aggregates
Gesamtbreite des Aggregates in Fuß, einschließlich aller Zellen. Der Wert wird auf die nächstgerade Zahl aufgerundet

Anzahl der Lagen an Füllkörpereinbauten
Wird durch die Menge der Füllkörperlagen (jeweils 30 cm hoch) bestimmt. Können 1, 2, 3 oder 4 Lagen sein

Nennleistung des Motors
Wird durch die Nennleistung pro Ventilatormotor bestimmt. Erhältlich von E = 1.5 kW bis R = 75 kW

Länge des Aggregates
Gesamtlänge des Aggregates in Fuß, einschließlich aller Zellen. Der Wert wird auf die nächstgerade Zahl aufgerundet

Modelle: AT 14-2E4 bis 14-3G6

Einzelliges Aggregat

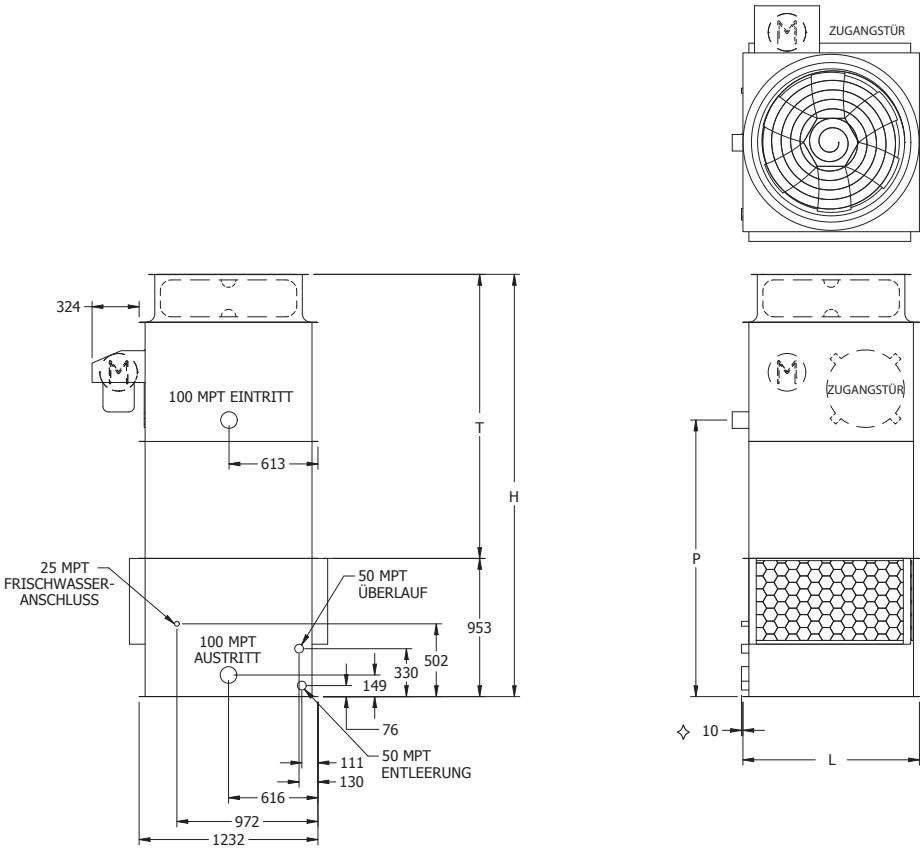

Modell Nr.	Gewichte (kg)			Ventilator Motor (kW)	Luftstrom (m^3/s)	Abmessungen (mm)			
	Versandgewicht	Betriebsgewicht	Schwerstes Teil✦			H†	T†	P	L
AT 14-2E4	490	775	330	1.5	4.5	2,908	1,956	1,905	1,216
AT 14-3E4	525	810	365	1.5	4.5	3,213	2,261	2,210	1,216
AT 14-2F4	515	800	355	2.2	5.1	2,908	1,956	1,905	1,216
AT 14-3F4	550	835	390	2.2	5.0	3,213	2,261	2,210	1,216
AT 14-2F6	630	1,095	430	2.2	7.2	2,908	1,956	1,905	1,826
AT 14-3F6	675	1,140	475	2.2	7.1	3,213	2,261	2,210	1,826
AT 14-2G6	640	1,100	440	4	8.5	2,908	1,956	1,905	1,826
AT 14-3G6	685	1,150	485	4	8.4	3,213	2,261	2,210	1,826

ANMERKUNG: (1) Für den Kühlwasserkreislauf ist eine ausreichend bemessene Abflutleitung vorzusehen, damit die Anreicherung von Feststoffen im Umlaufwasser verhindert wird.
(2) Verwenden Sie keine Katalogzeichnungen als zertifizierte Ausdrucke. Abmessungen und Gewichte sind unverbindlich und können sich ändern.
(3) Es muss ausreichend Platz für den Zugang zum Kühlturm gelassen werden (siehe hierzu EVAPCO´s „Leitfaden für die Aggregateaufstellung".

✧ Der Austrittstutzen reicht über den Bodenflansch hinaus.
† Höhe inkl. werkseitig montiertem Ventilatorschutzgitter.
✦ Schwerste Sektion ist die obere Sektion.

Modelle: AT 14-2E9 bis 14-3G12

Einzelliges Aggregat

*14-2E9 bis 14-3F9
(1) 4" Eintritt
(1) 4" Austritt

*14-2F12 bis 14-3G12
(1) 6" Eintritt
(1) 6" Austritt

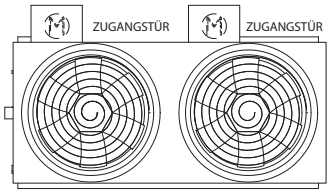

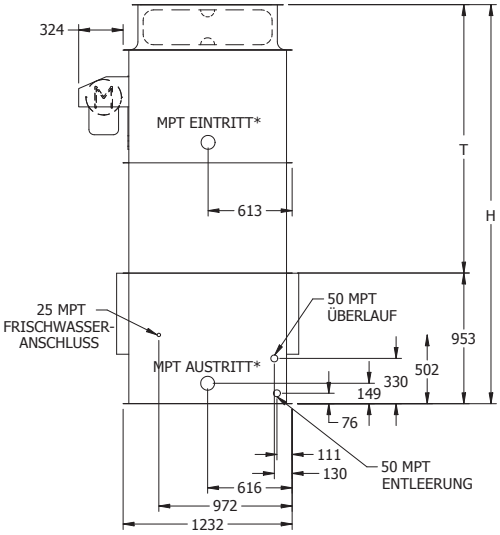

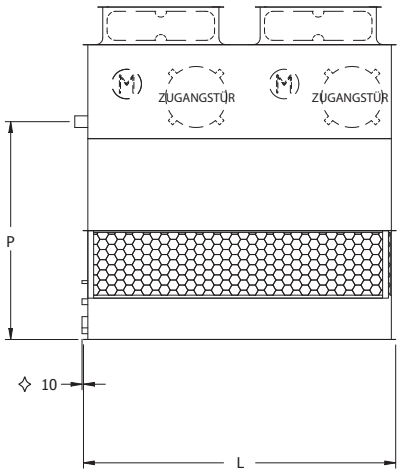

Modell Nr.	Gewichte (kg)			Ventilator Motor (kW)	Luftstrom (m^3/s)	Abmessungen (mm)			
	Versandgewicht	Betriebsgewicht	Schwerstes Teil✦			H†	T†	P	L
AT 14-2E9	905	1,610	625	(2) 1.5	10.0	2,908	1,956	1,905	2,731
AT 14-3E9	980	1,685	700	(2) 1.5	9.8	3,213	2,261	2,210	2,731
AT 14-2F9	955	1,655	670	(2) 2.2	11.4	2,908	1,956	1,905	2,731
AT 14-3F9	1,025	1,730	745	(2) 2.2	11.1	3,213	2,261	2,210	2,731
AT 14-2F12	1,150	2,110	805	(2) 2.2	14.6	2,908	1,956	1,905	3,651
AT 14-3F12	1,240	2,200	895	(2) 2.2	14.3	3,213	2,261	2,210	3,651
AT 14-2G12	1,165	2,125	820	(2) 4	17.2	2,908	1,956	1,905	3,651
AT 14-3G12	1,255	2,220	910	(2) 4	16.8	3,213	2,261	2,210	3,651

ANMERKUNG:
(1) Für den Kühlwasserkreislauf ist eine ausreichend bemessene Abflutleitung vorzusehen, damit die Anreicherung von Feststoffen im Umlaufwasser verhindert wird.
(2) Verwenden Sie keine Katalogzeichnungen als zertifizierte Ausdrucke. Abmessungen und Gewichte sind unverbindlich und können sich ändern.
(3) Es muss ausreichend Platz für den Zugang zum Kühlturm gelassen werden (siehe hierzu EVAPCO´s „Leitfaden für die Aggregateaufstellung".

✧ Der Austrittstutzen reicht über den Bodenflansch hinaus.
† Höhe inkl. werkseitig montiertem Ventilatorschutzgitter.
✦ Schwerste Sektion ist die obere Sektion.

Modelle: AT 19-2F6 bis 19-4J6

Einzelliges Aggregat

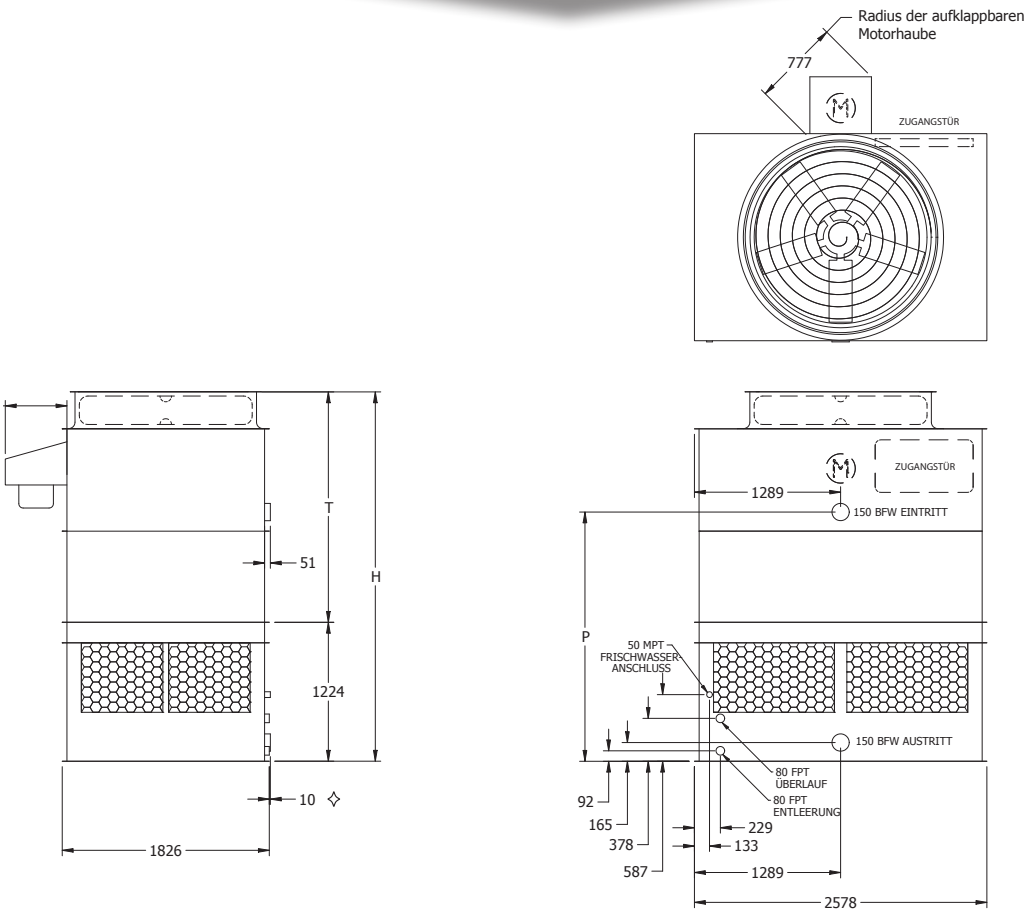

Modell Nr.	Gewichte (kg)			Ventilator Motor (kW)	Luftstrom (m^3/s)	Abmessungen (mm)		
	Versandgewicht	Betriebsgewicht	Schwerstes Teil✦			H†	T†	P
AT 19-2F6	1,395	2,320	885	2.2	10.7	3,258	2,032	2,197
AT 19-2G6	1,425	2,350	910	4	12.5	3,258	2,032	2,197
AT 19-2H6	1,440	2,370	930	5.5	14.3	3,258	2,032	2,197
AT 19-3F6	1,490	2,415	975	2.2	10.5	3,562	2,337	2,502
AT 19-3G6	1,515	2,440	1,000	4	12.3	3,562	2,337	2,502
AT 19-3H6	1,535	2,460	1,020	5.5	14.0	3,562	2,337	2,502
AT 19-3I6	1,545	2,470	1,035	7.5	15.3	3,562	2,337	2,502
AT 19-4F6	1,590	2,515	1,075	2.2	10.3	3,867	2,642	2,807
AT 19-4G6	1,615	2,540	1,100	4	12.1	3,867	2,642	2,807
AT 19-4H6	1,635	2,560	1,120	5.5	13.8	3,867	2,642	2,807
AT 19-4I6	1,645	2,570	1,135	7.5	15.1	3,867	2,642	2,807
AT 19-4J6	1,680	2,605	1,165	11	17.2	3,867	2,642	2,807
SLSF-Zusatz*	68	68	68			330	330	

ANMERKUNG: (1) Für den Kühlwasserkreislauf ist eine ausreichend bemessene Abflutleitung vorzusehen, damit die Anreicherung von Feststoffen im Umlaufwasser verhindert wird.
(2) Verwenden Sie keine Katalogzeichnungen als zertifizierte Ausdrucke. Abmessungen und Gewichte sind unverbindlich und können sich ändern.
(3) Es muss ausreichend Platz für den Zugang zum Kühlturm gelassen werden (siehe hierzu EVAPCO´s „Leitfaden für die Aggregateaufstellung".

✧ Der Austrittstutzen reicht über den Bodenflansch hinaus.
† Höhe inkl. werkseitig montiertem Ventilatorschutzgitter.
✦ Schwerste Sektion ist die obere Sektion.
* Zusätzliches Gewicht und Abmessungen für den optional erhältlichen extra geräuscharmen Ventilator.

Modelle: AT 19-2F8 bis 19-4J8

Einzelliges Aggregat

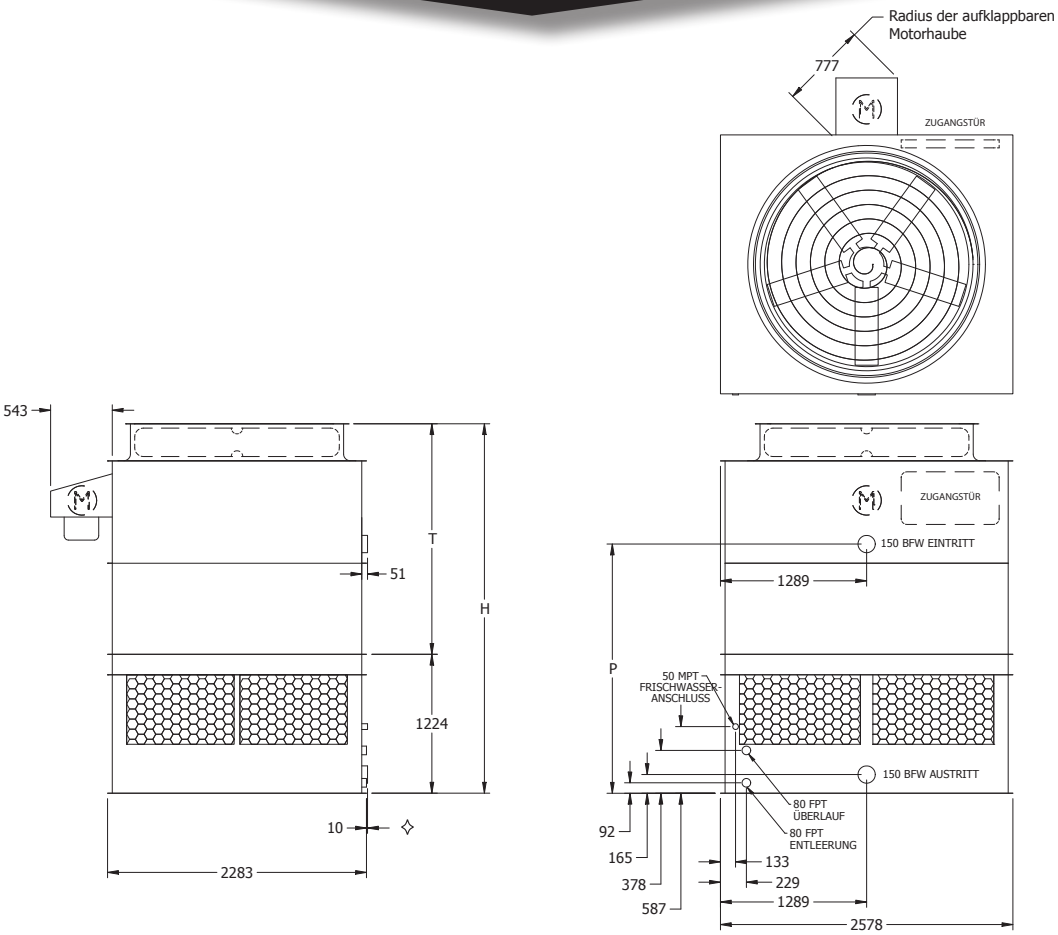

Modell Nr.	Gewichte (kg)			Ventilator Motor (kW)	Luftstrom (m^3/s)	Abmessungen (mm)		
	Versandgewicht	Betriebsgewicht	Schwerstes Teil✦			H†	T†	P
AT 19-2F8	1,585	2,680	1,005	2.2	12.6	3,258	2,032	2,197
AT 19-2G8	1,610	2,710	1,035	4	14.8	3,258	2,032	2,197
AT 19-2H8	1,630	2,725	1,050	5.5	16.8	3,258	2,032	2,197
AT 19-2I8	1,640	2,740	1,065	7.5	18.5	3,258	2,032	2,197
AT 19-3F8	1,685	2,785	1,110	2.2	12.4	3,562	2,337	2,502
AT 19-3G8	1,715	2,810	1,140	4	14.5	3,562	2,337	2,502
AT 19-3H8	1,735	2,830	1,155	5.5	16.6	3,562	2,337	2,502
AT 19-3I8	1,745	2,845	1,170	7.5	18.1	3,562	2,337	2,502
AT 19-3J8	1,810	2,910	1,195	11	20.6	3,562	2,337	2,502
AT 19-4F8	1,835	2,935	1,235	2.2	12.2	3,867	2,642	2,807
AT 19-4G8	1,855	2,955	1,260	4	14.3	3,867	2,642	2,807
AT 19-4H8	1,870	2,965	1,280	5.5	16.3	3,867	2,642	2,807
AT 19-4I8	1,775	2,870	1,295	7.5	17.8	3,867	2,642	2,807
AT 19-4J8	1,895	2,995	1,320	11	20.3	3,867	2,642	2,807
SLSF-Zusatz*	68	68	68			432	432	

ANMERKUNG: (1) Für den Kühlwasserkreislauf ist eine ausreichend bemessene Abflutleitung vorzusehen, damit die Anreicherung von Feststoffen im Umlaufwasser verhindert wird.
(2) Verwenden Sie keine Katalogzeichnungen als zertifizierte Ausdrucke. Abmessungen und Gewichte sind unverbindlich und können sich ändern.
(3) Es muss ausreichend Platz für den Zugang zum Kühlturm gelassen werden (siehe hierzu EVAPCO´s „Leitfaden für die Aggregateaufstellung".

✧ Der Austrittstutzen reicht über den Bodenflansch hinaus.
† Höhe inkl. werkseitig montiertem Ventilatorschutzgitter.
✦ Schwerste Sektion ist die obere Sektion.
* Zusätzliches Gewicht und Abmessungen für den optional erhältlichen extra geräuscharmen Ventilator.

Modelle: AT 18-2G9 bis 5K9T

Einzelliges Aggregat

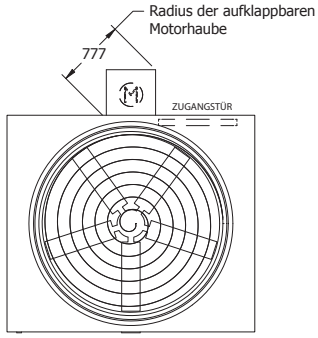

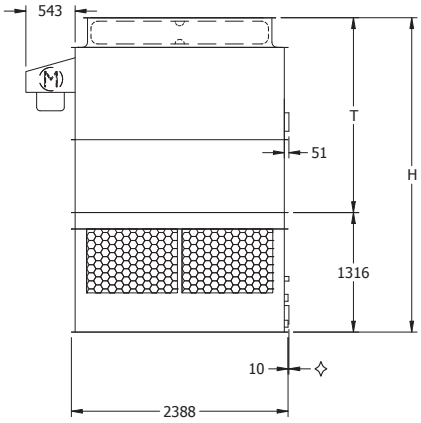

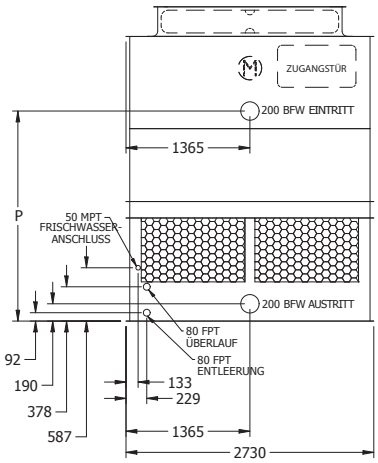

Modell Nr.	Gewichte (kg)			Ventilator Motor (kW)	Luftstrom (m^3/s)	Abmessungen (mm)		
	Versandgewicht	Betriebsgewicht	Schwerstes Teil✦			H†	T†	P
AT 18-2G9	1,760	2,980	1,210	4	16.9	3,464	2,146	2,315
AT 18-2H9	1,780	3,000	1,230	5.5	19.3	3,464	2,146	2,315
AT 18-2I9	1,790	3,010	1,245	7.5	21.1	3,464	2,146	2,315
AT 18-2J9	1,825	3,045	1,275	11	24.0	3,464	2,146	2,315
AT 18-3G9	1,875	3,095	1,335	4	16.7	3,769	2,451	2,619
AT 18-3H9	1,890	3,110	1,350	5.5	18.9	3,769	2,451	2,619
AT 18-3I9	1,905	3,125	1,365	7.5	20.7	3,769	2,451	2,619
AT 18-3J9	1,935	3,155	1,395	11	23.5	3,769	2,451	2,619
AT 18-3K9	1,960	3,180	1,330	15	24.2	3,769	2,451	2,619
AT 18-4G9	2,000	3,220	1,475	4	16.4	4,074	2,756	2,924
AT 18-4H9	2,020	3,240	1,490	5.5	18.6	4,074	2,756	2,924
AT 18-4I9	2,030	3,250	1,505	7.5	20.4	4,074	2,756	2,924
AT 18-4J9	2,065	3,285	1,540	11	23.1	4,074	2,756	2,924
AT 18-4K9	2,085	3,305	1,560	15	25.3	4,074	2,756	2,924
AT 18-4G9T	2,040	3,260	1,370	4	15.67	4,378	2,756	3,229
AT 18-4H9T	2,060	3,280	1,390	5.5	17.79	4,378	2,756	3,229
AT 18-4I9T	2,075	3,295	1,400	7.5	19.49	4,378	2,756	3,229
AT 18-4J9T	2,105	3,325	1,435	11	22.09	4,378	2,756	3,229
AT 18-4K9T	2,125	3,350	1,455	15	24.21	4,378	2,756	3,229
AT 18-5G9T	2,175	3,395	1,505	4	15.39	4,683	3,061	3,534
AT 18-5H9T	2,195	3,415	1,525	5.5	17.46	4,683	3,061	3,534
AT 18-5I9T	2,210	3,430	1,540	7.5	19.16	4,683	3,061	3,534
AT 18-5J9T	2,240	3,460	1,570	11	21.76	4,683	3,061	3,534
AT 18-5K9T	2,265	3,485	1,590	15	23.79	4,683	3,061	3,534
SLSF-Zusatz*	-	-	-			738	738	

ANMERKUNG: (1) Für den Kühlwasserkreislauf ist eine ausreichend bemessene Abflutleitung vorzusehen, damit die Anreicherung von Feststoffen im Umlaufwasser verhindert wird.
(2) Verwenden Sie keine Katalogzeichnungen als zertifizierte Ausdrucke. Abmessungen und Gewichte sind unverbindlich und können sich ändern.
(3) Es muss ausreichend Platz für den Zugang zum Kühlturm gelassen werden (siehe hierzu EVAPCO´s „Leitfaden für die Aggregateaufstellung".
(4) Bei 4 Lagen beträgt die zusätzliche Höhe 738 mm und der Ventilator-Ausblaszylinder kann für Transportzwecke demontiert werden.

✧ Der Austrittstutzen reicht über den Bodenflansch hinaus.
† Höhe inkl. werkseitig montiertem Ventilatorschutzgitter.
✦ Schwerste Sektion ist die obere Sektion.

Modelle: AT 18-2H11 bis 18-5K11T

Einzelliges Aggregat

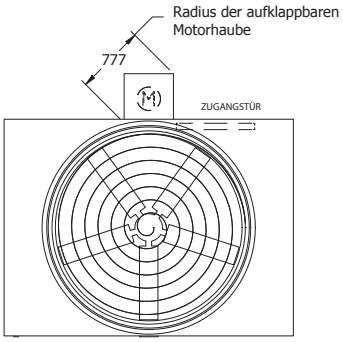

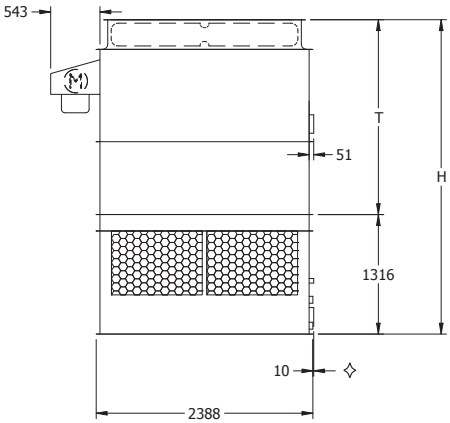

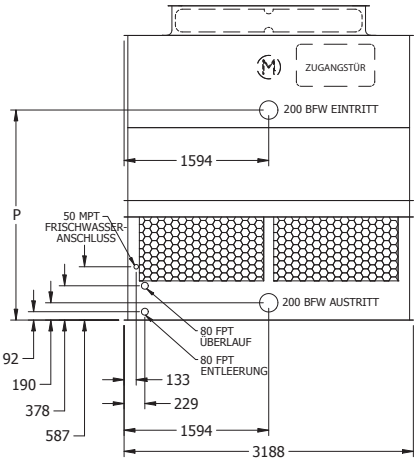

Modell Nr.	Gewichte (kg)			Ventilator Motor (kW)	Luftstrom (m^3/s)	Abmessungen (mm)		
	Versandgewicht	Betriebsgewicht	Schwerstes Teil✦			H†	T†	P
AT 18-2H11	2,010	3,425	1,310	5.5	20.4	3,464	2,146	2,315
AT 18-2I11	2,025	3,440	1,325	7.5	22.4	3,464	2,146	2,315
AT 18-2J11	2,055	3,470	1,355	11	25.4	3,464	2,146	2,315
AT 18-2K11	2,075	3,495	1,380	15	27.8	3,464	2,146	2,315
AT 18-3H11	2,140	3,555	1,440	5.5	20.1	3,769	2,451	2,619
AT 18-3I11	2,155	3,570	1,455	7.5	21.9	3,769	2,451	2,619
AT 18-3J11	2,185	3,600	1,490	11	24.9	3,769	2,451	2,619
AT 18-3K11	2,210	3,625	1,510	15	27.3	3,769	2,451	2,619
AT 18-4H11	2,290	3,705	1,590	5.5	19.7	4,074	2,756	2,924
AT 18-4I11	2,305	3,720	1,605	7.5	21.6	4,074	2,756	2,924
AT 18-4J11	2,335	3,750	1,635	11	24.5	4,074	2,756	2,924
AT 18-4K11	2,360	3,775	1,660	15	26.9	4,074	2,756	2,924
AT 18-4H11T	2,335	3,750	1,590	5.5	20.10	4,378	2,756	3,229
AT 18-4I11T	2,350	3,765	1,605	7.5	21.99	4,378	2,756	3,229
AT 18-4J11T	2,380	3,795	1,635	11	25.01	4,378	2,756	3,229
AT 18-4K11T	2,405	3,820	1,660	15	27.33	4,378	2,756	3,229
AT 18-5H11T	2,490	3,905	1,745	5.5	19.77	4,683	3,061	3,534
AT 18-5I11T	2,505	3,920	1,760	7.5	21.66	4,683	3,061	3,534
AT 18-5J11T	2,535	3,950	1,790	11	24.59	4,683	3,061	3,534
AT 18-5K11T	2,560	3,975	1,815	15	26.90	4,683	3,061	3,534
SLSF-Zusatz*	-	-	-			738	738	

ANMERKUNG:
(1) Für den Kühlwasserkreislauf ist eine ausreichend bemessene Abflutleitung vorzusehen, damit die Anreicherung von Feststoffen im Umlaufwasser verhindert wird.
(2) Verwenden Sie keine Katalogzeichnungen als zertifizierte Ausdrucke. Abmessungen und Gewichte sind unverbindlich und können sich ändern.
(3) Es muss ausreichend Platz für den Zugang zum Kühlturm gelassen werden (siehe hierzu EVAPCO´s „Leitfaden für die Aggregateaufstellung".
(4) Bei 4 Lagen beträgt die zusätzliche Höhe 738 mm und der Ventilator-Ausblaszylinder kann für Transportzwecke demontiert werden.

✧ Der Austrittstutzen reicht über den Bodenflansch hinaus.
† Höhe inkl. werkseitig montiertem Ventilatorschutzgitter.
✦ Schwerste Sektion ist die obere Sektion.

Modelle: AT 18-2H12 bis 18-5L12T

Einzelliges Aggregat

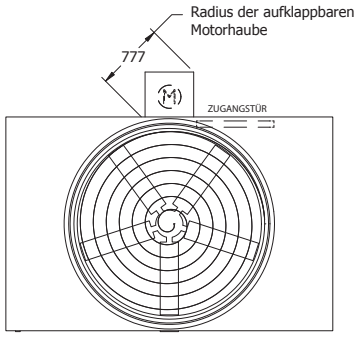

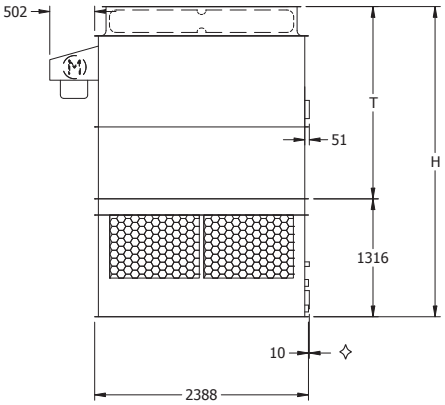

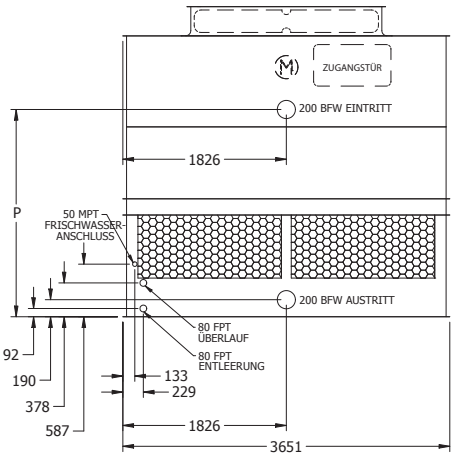

Modell Nr.	Gewichte (kg)			Ventilator Motor (kW)	Luftstrom (m^3/s)	Abmessungen (mm)		
	Versandgewicht	Betriebsgewicht	Schwerstes Teil✦			H†	T†	P
AT 18-2H12	2,200	3,850	1,440	5.5	22.7	3,464	2,146	2,315
AT 18-2I12	2,215	3,865	1,455	7.5	24.9	3,464	2,146	2,315
AT 18-2J12	2,245	3,895	1,490	11	28.3	3,464	2,146	2,315
AT 18-2K12	2,270	3,920	1,510	15	31.0	3,464	2,146	2,315
AT 18-3H12	2,350	4,000	1,590	5.5	22.4	3,769	2,451	2,619
AT 18-3I12	2,365	4,015	1,605	7.5	24.5	3,769	2,451	2,619
AT 18-3J12	2,395	4,045	1,635	11	27.8	3,769	2,451	2,619
AT 18-3K12	2,420	4,070	1,660	15	30.4	3,769	2,451	2,619
AT 18-3L12	2,430	4,080	1,675	18.5	32.7	3,769	2,451	2,619
AT 18-4H12	2,515	4,165	1,755	5.5	21.9	4,074	2,756	2,924
AT 18-4I12	2,525	4,180	1,770	7.5	24.0	4,074	2,756	2,924
AT 18-4J12	2,560	4,210	1,800	11	27.3	4,074	2,756	2,924
AT 18-4K12	2,580	4,230	1,825	15	29.9	4,074	2,756	2,924
AT 18-4L12	2,595	4,245	1,835	18.5	32.1	4,074	2,756	2,924
AT 18-4H12T	2,560	4,210	1,755	5.5	22.37	4,378	2,756	3,229
AT 18-4I12T	2,575	4,225	1,770	7.5	24.49	4,378	2,756	3,229
AT 18-4J12T	2,605	4,255	1,800	11	27.84	4,378	2,756	3,229
AT 18-4K12T	2,630	4,280	1,825	15	30.49	4,378	2,756	3,229
AT 18-4L12T	2,640	4,295	1,835	18.5	32.71	4,378	2,756	3,229
AT 18-5H12T	2,735	4,385	1,930	5.5	22.04	4,683	3,061	3,534
AT 18-5I12T	2,745	4,400	1,940	7.5	24.12	4,683	3,061	3,534
AT 18-5J12T	2,780	4,430	1,975	11	27.37	4,683	3,061	3,534
AT 18-5K12T	2,800	4,450	1,995	15	29.97	4,683	3,061	3,534
AT 18-5L12T	2,815	4,465	2,010	18.5	32.14	4,683	3,061	3,534
SLSF-Zusatz*	-	-	-			738	738	

ANMERKUNG:
(1) Für den Kühlwasserkreislauf ist eine ausreichend bemessene Abflutleitung vorzusehen, damit die Anreicherung von Feststoffen im Umlaufwasser verhindert wird.
(2) Verwenden Sie keine Katalogzeichnungen als zertifizierte Ausdrucke. Abmessungen und Gewichte sind unverbindlich und können sich ändern.
(3) Es muss ausreichend Platz für den Zugang zum Kühlturm gelassen werden (siehe hierzu EVAPCO´s „Leitfaden für die Aggregateaufstellung".
(4) Bei 4 Lagen beträgt die zusätzliche Höhe 738 mm und der Ventilator-Ausblaszylinder kann für Transportzwecke demontiert werden.

✧ Der Austrittstutzen reicht über den Bodenflansch hinaus.
† Höhe inkl. werkseitig montiertem Ventilatorschutzgitter.
✦ Schwerste Sektion ist die obere Sektion.

Modelle: AT 18-2H14 bis 18-5M14T

Einzelliges Aggregat

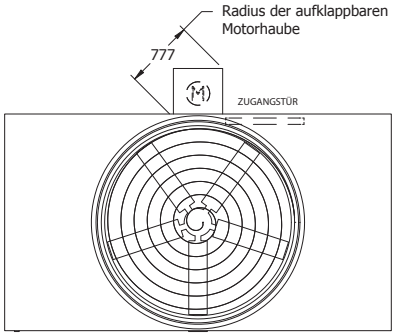

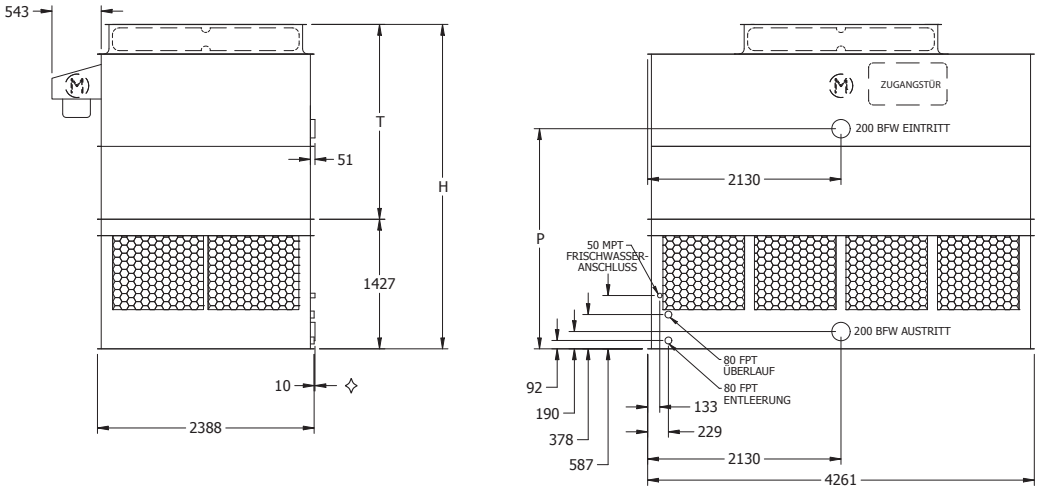

Modell Nr.	Gewichte (kg)			Ventilator Motor (kW)	Luftstrom (m^3/s)	Abmessungen (mm)		
	Versandgewicht	Betriebsgewicht	Schwerstes Teil✦			H†	T†	P
AT 18-2H14	2,445	4,380	1,545	5.5	24.8	3,575	2,146	2,426
AT 18-2I14	2,460	4,395	1,560	7.5	27.2	3,575	2,146	2,426
AT 18-2J14	2,490	4,425	1,590	11	30.9	3,575	2,146	2,426
AT 18-2K14	2,515	4,450	1,615	15	33.8	3,575	2,146	2,426
AT 18-2L14	2,525	4,465	1,630	18.5	36.3	3,575	2,146	2,426
AT 18-3H14	2,615	4,555	1,720	5.5	24.4	3,880	2,451	2,731
AT 18-3I14	2,630	4,570	1,735	7.5	26.7	3,880	2,451	2,731
AT 18-3J14	2,665	4,600	1,765	11	30.4	3,880	2,451	2,731
AT 18-3K14	2,685	4,620	1,785	15	33.2	3,880	2,451	2,731
AT 18-3L14	2,700	4,635	1,800	18.5	35.6	3,880	2,451	2,731
AT 18-3M14	2,710	4,645	1,810	22	37.8	3,880	2,451	2,731
AT 18-4H14	2,805	4,740	1,905	5.5	24.0	4,185	2,756	3,035
AT 18-4I14	2,815	4,755	1,920	7.5	26.2	4,185	2,756	3,035
AT 18-4J14	2,850	4,785	1,950	11	29.9	4,185	2,756	3,035
AT 18-4K14	2,870	4,810	1,975	15	32.7	4,185	2,756	3,035
AT 18-4L14	2,885	4,820	1,985	18.5	35.0	4,185	2,756	3,035
AT 18-4M14	2,895	4,830	1,995	22	37.1	4,185	2,756	3,035
AT 18-4H14T	2,855	4,790	1,905	5.5	24.40	4,489	2,756	3,340
AT 18-4I14T	2,865	4,805	1,920	7.5	26.76	4,489	2,756	3,340
AT 18-4J14T	2,900	4,835	1,950	11	30.44	4,489	2,756	3,340
AT 18-4K14T	2,920	4,860	1,975	15	33.32	4,489	2,756	3,340
AT 18-4L14T	2,935	4,870	1,985	18.5	35.68	4,489	2,756	3,340
AT 18-4M14T	2,945	4,880	1,995	22	37.80	4,489	2,756	3,340
AT 18-5H14T	3,050	4,985	2,100	5.5	24.02	4,794	3,061	3,645
AT 18-5I14T	3,065	5,000	2,115	7.5	26.33	4,794	3,061	3,645
AT 18-5J14T	3,095	5,035	2,150	11	29.92	4,794	3,061	3,645
AT 18-5K14T	3,120	5,055	2,170	15	32.75	4,794	3,061	3,645
AT 18-5L14T	3,130	5,070	2,185	18.5	35.11	4,794	3,061	3,645
AT 18-5M14T	3,140	5,080	2,195	22	37.19	4,794	3,061	3,645
SLSF-Zusatz*	-	-	-			738	738	

ANMERKUNG: (1) Für den Kühlwasserkreislauf ist eine ausreichend bemessene Abflutleitung vorzusehen, damit die Anreicherung von Feststoffen im Umlaufwasser verhindert wird.
(2) Verwenden Sie keine Katalogzeichnungen als zertifizierte Ausdrucke. Abmessungen und Gewichte sind unverbindlich und können sich ändern.
(3) Es muss ausreichend Platz für den Zugang zum Kühlturm gelassen werden (siehe hierzu EVAPCO´s „Leitfaden für die Aggregateaufstellung".
(4) Bei 4 Lagen beträgt die zusätzliche Höhe 738 mm und der Ventilator-Ausblaszylinder kann für Transportzwecke demontiert werden.

✧ Der Austrittstutzen reicht über den Bodenflansch hinaus.
† Höhe inkl. werkseitig montiertem Ventilatorschutzgitter.
✦ Schwerste Sektion ist die obere Sektion.

Modelle: AT 110-2I12 bis 110-5N12T

Einzelliges Aggregat

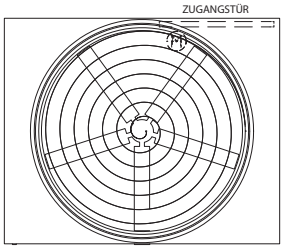

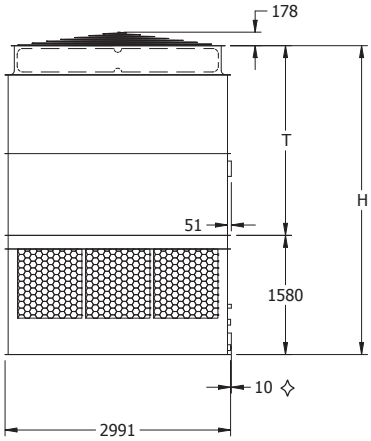

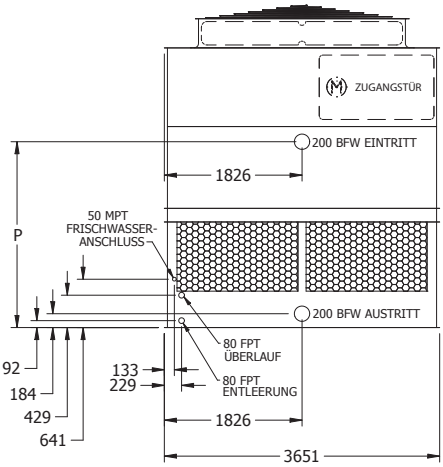

Modell Nr.	Gewichte (kg)			Ventilator Motor (kW)	Luftstrom (m^3/s)	Abmessungen (mm)		
	Versandgewicht	Betriebsgewicht	Schwerstes Teil✦			H†	T†	P
AT 110-2I12	3,005	5,255	1,905	7.5	30.5	4,096	2,515	2,464
AT 110-2J12	3,035	5,285	1,935	11	34.7	4,096	2,515	2,464
AT 110-2K12	3,055	5,305	1,960	15	38.0	4,096	2,515	2,464
AT 110-2L12	3,080	5,330	1,980	18.5	40.8	4,096	2,515	2,464
AT 110-2M12	3,125	5,375	2,030	22	43.3	4,096	2,515	2,464
AT 110-3I12	3,220	5,470	2,125	7.5	30.1	4,401	2,819	2,769
AT 110-3J12	3,250	5,500	2,155	11	34.1	4,401	2,819	2,769
AT 110-3K12	3,275	5,525	2,175	15	37.3	4,401	2,819	2,769
AT 110-3L12	3,300	5,545	2,200	18.5	40.1	4,401	2,819	2,769
AT 110-3M12	3,345	5,595	2,245	22	42.4	4,401	2,819	2,769
AT 110-4I12	3,410	5,660	2,315	7.5	29.6	4,705	3,124	3,073
AT 110-4J12	3,445	5,695	2,345	11	33.6	4,705	3,124	3,073
AT 110-4K12	3,465	5,715	2,370	15	36.8	4,705	3,124	3,073
AT 110-4L12	3,490	5,740	2,390	18.5	39.5	4,705	3,124	3,073
AT 110-4M12	3,535	5,785	2,435	22	41.8	4,705	3,124	3,073
AT 110-4N12	3,645	5,895	2,550	26	43.8	4,705	3,124	3,073
AT 110-4I12T	3,460	5,710	2,315	7.5	30.16	5,010	3,124	3,378
AT 110-4J12T	3,495	5,740	2,345	11	34.22	5,010	3,124	3,378
AT 110-4K12T	3,515	5,765	2,370	15	37.47	5,010	3,124	3,378
AT 110-4L12T	3,540	5,790	2,390	18.5	40.21	5,010	3,124	3,378
AT 110-4M12T	3,585	5,835	2,435	22	42.57	5,010	3,124	3,378
AT 110-4N12T	3,695	5,945	2,550	26	44.65	5,010	3,124	3,378
AT 110-5I12T	3,665	5,915	2,520	7.5	29.64	5,315	3,429	3,683
AT 110-5J12T	3,700	5,950	2,550	11	33.65	5,315	3,429	3,683
AT 110-5K12T	3,720	5,970	2,575	15	36.86	5,315	3,429	3,683
AT 110-5L12T	3,745	5,995	2,595	18.5	39.55	5,315	3,429	3,683
AT 110-5M12T	3,790	6,040	2,640	22	41.86	5,315	3,429	3,683
AT 110-5N12T	3,905	6,155	2,755	26	43.89	5,315	3,429	3,683
SLSF-Zusatz*	318	318	318			546	546	

ANMERKUNG: (1) Für den Kühlwasserkreislauf ist eine ausreichend bemessene Abflutleitung vorzusehen, damit die Anreicherung von Feststoffen im Umlaufwasser verhindert wird.
(2) Verwenden Sie keine Katalogzeichnungen als zertifizierte Ausdrucke. Abmessungen und Gewichte sind unverbindlich und können sich ändern.
(3) Es muss ausreichend Platz für den Zugang zum Kühlturm gelassen werden (siehe hierzu EVAPCO´s „Leitfaden für die Aggregateaufstellung".

✧ Der Austrittstutzen reicht über den Bodenflansch hinaus.
† Höhe inkl. werkseitig montiertem Ventilatorschutzgitter.
✦ Schwerste Sektion ist die obere Sektion.
* Zusätzliches Gewicht und Abmessungen für den optional erhältlichen extra geräuscharmen Ventilator.

Modelle: AT 110-2I18 bis 110-5N18T

Einzelliges Aggregat

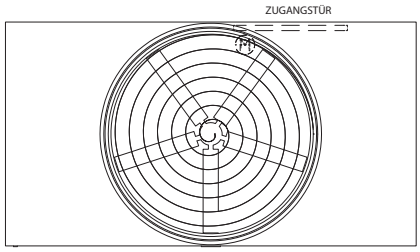

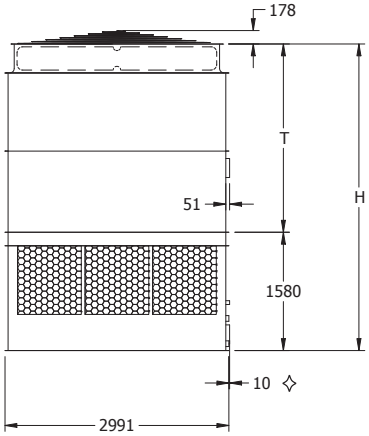

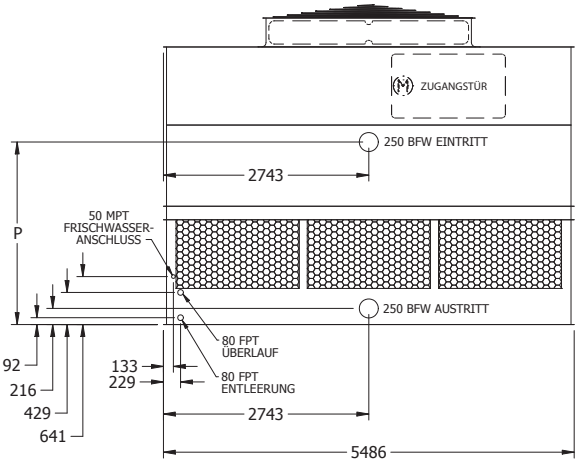

Hinweis: Die Option mit 2 Ventilatoren ist durch ein „-DF" am Ende der Modellbezeichnung gekennzeichnet. Ventilatorleistung (kW) und Gewichte können variieren.

Modell Nr.	Gewichte (kg)			Ventilator Motor (kW)	Luftstrom (m^3/s)	Abmessungen (mm)		
	Versandgewicht	Betriebsgewicht	Schwerstes Teil✦			H†	T†	P
AT 110-2I18	4,170	7,615	2,560	7.5	40.6	4,096	2,515	2,438
AT 110-2J18	4,200	7,650	2,590	11	46.2	4,096	2,515	2,438
AT 110-2K18	4,225	7,670	2,615	15	50.6	4,096	2,515	2,438
AT 110-2L18	4,245	7,695	2,635	18.5	54.3	4,096	2,515	2,438
AT 110-2M18	4,290	7,740	2,680	22	57.6	4,096	2,515	2,438
AT 110-3I18	4,480	7,930	2,870	7.5	40.0	4,401	2,819	2,743
AT 110-3J18	4,515	7,960	2,905	11	45.4	4,401	2,819	2,743
AT 110-3K18	4,535	7,985	2,925	15	49.8	4,401	2,819	2,743
AT 110-3L18	4,560	8,005	2,950	18.5	53.4	4,401	2,819	2,743
AT 110-3M18	4,605	8,050	2,995	22	56.5	4,401	2,819	2,743
AT 110-3N18	4,715	8,165	3,105	30	61.9	4,401	2,819	2,743
AT 110-4I18	4,765	8,215	3,155	7.5	39.3	4,705	3,124	3,048
AT 110-4J18	4,800	8,245	3,190	11	44.7	4,705	3,124	3,048
AT 110-4K18	4,820	8,270	3,210	15	49.0	4,705	3,124	3,048
AT 110-4L18	4,845	8,290	3,235	18.5	52.5	4,705	3,124	3,048
AT 110-4M18	4,890	8,335	3,280	22	55.6	4,705	3,124	3,048
AT 110-4N18	5,005	8,450	3,395	30	60.9	4,705	3,124	3,048
AT 110-4I18T	4,835	8,285	3,155	7.5	40.07	5,010	3,124	3,353
AT 110-4J18T	4,865	8,315	3,190	11	45.54	5,010	3,124	3,353
AT 110-4K18T	4,890	8,335	3,210	15	49.88	5,010	3,124	3,353
AT 110-4L18T	4,910	8,360	3,235	18.5	53.57	5,010	3,124	3,353
AT 110-4M18T	4,960	8,405	3,280	22	56.73	5,010	3,124	3,353
AT 110-4N18T	5,070	8,520	3,395	30	62.06	5,010	3,124	3,353
AT 110-5I18T	5,130	8,575	3,450	7.5	39.45	5,315	3,429	3,658
AT 110-5J18T	5,160	8,605	3,480	11	44.84	5,315	3,429	3,658
AT 110-5K18T	5,180	8,630	3,505	15	49.13	5,315	3,429	3,658
AT 110-5L18T	5,205	8,650	3,525	18.5	52.72	5,315	3,429	3,658
AT 110-5M18T	5,250	8,700	3,570	22	55.78	5,315	3,429	3,658
AT 110-5N18T	5,365	8,810	3,685	30	61.02	5,315	3,429	3,658
SLSF-Zusatz*	318	318	318			546	546	

ANMERKUNG: (1) Für den Kühlwasserkreislauf ist eine ausreichend bemessene Abflutleitung vorzusehen, damit die Anreicherung von Feststoffen im Umlaufwasser verhindert wird.
(2) Verwenden Sie keine Katalogzeichnungen als zertifizierte Ausdrucke. Abmessungen und Gewichte sind unverbindlich und können sich ändern.
(3) Es muss ausreichend Platz für den Zugang zum Kühlturm gelassen werden (siehe hierzu EVAPCO´s „Leitfaden für die Aggregateaufstellung".

✧ Der Austrittstutzen reicht über den Bodenflansch hinaus.
† Höhe inkl. werkseitig montiertem Ventilatorschutzgitter.
✦ Schwerste Sektion ist die obere Sektion.
* Zusätzliches Gewicht und Abmessungen für den optional erhältlichen extra geräuscharmen Ventilator.

Modelle: AT 112-2I12 bis 112-5N12T

Einzelliges Aggregat

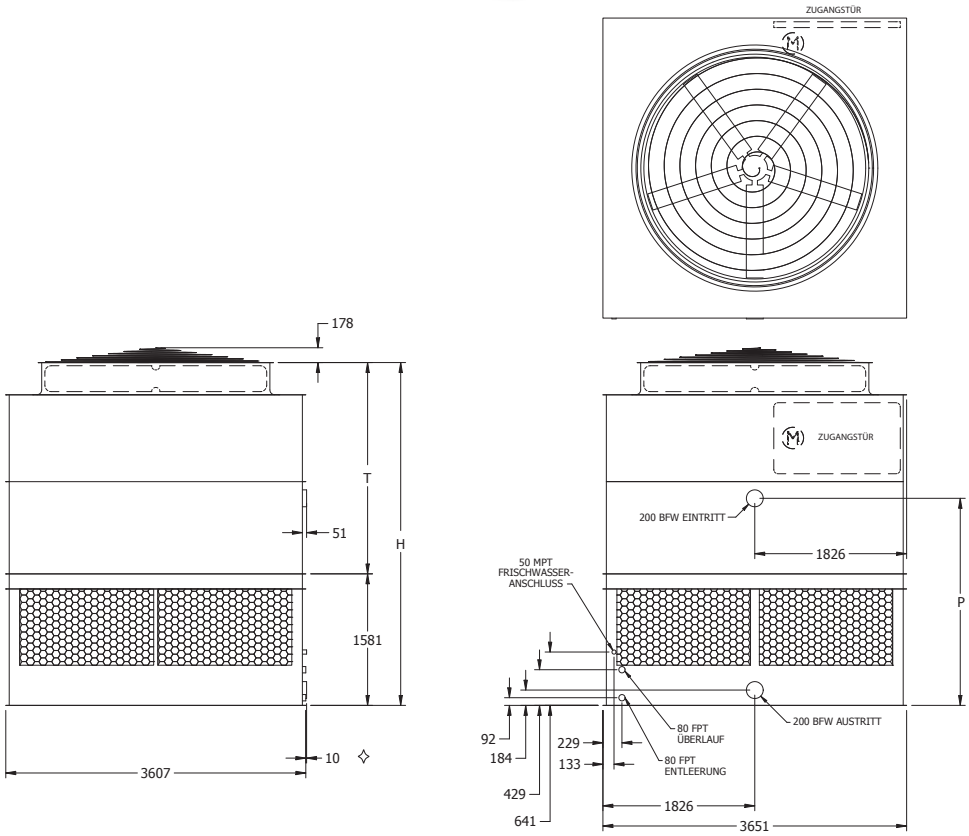

Modell Nr.	Gewichte (kg)			Ventilator Motor (kW)	Luftstrom (m^3/s)	Abmessungen (mm)		
	Versandgewicht	Betriebsgewicht	Schwerstes Teil✦			H†	T†	P
AT 112-2I12	3,325	6,140	2,235	7.5	33.8	4,121	2,540	2,489
AT 112-2J12	3,355	6,175	2,270	11	38.4	4,121	2,540	2,489
AT 112-2K12	3,380	6,195	2,290	15	42.1	4,121	2,540	2,489
AT 112-2L12	3,400	6,220	2,315	18.5	45.2	4,121	2,540	2,489
AT 112-2M12	3,445	6,265	2,360	22	47.9	4,121	2,540	2,489
AT 112-3I12	3,570	6,385	2,480	7.5	33.3	4,426	2,845	2,794
AT 112-3J12	3,600	6,420	2,515	11	37.8	4,426	2,845	2,794
AT 112-3K12	3,625	6,440	2,535	15	41.3	4,426	2,845	2,794
AT 112-3L12	3,645	6,465	2,560	18.5	44.3	4,426	2,845	2,794
AT 112-3M12	3,690	6,510	2,605	22	47.0	4,426	2,845	2,794
AT 112-4I12	3,790	6,610	2,705	7.5	32.7	4,731	3,150	3,099
AT 112-4J12	3,825	6,640	2,735	11	37.2	4,731	3,150	3,099
AT 112-4K12	3,845	6,665	2,760	15	40.7	4,731	3,150	3,099
AT 112-4L12	3,870	6,685	2,780	18.5	43.6	4,731	3,150	3,099
AT 112-4M12	3,915	6,730	2,825	22	46.2	4,731	3,150	3,099
AT 112-4N12	4,030	6,845	2,940	30	50.5	4,731	3,150	3,099
AT 112-4I12T	3,850	6,670	2,705	7.5	33.32	5,036	3,150	3,404
AT 112-4J12T	3,885	6,700	2,735	11	37.90	5,036	3,150	3,404
AT 112-4K12T	3,905	6,720	2,760	15	41.48	5,036	3,150	3,404
AT 112-4L12T	3,930	6,745	2,780	18.5	44.46	5,036	3,150	3,404
AT 112-4M12T	3,975	6,790	2,825	22	47.05	5,036	3,150	3,404
AT 112-4N12T	4,085	6,905	2,940	30	51.49	5,036	3,150	3,404
AT 112-5I12T	4,090	6,910	2,945	7.5	32.80	5,340	3,454	3,708
AT 112-5J12T	4,125	6,940	2,975	11	37.28	5,340	3,454	3,708
AT 112-5K12T	4,145	6,965	3,000	15	40.78	5,340	3,454	3,708
AT 112-5L12T	4,170	6,985	3,020	18.5	43.70	5,340	3,454	3,708
AT 112-5M12T	4,215	7,030	3,065	22	46.25	5,340	3,454	3,708
AT 112-5N12T	4,325	7,145	3,180	30	50.64	5,340	3,454	3,708
SLSF-Zusatz*	318	318	318			546	546	

ANMERKUNG: (1) Für den Kühlwasserkreislauf ist eine ausreichend bemessene Abflutleitung vorzusehen, damit die Anreicherung von Feststoffen im Umlaufwasser verhindert wird.
(2) Verwenden Sie keine Katalogzeichnungen als zertifizierte Ausdrucke. Abmessungen und Gewichte sind unverbindlich und können sich ändern.
(3) Es muss ausreichend Platz für den Zugang zum Kühlturm gelassen werden (siehe hierzu EVAPCO´s „Leitfaden für die Aggregateaufstellung".

✧ Der Austrittstutzen reicht über den Bodenflansch hinaus.
† Höhe inkl. werkseitig montiertem Ventilatorschutzgitter.
✦ Schwerste Sektion ist die obere Sektion.
* Zusätzliches Gewicht und Abmessungen für den optional erhältlichen extra geräuscharmen Ventilator.

Modelle: AT 112-2I14 bis 112-5N14T

Einzelliges Aggregat

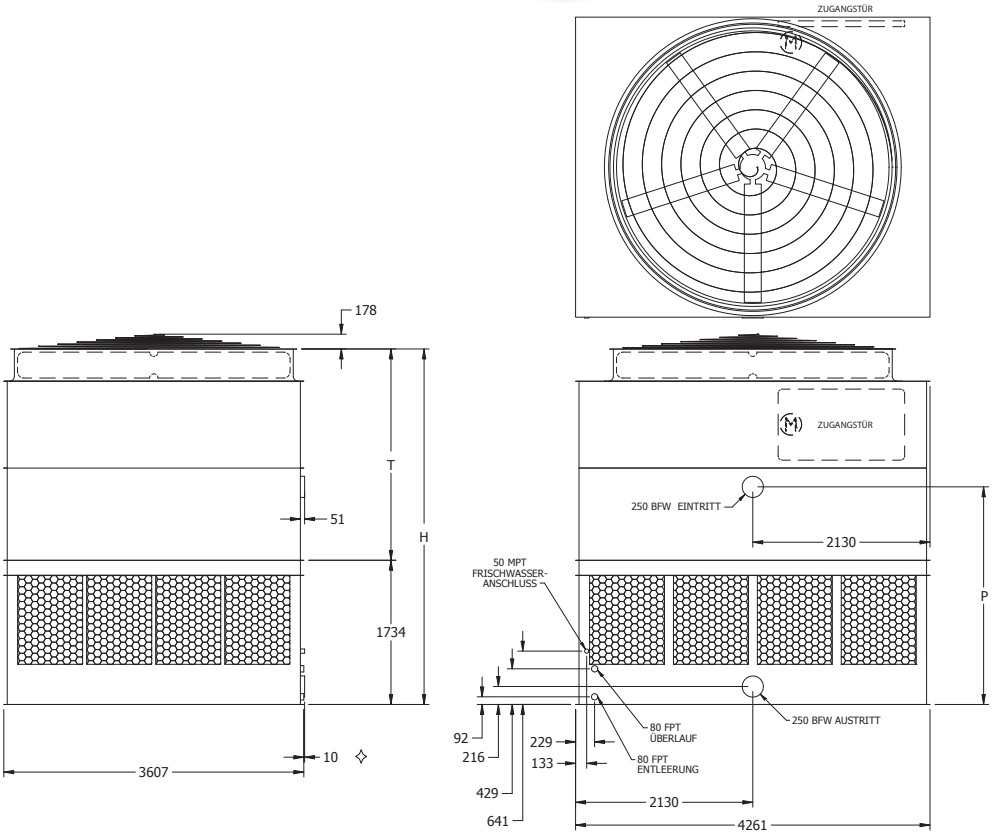

Modell Nr.	Gewichte (kg)			Ventilator Motor (kW)	Luftstrom (m^3/s)	Abmessungen (mm)		
	Versandgewicht	Betriebsgewicht	Schwerstes Teil✦			H†	T†	P
AT 112-2I14	3,735	7,060	2,430	7.5	36.7	4,274	2,540	2,616
AT 112-2J14	3,765	7,090	2,465	11	41.8	4,274	2,540	2,616
AT 112-2K14	3,790	7,115	2,490	15	45.8	4,274	2,540	2,616
AT 112-2L14	3,820	7,145	2,515	18.5	49.1	4,274	2,540	2,616
AT 112-2M14	3,850	7,175	2,550	22	52.1	4,274	2,540	2,616
AT 112-3I14	4,030	7,355	2,730	7.5	36.2	4,578	2,845	2,921
AT 112-3J14	4,065	7,390	2,760	11	41.1	4,578	2,845	2,921
AT 112-3K14	4,090	7,415	2,790	15	45.0	4,578	2,845	2,921
AT 112-3L14	4,120	7,445	2,815	18.5	48.3	4,578	2,845	2,921
AT 112-3M14	4,150	7,475	2,850	22	51.1	4,578	2,845	2,921
AT 112-3N14	4,270	7,595	2,965	30	56.0	4,578	2,845	2,921
AT 112-4I14	4,270	7,595	2,965	7.5	35.5	4,883	3,150	3,226
AT 112-4J14	4,300	7,625	3,000	11	40.4	4,883	3,150	3,226
AT 112-4K14	4,325	7,650	3,025	15	44.3	4,883	3,150	3,226
AT 112-4L14	4,355	7,680	3,055	18.5	47.5	4,883	3,150	3,226
AT 112-4M14	4,385	7,710	3,085	22	50.3	4,883	3,150	3,226
AT 112-4N14	4,505	7,830	3,200	30	55.0	4,883	3,150	3,226
AT 112-4I14T	4,330	7,655	2,965	7.5	36.25	5,188	3,150	3,531
AT 112-4J14T	4,360	7,685	3,000	11	41.20	5,188	3,150	3,531
AT 112-4K14T	4,390	7,715	3,025	15	45.12	5,188	3,150	3,531
AT 112-4L14T	4,415	7,740	3,055	18.5	48.42	5,188	3,150	3,531
AT 112-4M14T	4,445	7,770	3,085	22	51.25	5,188	3,150	3,531
AT 112-4N14T	4,565	7,890	3,200	30	56.02	5,188	3,150	3,531
AT 112-5I14T	4,605	7,930	3,240	7.5	35.68	5,493	3,454	3,835
AT 112-5J14T	4,635	7,960	3,275	11	40.54	5,493	3,454	3,835
AT 112-5K14T	4,665	7,990	3,300	15	44.41	5,493	3,454	3,835
AT 112-5L14T	4,690	8,015	3,325	18.5	47.62	5,493	3,454	3,835
AT 112-5M14T	4,720	8,045	3,360	22	50.40	5,493	3,454	3,835
AT 112-5N14T	4,840	8,165	3,475	30	55.12	5,493	3,454	3,835
SLSF-Zusatz*	318	318	318			393	546	

ANMERKUNG: (1) Für den Kühlwasserkreislauf ist eine ausreichend bemessene Abflutleitung vorzusehen, damit die Anreicherung von Feststoffen im Umlaufwasser verhindert wird.
(2) Verwenden Sie keine Katalogzeichnungen als zertifizierte Ausdrucke. Abmessungen und Gewichte sind unverbindlich und können sich ändern.
(3) Es muss ausreichend Platz für den Zugang zum Kühlturm gelassen werden (siehe hierzu EVAPCO´s „Leitfaden für die Aggregateaufstellung".

✧ Der Austrittstutzen reicht über den Bodenflansch hinaus.
† Höhe inkl. werkseitig montiertem Ventilatorschutzgitter.
✦ Schwerste Sektion ist die obere Sektion.
* Zusätzliches Gewicht und Abmessungen für den optional erhältlichen extra geräuscharmen Ventilator.

Modelle: AT 112-2J18F bis 112-5P18FT

Einzelliges Aggregat

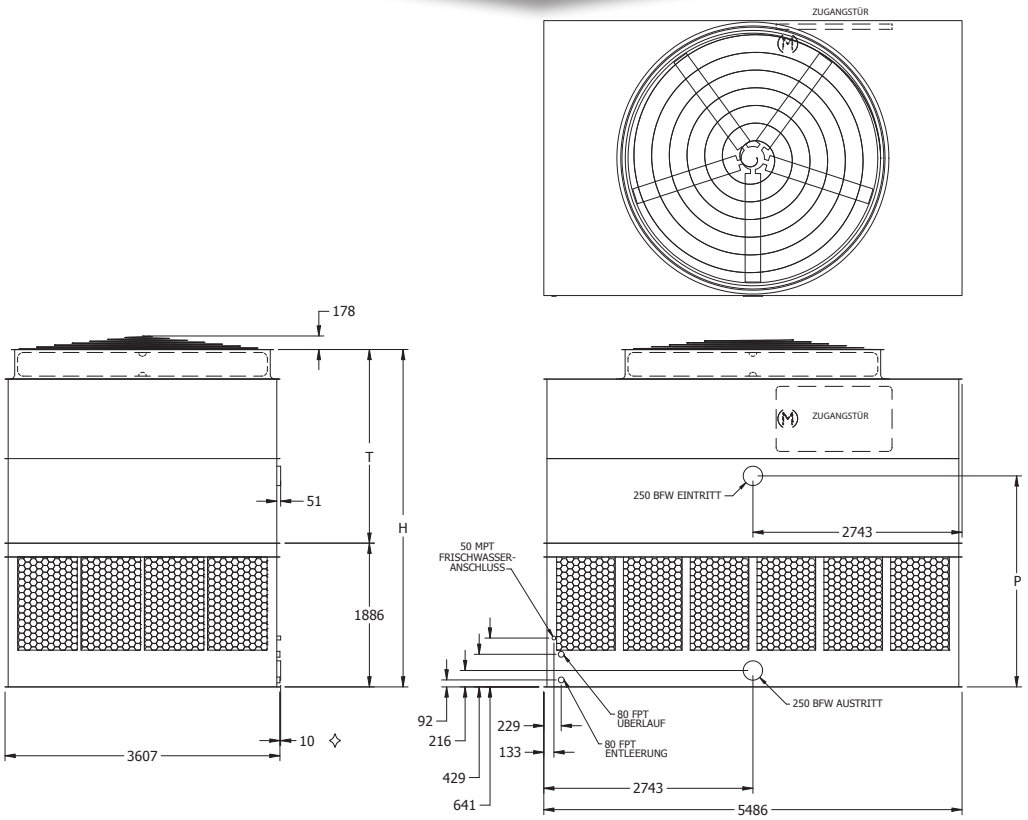

Hinweis: Die Option mit 2 Ventilatoren ist durch ein „-DF" am Ende der Modellbezeichnung gekennzeichnet. Ventilatorleistung (kW) und Gewichte können variieren.

Modell Nr.	Gewichte (kg)			Ventilator Motor (kW)	Luftstrom (m^3/s)	Abmessungen (mm)		
	Versandgewicht	Betriebsgewicht	Schwerstes Teil✦			H†	T†	P
AT 112-2J18F	4,810	9,015	3,040	11	52.0	4,426	2,540	2,769
AT 112-2K18F	4,835	9,040	3,065	15	56.9	4,426	2,540	2,769
AT 112-2L18F	4,860	9,065	3,090	18.5	61.2	4,426	2,540	2,769
AT 112-2M18F	4,910	9,115	3,140	22	64.8	4,426	2,540	2,769
AT 112-2N18F	5,025	9,230	3,255	30	71.0	4,426	2,540	2,769
AT 112-3J18F	5,160	9,365	3,395	11	51.2	4,731	2,845	3,073
AT 112-3K18F	5,190	9,395	3,420	15	56.0	4,731	2,845	3,073
AT 112-3L18F	5,210	9,415	3,445	18.5	60.1	4,731	2,845	3,073
AT 112-3M18F	5,260	9,465	3,495	22	63.7	4,731	2,845	3,073
AT 112-3N18F	5,380	9,585	3,610	30	69.7	4,731	2,845	3,073
AT 112-3O18F	5,405	9,610	3,640	37	74.8	4,731	2,845	3,073
AT 112-4J18F	5,500	9,700	3,730	11	50.4	5,036	3,150	3,378
AT 112-4K18F	5,525	9,730	3,755	15	55.1	5,036	3,150	3,378
AT 112-4L18F	5,545	9,750	3,780	18.5	59.2	5,036	3,150	3,378
AT 112-4M18F	5,595	9,800	3,830	22	62.7	5,036	3,150	3,378
AT 112-4N18F	5,715	9,920	3,945	30	68.5	5,036	3,150	3,378
AT 112-4O18F	5,740	9,945	3,975	37	73.4	5,036	3,150	3,378
AT 112-4P18F	5,790	9,995	4,025	45	77.8	5,036	3,150	3,378
AT 112-4J18FT	5,570	9,775	3,730	11	51.40	5,340	3,150	3,683
AT 112-4K18FT	5,600	9,805	3,755	15	56.26	5,340	3,150	3,683
AT 112-4L18FT	5,620	9,825	3,780	18.5	60.41	5,340	3,150	3,683
AT 112-4M18FT	5,670	9,875	3,830	22	64.00	5,340	3,150	3,683
AT 112-4N18FT	5,790	9,995	3,945	30	69.99	5,340	3,150	3,683
AT 112-4O18FT	5,815	10,020	3,975	37	75.04	5,340	3,150	3,683
AT 112-4P18FT	5,865	10,070	4,025	45	79.48	5,340	3,150	3,683
AT 112-5J18FT	5,915	10,115	4,070	11	50.59	5,645	3,454	3,988
AT 112-5K18FT	5,940	10,145	4,095	15	55.41	5,645	3,454	3,988
AT 112-5L18FT	5,960	10,165	4,120	18.5	59.47	5,645	3,454	3,988
AT 112-5M18FT	6,010	10,215	4,170	22	62.96	5,645	3,454	3,988
AT 112-5N18FT	6,130	10,335	4,285	30	68.86	5,645	3,454	3,988
AT 112-5O18FT	6,160	10,360	4,315	37	73.81	5,645	3,454	3,988
AT 112-5P18FT	6,205	10,410	4,365	45	78.20	5,645	3,454	3,988
SLSF-Zusatz*	544	544	544			394	394	

ANMERKUNG: (1) Für den Kühlwasserkreislauf ist eine ausreichend bemessene Abflutleitung vorzusehen, damit die Anreicherung von Feststoffen im Umlaufwasser verhindert wird.
(2) Verwenden Sie keine Katalogzeichnungen als zertifizierte Ausdrucke. Abmessungen und Gewichte sind unverbindlich und können sich ändern.
(3) Es muss ausreichend Platz für den Zugang zum Kühlturm gelassen werden (siehe hierzu EVAPCO´s „Leitfaden für die Aggregateaufstellung".

✧ Der Austrittstutzen reicht über den Bodenflansch hinaus.
† Höhe inkl. werkseitig montiertem Ventilatorschutzgitter.
✦ Schwerste Sektion ist die obere Sektion.
* Zusätzliches Gewicht und Abmessungen für den optional erhältlichen extra geräuscharmen Ventilator.

Modelle: AT 112-2K20F bis 112-5P20FT

Einzelliges Aggregat

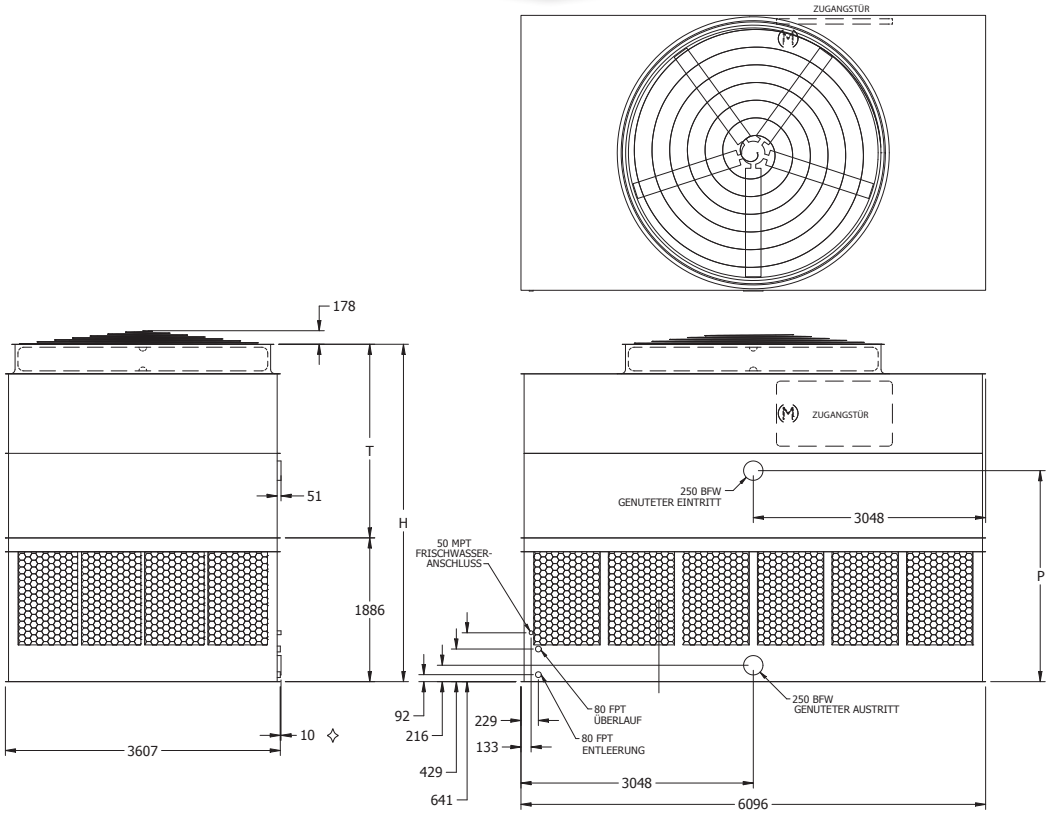

Hinweis: Die Option mit 2 Ventilatoren ist durch ein „-DF" am Ende der Modellbezeichnung gekennzeichnet. Ventilatorleistung (kW) und Gewichte können variieren.

Modell Nr.	Gewichte (kg)			Ventilator Motor (kW)	Luftstrom (m^3/s)	Abmessungen (mm)		
	Versandge-wicht	Betriebsgewicht	Schwerstes Teil✦			H†	T†	P
AT 112-2K20F	5,135	9,850	3,270	15	58.5	4,426	2,540	2,769
AT 112-2L20F	5,155	9,875	3,295	18.5	62.8	4,426	2,540	2,769
AT 112-2M20F	5,205	9,925	3,345	22	66.5	4,426	2,540	2,769
AT 112-2N20F	5,325	10,045	3,460	30	72.7	4,426	2,540	2,769
AT 112-2O20F	5,350	10,070	3,490	37	78.0	4,426	2,540	2,769
AT 112-3K20F	5,465	10,185	3,600	15	57.5	4,731	2,845	3,073
AT 112-3L20F	5,490	10,205	3,625	18.5	61.7	4,731	2,845	3,073
AT 112-3M20F	5,540	10,255	3,675	22	65.3	4,731	2,845	3,073
AT 112-3N20F	5,655	10,375	3,790	30	71.4	4,731	2,845	3,073
AT 112-3O20F	5,685	10,400	3,820	37	76.5	4,731	2,845	3,073
AT 112-4K20F	5,875	10,590	4,010	15	56.5	5,036	3,150	3,378
AT 112-4L20F	5,895	10,615	4,030	18.5	60.6	5,036	3,150	3,378
AT 112-4M20F	5,945	10,665	4,080	22	64.2	5,036	3,150	3,378
AT 112-4N20F	6,065	10,780	4,200	30	70.2	5,036	3,150	3,378
AT 112-4O20F	6,090	10,810	4,225	37	75.3	5,036	3,150	3,378
AT 112-4P20F	6,140	10,860	4,275	45	79.8	5,036	3,150	3,378
AT 112-4K20FT	5,950	10,670	4,010	15	57.72	5,340	3,150	3,683
AT 112-4L20FT	5,975	10,690	4,030	18.5	61.92	5,340	3,150	3,683
AT 112-4M20FT	6,025	10,740	4,080	22	65.60	5,340	3,150	3,683
AT 112-4N20FT	6,140	10,860	4,200	30	71.74	5,340	3,150	3,683
AT 112-4O20FT	6,170	10,885	4,225	37	76.88	5,340	3,150	3,683
AT 112-4P20FT	6,220	10,935	4,275	45	81.46	5,340	3,150	3,683
AT 112-5K20FT	6,325	11,045	4,385	15	56.82	5,645	3,454	3,988
AT 112-5L20FT	6,350	11,065	4,405	18.5	60.93	5,645	3,454	3,988
AT 112-5M20FT	6,400	11,115	4,455	22	64.56	5,645	3,454	3,988
AT 112-5N20FT	6,515	11,235	4,575	30	70.60	5,645	3,454	3,988
AT 112-5O20FT	6,545	11,260	4,600	37	75.61	5,645	3,454	3,988
AT 112-5P20FT	6,595	11,310	4,650	45	80.14	5,645	3,454	3,988
SLSF-Zusatz*	544	544	544			394	394	

ANMERKUNG: (1) Für den Kühlwasserkreislauf ist eine ausreichend bemessene Abflutleitung vorzusehen, damit die Anreicherung von Feststoffen im Umlaufwasser verhindert wird.
(2) Verwenden Sie keine Katalogzeichnungen als zertifizierte Ausdrucke. Abmessungen und Gewichte sind unverbindlich und können sich ändern.
(3) Es muss ausreichend Platz für den Zugang zum Kühlturm gelassen werden (siehe hierzu EVAPCO´s „Leitfaden für die Aggregateaufstellung".

✧ Der Austrittstutzen reicht über den Bodenflansch hinaus.
† Höhe inkl. werkseitig montiertem Ventilatorschutzgitter.
✦ Schwerste Sektion ist die obere Sektion.
* Zusätzliches Gewicht und Abmessungen für den optional erhältlichen extra geräuscharmen Ventilator.

Modelle: AT 114-2K18 bis 114-4Q18

Einzelliges Aggregat

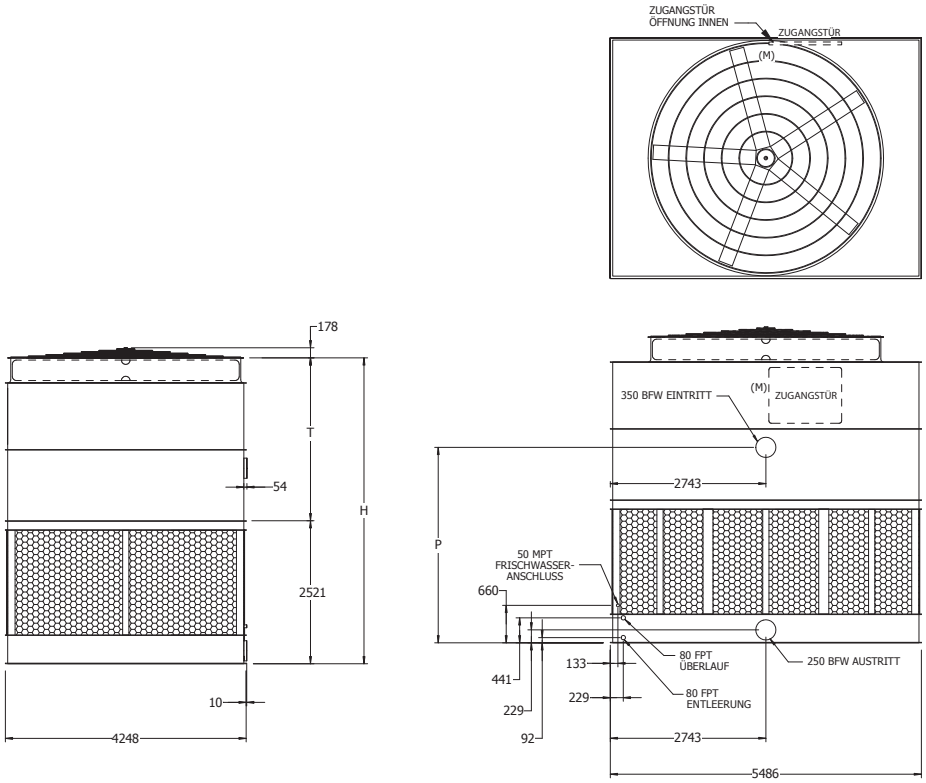

Modell Nr.	Gewichte (kg)			Ventilator Motor (kW)	Luftstrom (m^3/s)	Abmessungen (mm)		
	Versandgewicht	Betriebsgewicht	Schwerstes Teil✦			H†	T†	P
AT 114-2K18	7,075	11,480	4,705	15	62.4	5,394	2,870	3,448
AT 114-2L18	7,100	11,505	4,725	18.5	67.0	5,394	2,870	3,448
AT 114-2M18	7,110	11,510	4,735	22	71.1	5,394	2,870	3,448
AT 114-2N18	7,175	11,580	4,805	30	77.9	5,394	2,870	3,448
AT 114-2O18	7,335	11,740	4,960	37	83.7	5,394	2,870	3,448
AT 114-3K18	7,510	11,915	5,140	15	61.4	5,699	3,175	3,753
AT 114-3L18	7,535	11,940	5,160	18.5	65.9	5,699	3,175	3,753
AT 114-3M18	7,545	11,950	5,170	22	69.8	5,699	3,175	3,753
AT 114-3N18	7,610	12,015	5,240	30	76.5	5,699	3,175	3,753
AT 114-3O18	7,770	12,175	5,400	37	82.1	5,699	3,175	3,753
AT 114-3P18	7,845	12,250	5,475	45	87.0	5,699	3,175	3,753
AT 114-4K18	7,885	12,290	5,510	15	60.3	6,004	3,480	4,058
AT 114-4L18	7,905	12,310	5,535	18.5	64.8	6,004	3,480	4,058
AT 114-4M18	7,915	12,320	5,545	22	68.6	6,004	3,480	4,058
AT 114-4N18	7,985	12,390	5,610	30	75.2	6,004	3,480	4,058
AT 114-4O18	8,140	12,545	5,770	37	80.7	6,004	3,480	4,058
AT 114-4P18	8,220	12,625	5,845	45	85.5	6,004	3,480	4,058
AT 114-4Q18	8,330	12,730	5,955	55	91.7	6,004	3,480	4,058
SLSF-Zusatz*	567	567	567			343	343	

ANMERKUNG: (1) Für den Kühlwasserkreislauf ist eine ausreichend bemessene Abflutleitung vorzusehen, damit die Anreicherung von Feststoffen im Umlaufwasser verhindert wird.
(2) Verwenden Sie keine Katalogzeichnungen als zertifizierte Ausdrucke. Abmessungen und Gewichte sind unverbindlich und können sich ändern.
(3) Es muss ausreichend Platz für den Zugang zum Kühlturm gelassen werden (siehe hierzu EVAPCO´s „Leitfaden für die Aggregateaufstellung".

✧ Der Austrittstutzen reicht über den Bodenflansch hinaus.
† Höhe inkl. werkseitig montiertem Ventilatorschutzgitter.
✦ Schwerste Sektion ist die obere Sektion.
* Zusätzliches Gewicht und Abmessungen für den optional erhältlichen extra geräuscharmen Ventilator.

Modelle: AT 114-2K24 bis 114-4R24*

Einzelliges Aggregat

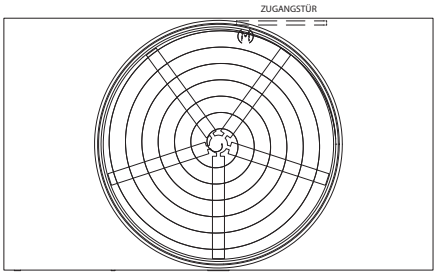

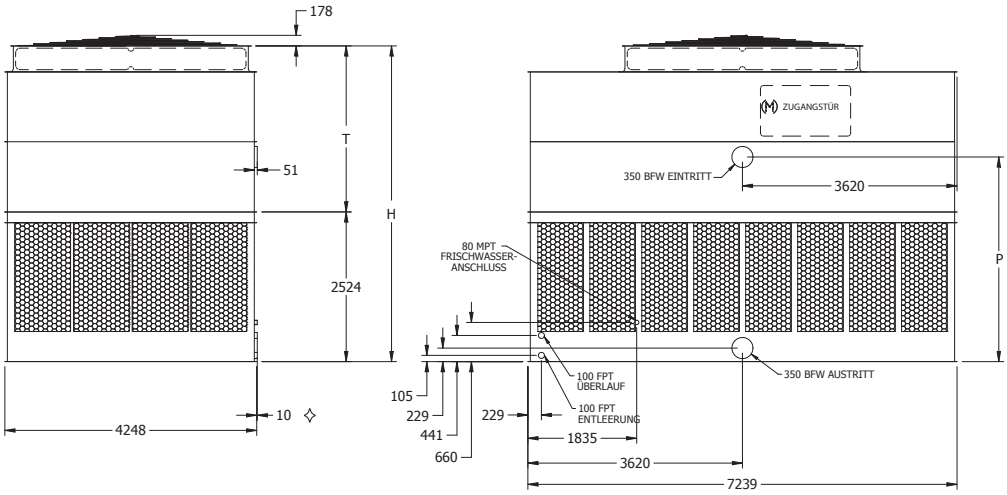

Modell Nr.	Gewichte (kg)			Ventilator Motor (kW)	Luftstrom (m^3/s)	Abmessungen (mm)		
	Versandgewicht	Betriebsgewicht	Schwerstes Teil✦			H†	T†	P
AT 114-2K24	7,650	14,840	4,810	15	75.3	5,324	2,800	3,451
AT 114-2L24	7,675	14,865	4,830	18.5	80.8	5,324	2,800	3,451
AT 114-2M24	7,685	14,875	4,840	22	85.7	5,324	2,800	3,451
AT 114-2N24	7,750	14,940	4,910	30	94.0	5,324	2,800	3,451
AT 114-2O24	7,910	15,100	5,065	37	100.9	5,324	2,800	3,451
AT 114-3K24	8,125	15,315	5,280	15	74.1	5,629	3,105	3,756
AT 114-3L24	8,145	15,335	5,300	18.5	79.5	5,629	3,105	3,756
AT 114-3M24	8,155	15,345	5,310	22	84.3	5,629	3,105	3,756
AT 114-3N24	8,225	15,415	5,380	30	92.3	5,629	3,105	3,756
AT 114-3O24	8,380	15,570	5,540	37	99.0	5,629	3,105	3,756
AT 114-3P24	8,460	15,650	5,615	45	104.8	5,629	3,105	3,756
AT 114-4K24	8,595	15,785	5,750	15	72.8	5,934	3,410	4,061
AT 114-4L24	8,620	15,810	5,775	18.5	78.2	5,934	3,410	4,061
AT 114-4M24	8,625	15,815	5,785	22	82.8	5,934	3,410	4,061
AT 114-4N24	8,695	15,885	5,850	30	90.8	5,934	3,410	4,061
AT 114-4O24	8,855	16,045	6,010	37	97.5	5,934	3,410	4,061
AT 114-4P24	8,930	16,120	6,085	45	103.2	5,934	3,410	4,061
AT 114-4Q24	9,040	16,230	6,195	55	110.6	5,934	3,410	4,061
AT 114-4R24*	9,240	16,430	6,395	75	121.1	5,934	3,410	4,061
SLSF-Zusatz**	567	567	567			343	343	

* Modell nur mit Getriebemotor erhältlich. Motoren und Zugangstüren befinden sich in einer Höhe von 4.248 mm am oberen Aggregateende. Der extra geräuscharme Ventilator ist bei diesem Modell nicht verfügbar.

ANMERKUNG: (1) Für den Kühlwasserkreislauf ist eine ausreichend bemessene Abflutleitung vorzusehen, damit die Anreicherung von Feststoffen im Umlaufwasser verhindert wird.
(2) Verwenden Sie keine Katalogzeichnungen als zertifizierte Ausdrucke. Abmessungen und Gewichte sind unverbindlich und können sich ändern.
(3) Es muss ausreichend Platz für den Zugang zum Kühlturm gelassen werden (siehe hierzu EVAPCO´s „Leitfaden für die Aggregateaufstellung".

✧ Der Austrittstutzen reicht über den Bodenflansch hinaus.
† Höhe inkl. werkseitig montiertem Ventilatorschutzgitter.
✦ Schwerste Sektion ist die obere Sektion.
** Zusätzliches Gewicht und Abmessungen für den optional erhältlichen extra geräuscharmen Ventilator.

Modelle: AT 114-5K26 bis 114-5O26

Einzelliges Aggregat

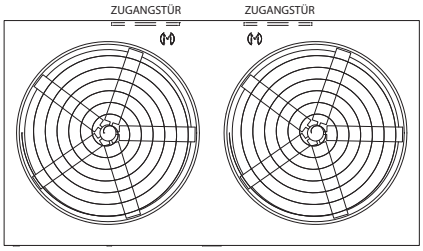

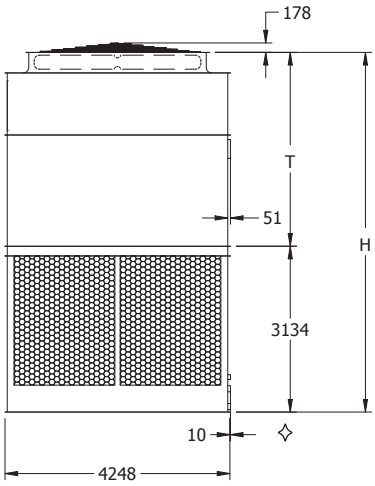

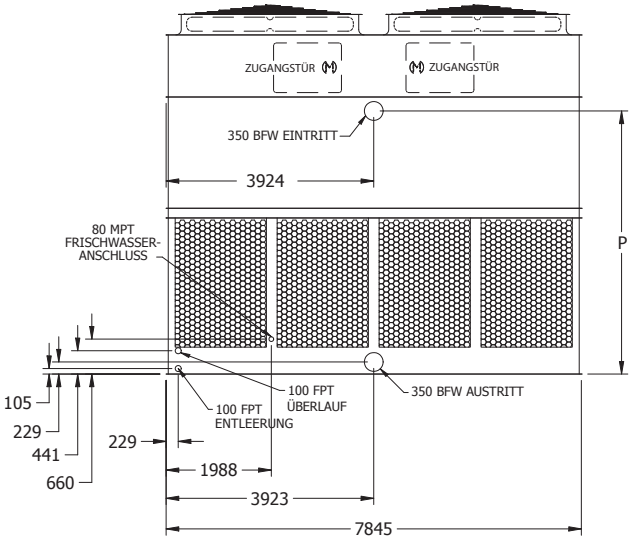

Modell Nr.	Gewichte (kg)			Ventilator Motor (kW)	Luftstrom (m^3/s)	Abmessungen (mm)		
	Versandgewicht	Betriebsgewicht	Schwerstes Teil✦			H†	T†	P
AT 114-5K26	11.250	18.885	8.010	(2) 15	94,5	6.795	3.661	4.972
AT 114-5L26	11.275	18.910	8.040	(2) 18.5	101,3	6.795	3.661	4.972
AT 114-5M26	11.320	18.955	8.085	(2) 22	107,3	6.795	3.661	4.972
AT 114-5N26	11.465	19.100	8.230	(2) 30	117,3	6.795	3.661	4.972
AT 114-5O26	11.475	19.110	8.235	(2) 37	125,7	6.795	3.661	4.972
SLSF-Zusatz*	✤	1.089	✤			394	394	

ANMERKUNG: (1) Für den Kühlwasserkreislauf ist eine ausreichend bemessene Abflutleitung vorzusehen, damit die Anreicherung von Feststoffen im Umlaufwasser verhindert wird.
(2) Verwenden Sie keine Katalogzeichnungen als zertifizierte Ausdrucke. Abmessungen und Gewichte sind unverbindlich und können sich ändern.
(3) Es muss ausreichend Platz für den Zugang zum Kühlturm gelassen werden (siehe hierzu EVAPCO´s „Leitfaden für die Aggregateaufstellung".

✧ Der Austrittstutzen reicht über den Bodenflansch hinaus.
† Höhe inkl. werkseitig montiertem Ventilatorschutzgitter.
* Zusätzliches Gewicht und Abmessungen für den optional erhältlichen extra geräuscharmen Ventilator.

✦ Schwerste Sektion ist die obere Sektion.
✤ Bitte nehmen Sie mit dem Werk Kontakt auf für weitere Informationen hinsichtlich Transport- und Gewichtsänderungen

Modelle: AT 26-2F17 bis 26-5J17T

Zwei-Zellen Aggregat

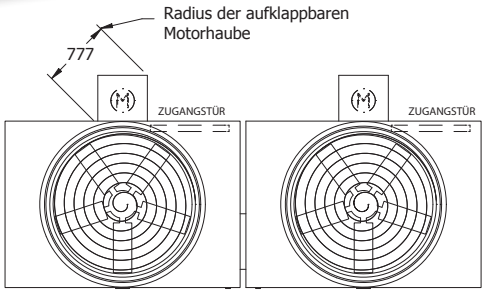

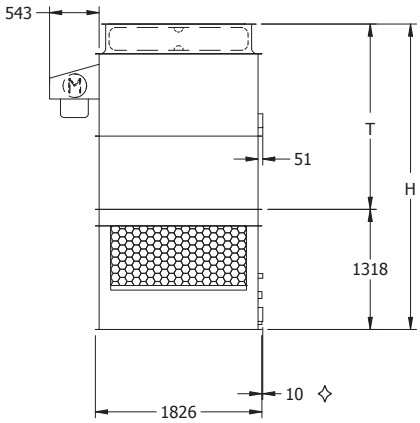

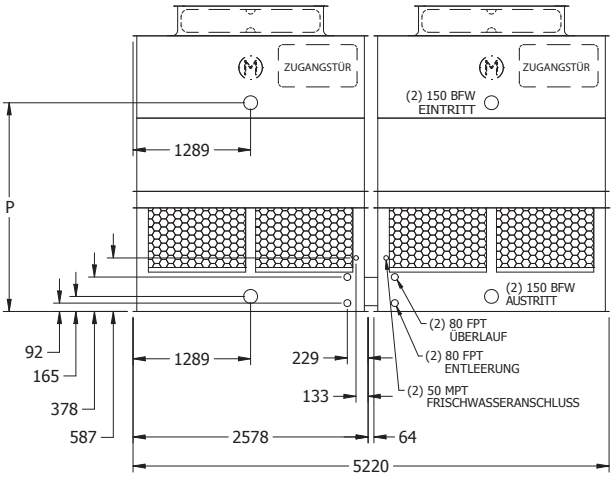

Modell Nr.	Gewichte (kg)			Ventilator Motor (kW)	Luftstrom (m^3/s)	Abmessungen (mm)		
	Versandgewicht	Betriebsgewicht	Schwerstes Teil✦			H†	T†	P
AT 26-2F17	2,850	4,700	905	(2) 2.2	21.3	3,350	2,032	2,289
AT 26-2G17	2,865	4,715	910	(2) 4	25.1	3,350	2,032	2,289
AT 26-2H17	2,905	4,755	930	(2) 5.5	28.6	3,350	2,032	2,289
AT 26-3F17	3,030	4,880	995	(2) 2.2	21.0	3,654	2,337	2,594
AT 26-3G17	3,050	4,900	1,000	(2) 4	24.7	3,654	2,337	2,594
AT 26-3H17	3,085	4,935	1,020	(2) 5.5	28.0	3,654	2,337	2,594
AT 26-3I17	3,110	4,960	1,035	(2) 7.5	30.7	3,654	2,337	2,594
AT 26-4F17	3,230	5,080	1,095	(2) 2.2	20.7	3,959	2,642	2,899
AT 26-4G17	3,250	5,100	1,100	(2) 4	24.3	3,959	2,642	2,899
AT 26-4H17	3,285	5,135	1,120	(2) 5.5	27.6	3,959	2,642	2,899
AT 26-4I17	3,310	5,160	1,135	(2) 7.5	30.2	3,959	2,642	2,899
AT 26-4J17	3,375	5,225	1,165	(2) 11	34.4	3,959	2,642	2,899
AT 26-4F17T	3,305	5,155	1,095	(2) 2.2	21.05	4,264	2,642	3,204
AT 26-4G17T	3,325	5,175	1,100	(2) 4	24.73	4,264	2,642	3,204
AT 26-4H17T	3,360	5,210	1,120	(2) 5.5	28.18	4,264	2,642	3,204
AT 26-4I17T	3,390	5,240	1,135	(2) 7.5	30.82	4,264	2,642	3,204
AT 26-4J17T	3,450	5,300	1,165	(2) 11	35.02	4,264	2,642	3,204
AT 26-5F17T	3,520	5,370	1,200	(2) 2.2	20.72	4,569	2,946	3,508
AT 26-5G17T	3,540	5,390	1,210	(2) 4	24.35	4,569	2,946	3,508
AT 26-5H17T	3,575	5,425	1,225	(2) 5.5	27.70	4,569	2,946	3,508
AT 26-5I17T	3,600	5,450	1,240	(2) 7.5	30.30	4,569	2,946	3,508
AT 26-5J17T	3,665	5,515	1,270	(2) 11	34.45	4,569	2,946	3,508
SLSF-Zusatz*	136	136	68			330	330	

ANMERKUNG: (1) Für den Kühlwasserkreislauf ist eine ausreichend bemessene Abflutleitung vorzusehen, damit die Anreicherung von Feststoffen im Umlaufwasser verhindert wird.
(2) Verwenden Sie keine Katalogzeichnungen als zertifizierte Ausdrucke. Abmessungen und Gewichte sind unverbindlich und können sich ändern.
(3) Es muss ausreichend Platz für den Zugang zum Kühlturm gelassen werden (siehe hierzu EVAPCO´s „Leitfaden für die Aggregateaufstellung".

✧ Der Austrittstutzen reicht über den Bodenflansch hinaus.
† Höhe inkl. werkseitig montiertem Ventilatorschutzgitter.
✦ Schwerste Sektion ist die obere Sektion.
* Zusätzliches Gewicht und Abmessungen für den optional erhältlichen extra geräuscharmen Ventilator.

Modelle: AT 28-2F17 bis 28-5J17T

Zwei-Zellen Aggregat

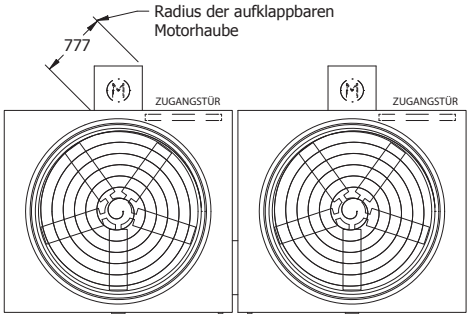

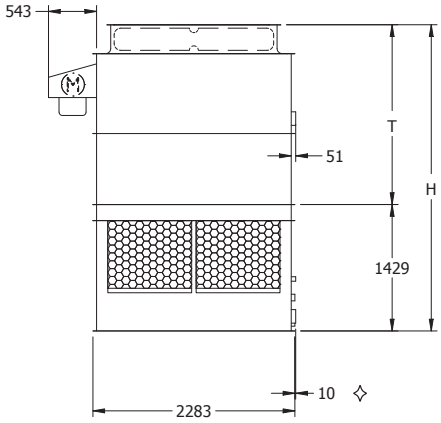

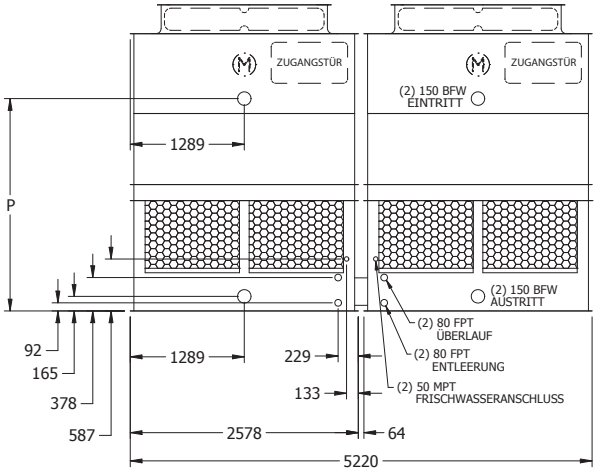

Modell Nr.	Gewichte (kg)			Ventilator Motor (kW)	Luftstrom (m^3/s)	Abmessungen (mm)		
	Versandgewicht	Betriebsgewicht	Schwerstes Teil✦			H†	T†	P
AT 28-2F17	3,240	5,435	1,025	(2) 2.2	25.1	3,461	2,032	2,400
AT 28-2G17	3,255	5,450	1,035	(2) 4	29.5	3,461	2,032	2,400
AT 28-2H17	3,295	5,490	1,050	(2) 5.5	33.7	3,461	2,032	2,400
AT 28-2I17	3,320	5,515	1,065	(2) 7.5	37.0	3,461	2,032	2,400
AT 28-3F17	3,445	5,645	1,130	(2) 2.2	24.8	3,766	2,337	2,705
AT 28-3G17	3,465	5,660	1,140	(2) 4	29.1	3,766	2,337	2,705
AT 28-3H17	3,500	5,695	1,155	(2) 5.5	33.1	3,766	2,337	2,705
AT 28-3I17	3,530	5,725	1,170	(2) 7.5	36.3	3,766	2,337	2,705
AT 28-3J17	3,585	5,780	1,195	(2) 11	41.3	3,766	2,337	2,705
AT 28-4F17	3,690	5,890	1,250	(2) 2.2	24.4	4,070	2,642	3,010
AT 28-4G17	3,710	5,905	1,260	(2) 4	28.6	4,070	2,642	3,010
AT 28-4H17	3,745	5,940	1,280	(2) 5.5	32.6	4,070	2,642	3,010
AT 28-4I17	3,775	5,970	1,295	(2) 7.5	35.7	4,070	2,642	3,010
AT 28-4J17	3,830	6,025	1,320	(2) 11	40.6	4,070	2,642	3,010
AT 28-4F17T	3,770	5,965	1,250	(2) 2.2	24.82	4,375	2,642	3,315
AT 28-4G17T	3,785	5,985	1,260	(2) 4	29.17	4,375	2,642	3,315
AT 28-4H17T	3,825	6,020	1,280	(2) 5.5	33.23	4,375	2,642	3,315
AT 28-4I17T	3,850	6,045	1,295	(2) 7.5	36.39	4,375	2,642	3,315
AT 28-4J17T	3,905	6,100	1,320	(2) 11	41.39	4,375	2,642	3,315
AT 28-5F17T	4,020	6,215	1,375	(2) 2.2	24.40	4,680	2,946	3,620
AT 28-5G17T	4,035	6,230	1,385	(2) 4	28.69	4,680	2,946	3,620
AT 28-5H17T	4,075	6,270	1,405	(2) 5.5	32.66	4,680	2,946	3,620
AT 28-5I17T	4,100	6,295	1,415	(2) 7.5	35.77	4,680	2,946	3,620
AT 28-5J17T	4,155	6,350	1,445	(2) 11	40.68	4,680	2,946	3,620
SLSF-Zusatz*	136	136	68			432	432	

ANMERKUNG: (1) Für den Kühlwasserkreislauf ist eine ausreichend bemessene Abflutleitung vorzusehen, damit die Anreicherung von Feststoffen im Umlaufwasser verhindert wird.
(2) Verwenden Sie keine Katalogzeichnungen als zertifizierte Ausdrucke. Abmessungen und Gewichte sind unverbindlich und können sich ändern.
(3) Es muss ausreichend Platz für den Zugang zum Kühlturm gelassen werden (siehe hierzu EVAPCO´s „Leitfaden für die Aggregateaufstellung".

✧ Der Austrittstutzen reicht über den Bodenflansch hinaus.
† Höhe inkl. werkseitig montiertem Ventilatorschutzgitter.
✦ Schwerste Sektion ist die obere Sektion.
* Zusätzliches Gewicht und Abmessungen für den optional erhältlichen extra geräuscharmen Ventilator.

Modelle: AT 28-2G18 bis 28-5K18T

Zwei-Zellen Aggregat

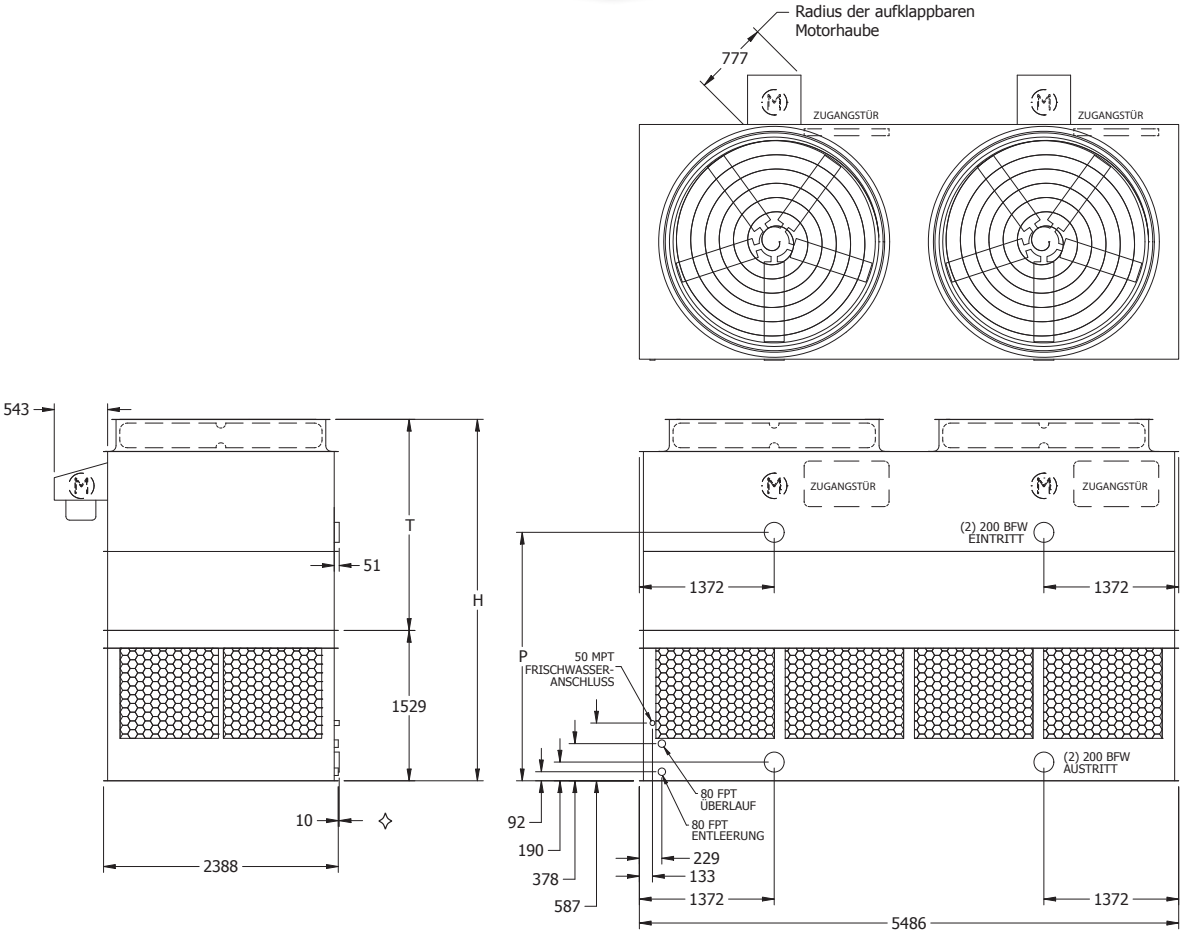

Modell Nr.	Gewichte (kg)			Ventilator Motor (kW)	Luftstrom (m^3/s)	Abmessungen (mm)		
	Versandgewicht	Betriebsgewicht	Schwerstes Teil✦			H†	T†	P
AT 28-2G18	3,360	5,885	2,125	(2) 4	32.1	3,677	2,146	2,527
AT 28-2H18	3,380	5,900	2,140	(2) 5.5	36.5	3,677	2,146	2,527
AT 28-2I18	3,395	5,915	2,155	(2) 7.5	39.9	3,677	2,146	2,527
AT 28-2J18	3,425	5,945	2,185	(2) 11	45.4	3,677	2,146	2,527
AT 28-3G18	3,585	6,105	2,345	(2) 4	31.6	3,981	2,451	2,832
AT 28-3H18	3,600	6,125	2,365	(2) 5.5	35.8	3,981	2,451	2,832
AT 28-3I18	3,615	6,135	2,375	(2) 7.5	39.2	3,981	2,451	2,832
AT 28-3J18	3,645	6,170	2,410	(2) 11	44.5	3,981	2,451	2,832
AT 28-3K18	3,670	6,190	2,430	(2) 15	48.8	3,981	2,451	2,832
AT 28-4G18	3,825	6,345	2,585	(2) 4	31.0	4,286	2,756	3,137
AT 28-4H18	3,840	6,365	2,605	(2) 5.5	35.2	4,286	2,756	3,137
AT 28-4I18	3,855	6,380	2,615	(2) 7.5	38.6	4,286	2,756	3,137
AT 28-4J18	3,885	6,410	2,650	(2) 11	43.8	4,286	2,756	3,137
AT 28-4K18	3,910	6,430	2,670	(2) 15	47.9	4,286	2,756	3,137
AT 28-4G18T	3,890	6,415	2,585	(2) 4	31.57	4,591	2,756	3,442
AT 28-4H18T	3,910	6,430	2,605	(2) 5.5	35.87	4,591	2,756	3,442
AT 28-4I18T	3,925	6,445	2,615	(2) 7.5	39.31	4,591	2,756	3,442
AT 28-4J18T	3,955	6,475	2,650	(2) 11	44.65	4,591	2,756	3,442
AT 28-4K18T	3,980	6,500	2,670	(2) 15	48.85	4,591	2,756	3,442
AT 28-5G18T	4,165	6,685	2,860	(2) 4	31.05	4,896	3,061	3,747
AT 28-5H18T	4,180	6,705	2,875	(2) 5.5	35.30	4,896	3,061	3,747
AT 28-5I18T	4,195	6,720	2,890	(2) 7.5	38.65	4,896	3,061	3,747
AT 28-5J18T	4,225	6,750	2,920	(2) 11	43.89	4,896	3,061	3,747
AT 28-5K18T	4,250	6,770	2,945	(2) 15	48.04	4,896	3,061	3,747
SLSF-Zusatz*	-	-	-			738	738	

ANMERKUNG: (1) Für den Kühlwasserkreislauf ist eine ausreichend bemessene Abflutleitung vorzusehen, damit die Anreicherung von Feststoffen im Umlaufwasser verhindert wird.
(2) Verwenden Sie keine Katalogzeichnungen als zertifizierte Ausdrucke. Abmessungen und Gewichte sind unverbindlich und können sich ändern.
(3) Es muss ausreichend Platz für den Zugang zum Kühlturm gelassen werden (siehe hierzu EVAPCO´s „Leitfaden für die Aggregateaufstellung".
(4) Bei 4 Lagen beträgt die zusätzliche Höhe 738 mm und der Ventilator-Ausblaszylinder kann für Transportzwecke demontiert werden.

✧ Der Austrittstutzen reicht über den Bodenflansch hinaus.
† Höhe inkl. werkseitig montiertem Ventilatorschutzgitter.
✦ Schwerste Sektion ist die obere Sektion.

Modelle: AT 28-2H21 bis 28-5K21T

Zwei-Zellen Aggregat

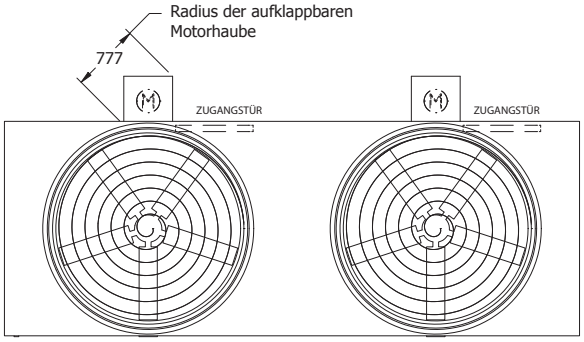

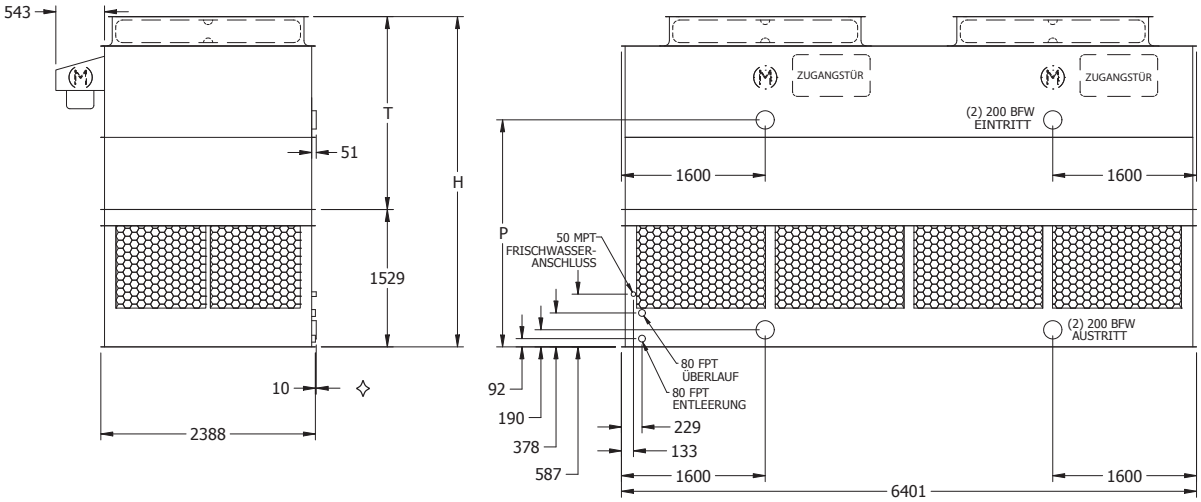

Modell Nr.	Gewichte (kg)			Ventilator Motor (kW)	Luftstrom (m^3/s)	Abmessungen (mm)		
	Versandgewicht	Betriebsgewicht	Schwerstes Teil✦			H†	T†	P
AT 28-2H21	3,900	6,870	2,495	(2) 5.5	41.1	3,677	2,146	2,527
AT 28-2I21	3,915	6,885	2,510	(2) 7.5	45.0	3,677	2,146	2,527
AT 28-2J21	3,945	6,915	2,540	(2) 11	51.2	3,677	2,146	2,527
AT 28-2K21	3,970	6,940	2,565	(2) 15	56.0	3,677	2,146	2,527
AT 28-3H21	4,155	7,125	2,750	(2) 5.5	40.4	3,981	2,451	2,832
AT 28-3I21	4,170	7,140	2,760	(2) 7.5	44.2	3,981	2,451	2,832
AT 28-3J21	4,200	7,170	2,795	(2) 11	50.2	3,981	2,451	2,832
AT 28-3K21	4,225	7,195	2,815	(2) 15	54.9	3,981	2,451	2,832
AT 28-4H21	4,430	7,405	3,025	(2) 5.5	39.6	4,286	2,756	3,137
AT 28-4I21	4,445	7,415	3,040	(2) 7.5	43.5	4,286	2,756	3,137
AT 28-4J21	4,475	7,450	3,070	(2) 11	49.4	4,286	2,756	3,137
AT 28-4K21	4,500	7,470	3,095	(2) 15	54.0	4,286	2,756	3,137
AT 28-4H21T	4,510	7,480	3,025	(2) 5.5	40.40	4,591	2,756	3,442
AT 28-4I21T	4,520	7,495	3,040	(2) 7.5	44.27	4,591	2,756	3,442
AT 28-4J21T	4,555	7,525	3,070	(2) 11	50.31	4,591	2,756	3,442
AT 28-4K21T	4,575	7,550	3,095	(2) 15	55.03	4,591	2,756	3,442
AT 28-5H21T	4,815	7,790	3,335	(2) 5.5	39.74	4,896	3,061	3,747
AT 28-5I21T	4,830	7,800	3,350	(2) 7.5	43.56	4,896	3,061	3,747
AT 28-5J21T	4,865	7,835	3,380	(2) 11	49.51	4,896	3,061	3,747
AT 28-5K21T	4,885	7,855	3,400	(2) 15	54.13	4,896	3,061	3,747
SLSF-Zusatz*	-	-	-			738	738	

ANMERKUNG:
(1) Für den Kühlwasserkreislauf ist eine ausreichend bemessene Abflutleitung vorzusehen, damit die Anreicherung von Feststoffen im Umlaufwasser verhindert wird.
(2) Verwenden Sie keine Katalogzeichnungen als zertifizierte Ausdrucke. Abmessungen und Gewichte sind unverbindlich und können sich ändern.
(3) Es muss ausreichend Platz für den Zugang zum Kühlturm gelassen werden (siehe hierzu EVAPCO´s „Leitfaden für die Aggregateaufstellung".
(4) Bei 4 Lagen beträgt die zusätzliche Höhe 738 mm und der Ventilator-Ausblaszylinder kann für Transportzwecke demontiert werden.

✧ Der Austrittstutzen reicht über den Bodenflansch hinaus.
† Höhe inkl. werkseitig montiertem Ventilatorschutzgitter.
✦ Schwerste Sektion ist die obere Sektion.

Modelle: AT 28-2H24 bis 28-5L24T

Zwei-Zellen Aggregat

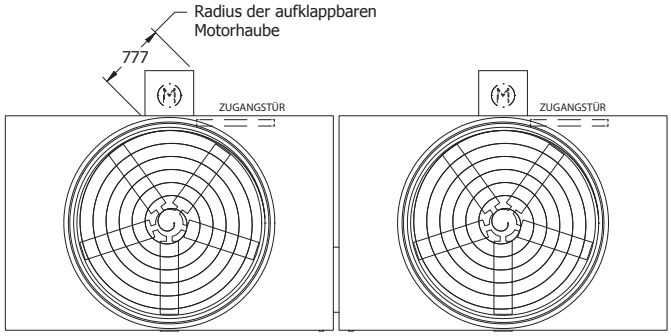

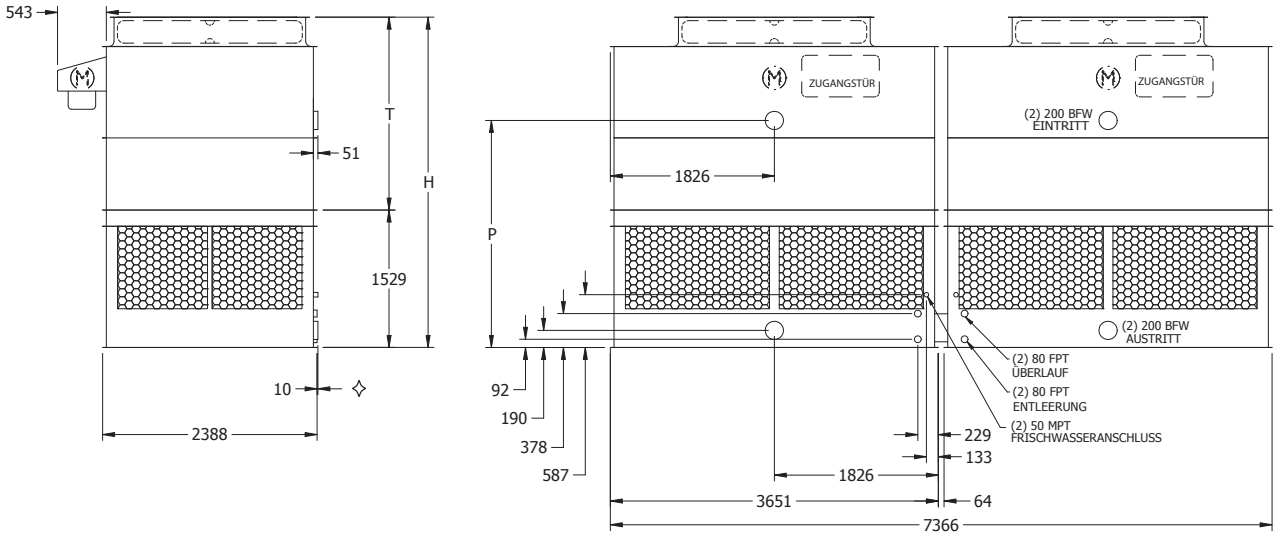

Modell Nr.	Gewichte (kg)			Ventilator Motor (kW)	Luftstrom (m^3/s)	Abmessungen (mm)		
	Versandgewicht	Betriebsgewicht	Schwerstes Teil✦			H†	T†	P
AT 28-2H24	4,525	7,830	1,440	(2) 5.5	45.2	3,677	2,146	2,527
AT 28-2I24	4,555	7,855	1,455	(2) 7.5	49.5	3,677	2,146	2,527
AT 28-2J24	4,620	7,920	1,490	(2) 11	56.3	3,677	2,146	2,527
AT 28-2K24	4,665	7,965	1,510	(2) 15	61.7	3,677	2,146	2,527
AT 28-3H24	4,825	8,130	1,590	(2) 5.5	44.5	3,981	2,451	2,832
AT 28-3I24	4,855	8,155	1,605	(2) 7.5	48.7	3,981	2,451	2,832
AT 28-3J24	4,915	8,220	1,635	(2) 11	55.3	3,981	2,451	2,832
AT 28-3K24	4,960	8,265	1,660	(2) 15	60.5	3,981	2,451	2,832
AT 28-3L24	4,990	8,290	1,675	(2) 18.5	65.0	3,981	2,451	2,832
AT 28-4H24	5,155	8,455	1,755	(2) 5.5	43.7	4,286	2,756	3,137
AT 28-4I24	5,180	8,480	1,770	(2) 7.5	47.8	4,286	2,756	3,137
AT 28-4J24	5,245	8,545	1,800	(2) 11	54.4	4,286	2,756	3,137
AT 28-4K24	5,290	8,590	1,825	(2) 15	59.5	4,286	2,756	3,137
AT 28-4L24	5,315	8,620	1,835	(2) 18.5	63.9	4,286	2,756	3,137
AT 28-4H24T	5,245	8,545	1,755	(2) 5.5	44.50	4,591	2,756	3,442
AT 28-4I24T	5,270	8,575	1,770	(2) 7.5	48.75	4,591	2,756	3,442
AT 28-4J24T	5,335	8,635	1,800	(2) 11	55.41	4,591	2,756	3,442
AT 28-4K24T	5,380	8,680	1,825	(2) 15	60.65	4,591	2,756	3,442
AT 28-4L24T	5,405	8,710	1,835	(2) 18.5	65.08	4,591	2,756	3,442
AT 28-5H24T	5,590	8,890	1,930	(2) 5.5	43.80	4,896	3,061	3,747
AT 28-5I24T	5,615	8,920	1,940	(2) 7.5	47.95	4,896	3,061	3,747
AT 28-5J24T	5,680	8,980	1,975	(2) 11	54.51	4,896	3,061	3,747
AT 28-5K24T	5,725	9,025	1,995	(2) 15	59.61	4,896	3,061	3,747
AT 28-5L24T	5,750	9,055	2,010	(2) 18.5	63.95	4,896	3,061	3,747
SLSF-Zusatz*	-	-	-			738	738	

ANMERKUNG:
(1) Für den Kühlwasserkreislauf ist eine ausreichend bemessene Abflutleitung vorzusehen, damit die Anreicherung von Feststoffen im Umlaufwasser verhindert wird.
(2) Verwenden Sie keine Katalogzeichnungen als zertifizierte Ausdrucke. Abmessungen und Gewichte sind unverbindlich und können sich ändern.
(3) Es muss ausreichend Platz für den Zugang zum Kühlturm gelassen werden (siehe hierzu EVAPCO´s „Leitfaden für die Aggregateaufstellung".
(4) Bei 4 Lagen beträgt die zusätzliche Höhe 738 mm und der Ventilator-Ausblaszylinder kann für Transportzwecke demontiert werden.

✧ Der Austrittstutzen reicht über den Bodenflansch hinaus.
† Höhe inkl. werkseitig montiertem Ventilatorschutzgitter.
✦ Schwerste Sektion ist die obere Sektion.

Modelle: AT 28-2H28 bis 28-5M28T

Zwei-Zellen Aggregat

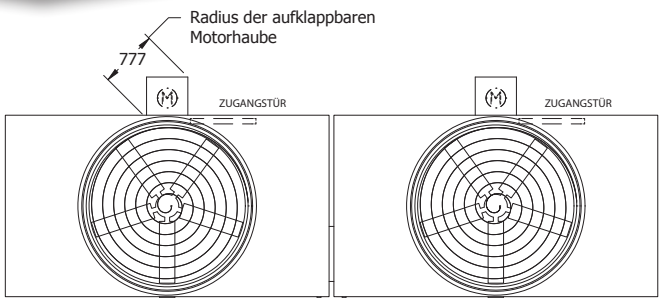

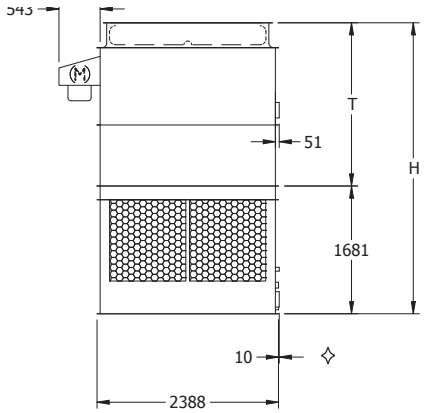

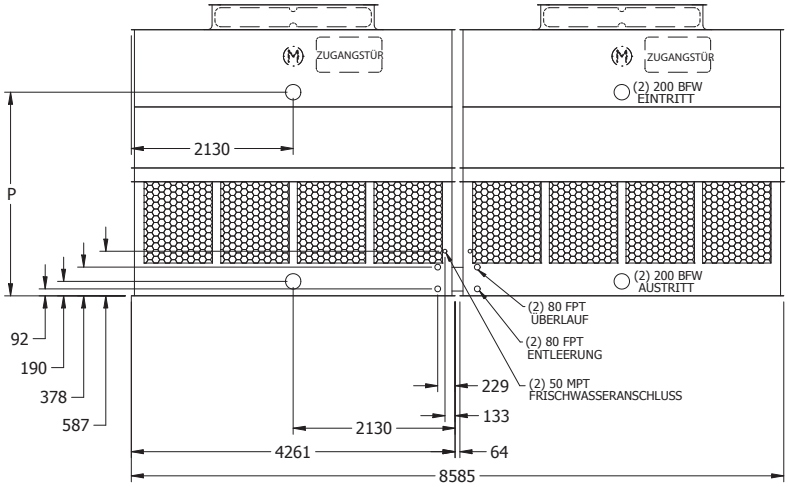

Modell Nr.	Gewichte (kg)			Ventilator Motor (kW)	Luftstrom (m^3/s)	Abmessungen (mm)		
	Versandgewicht	Betriebsgewicht	Schwerstes Teil✦			H†	T†	P
AT 28-2H28	4,980	8,855	1,545	(2) 5.5	50.5	3,829	2,146	2,680
AT 28-2I28	5,010	8,880	1,560	(2) 7.5	55.3	3,829	2,146	2,680
AT 28-2J28	5,070	8,945	1,590	(2) 11	62.8	3,829	2,146	2,680
AT 28-2K28	5,115	8,990	1,615	(2) 15	68.8	3,829	2,146	2,680
AT 28-2L28	5,145	9,015	1,630	(2) 18.5	73.8	3,829	2,146	2,680
AT 28-3H28	5,325	9,200	1,720	(2) 5.5	49.6	4,134	2,451	2,985
AT 28-3I28	5,350	9,225	1,735	(2) 7.5	54.2	4,134	2,451	2,985
AT 28-3J28	5,415	9,290	1,765	(2) 11	61.7	4,134	2,451	2,985
AT 28-3K28	5,460	9,335	1,785	(2) 15	67.5	4,134	2,451	2,985
AT 28-3L28	5,490	9,360	1,800	(2) 18.5	72.3	4,134	2,451	2,985
AT 28-3M28	5,505	9,380	1,810	(2) 22	76.7	4,134	2,451	2,985
AT 28-4H28	5,695	9,570	1,905	(2) 5.5	48.7	4,439	2,756	3,289
AT 28-4I28	5,725	9,600	1,920	(2) 7.5	53.3	4,439	2,756	3,289
AT 28-4J28	5,790	9,660	1,950	(2) 11	60.6	4,439	2,756	3,289
AT 28-4K28	5,835	9,705	1,975	(2) 15	66.4	4,439	2,756	3,289
AT 28-4L28	5,860	9,735	1,985	(2) 18.5	71.1	4,439	2,756	3,289
AT 28-4M28	5,880	9,750	1,995	(2) 22	75.4	4,439	2,756	3,289
AT 28-4H28T	5,790	9,665	1,905	(2) 5.5	49.60	4,743	2,756	3,594
AT 28-4I28T	5,820	9,695	1,920	(2) 7.5	54.27	4,743	2,756	3,594
AT 28-4J28T	5,885	9,755	1,950	(2) 11	61.78	4,743	2,756	3,594
AT 28-4K28T	5,930	9,800	1,975	(2) 15	67.63	4,743	2,756	3,594
AT 28-4L28T	5,955	9,830	1,985	(2) 18.5	72.49	4,743	2,756	3,594
AT 28-4M28T	5,975	9,845	1,995	(2) 22	76.79	4,743	2,756	3,594
AT 28-5H28T	6,185	10,060	2,100	(2) 5.5	48.80	5,048	3,061	3,899
AT 28-5I28T	6,215	10,090	2,115	(2) 7.5	53.42	5,048	3,061	3,899
AT 28-5J28T	6,280	10,150	2,150	(2) 11	60.79	5,048	3,061	3,899
AT 28-5K28T	6,325	10,195	2,170	(2) 15	66.54	5,048	3,061	3,899
AT 28-5L28T	6,350	10,225	2,185	(2) 18.5	71.31	5,048	3,061	3,899
AT 28-5M28T	6,370	10,240	2,195	(2) 22	75.56	5,048	3,061	3,899
SLSF-Zusatz*	-	-	-			738	738	

ANMERKUNG:
(1) Für den Kühlwasserkreislauf ist eine ausreichend bemessene Abflutleitung vorzusehen, damit die Anreicherung von Feststoffen im Umlaufwasser verhindert wird.
(2) Verwenden Sie keine Katalogzeichnungen als zertifizierte Ausdrucke. Abmessungen und Gewichte sind unverbindlich und können sich ändern.
(3) Es muss ausreichend Platz für den Zugang zum Kühlturm gelassen werden (siehe hierzu EVAPCO´s „Leitfaden für die Aggregateaufstellung".
(4) Bei 4 Lagen beträgt die zusätzliche Höhe 738 mm und der Ventilator-Ausblaszylinder kann für Transportzwecke demontiert werden.

✧ Der Austrittstutzen reicht über den Bodenflansch hinaus.
† Höhe inkl. werkseitig montiertem Ventilatorschutzgitter.
✦ Schwerste Sektion ist die obere Sektion.

Modelle: AT 210-2I24 bis 210-5N24T

Zwei-Zellen Aggregat

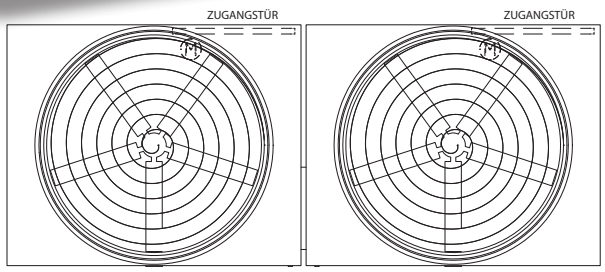

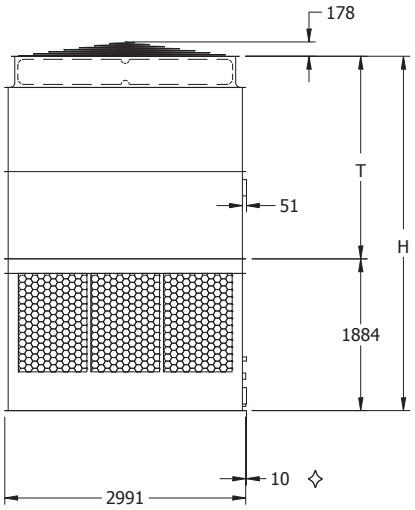

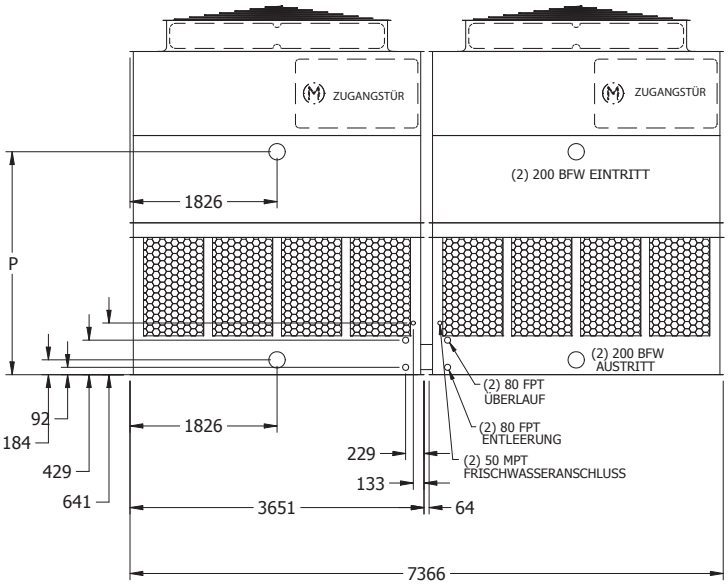

Modell Nr.	Gewichte (kg)			Ventilator Motor (kW)	Luftstrom (m^3/s)	Abmessungen (mm)		
	Versandgewicht	Betriebsgewicht	Schwerstes Teil✦			H†	T†	P
AT 210-2I24	6,025	10,525	1,905	(2) 7.5	61.1	4,401	2,515	2,769
AT 210-2J24	6,085	10,585	1,935	(2) 11	69.4	4,401	2,515	2,769
AT 210-2K24	6,135	10,630	1,960	(2) 15	76.0	4,401	2,515	2,769
AT 210-2L24	6,180	10,680	1,980	(2) 18.5	81.6	4,401	2,515	2,769
AT 210-2M24	6,270	10,770	2,030	(2) 22	86.5	4,401	2,515	2,769
AT 210-3I24	6,460	10,960	2,125	(2) 7.5	60.1	4,705	2,819	3,073
AT 210-3J24	6,525	11,020	2,155	(2) 11	68.2	4,705	2,819	3,073
AT 210-3K24	6,570	11,070	2,175	(2) 15	74.7	4,705	2,819	3,073
AT 210-3L24	6,615	11,115	2,200	(2) 18.5	80.1	4,705	2,819	3,073
AT 210-3M24	6,705	11,205	2,245	(2) 22	84.9	4,705	2,819	3,073
AT 210-4I24	6,840	11,340	2,315	(2) 7.5	59.1	5,010	3,124	3,378
AT 210-4J24	6,905	11,405	2,345	(2) 11	67.2	5,010	3,124	3,378
AT 210-4K24	6,950	11,450	2,370	(2) 15	73.5	5,010	3,124	3,378
AT 210-4L24	6,995	11,495	2,390	(2) 18.5	78.9	5,010	3,124	3,378
AT 210-4M24	7,085	11,585	2,435	(2) 22	83.5	5,010	3,124	3,378
AT 210-4N24	7,310	11,810	2,550	(2) 26	87.6	5,010	3,124	3,378
AT 210-4I24T	6,935	11,435	2,315	(2) 7.5	60.27	5,315	3,124	3,683
AT 210-4J24T	7,000	11,500	2,345	(2) 11	68.43	5,315	3,124	3,683
AT 210-4K24T	7,045	11,545	2,370	(2) 15	74.95	5,315	3,124	3,683
AT 210-4L24T	7,090	11,590	2,390	(2) 18.5	80.37	5,315	3,124	3,683
AT 210-4M24T	7,180	11,680	2,435	(2) 22	85.09	5,315	3,124	3,683
AT 210-4N24T	7,405	11,905	2,550	(2) 26	89.29	5,315	3,124	3,683
AT 210-5I24T	7,350	11,850	2,520	(2) 7.5	59.28	5,620	3,429	3,988
AT 210-5J24T	7,410	11,910	2,550	(2) 11	67.30	5,620	3,429	3,988
AT 210-5K24T	7,455	11,955	2,575	(2) 15	73.67	5,620	3,429	3,988
AT 210-5L24T	7,500	12,000	2,595	(2) 18.5	79.05	5,620	3,429	3,988
AT 210-5M24T	7,595	12,095	2,640	(2) 22	83.68	5,620	3,429	3,988
AT 210-5N24T	7,820	12,320	2,755	(2) 26	87.78	5,620	3,429	3,988
SLSF Addition*	635	635	318			546	546	

ANMERKUNG: (1) Für den Kühlwasserkreislauf ist eine ausreichend bemessene Abflutleitung vorzusehen, damit die Anreicherung von Feststoffen im Umlaufwasser verhindert wird.
(2) Verwenden Sie keine Katalogzeichnungen als zertifizierte Ausdrucke. Abmessungen und Gewichte sind unverbindlich und können sich ändern.
(3) Es muss ausreichend Platz für den Zugang zum Kühlturm gelassen werden (siehe hierzu EVAPCO´s „Leitfaden für die Aggregateaufstellung".

✧ Der Austrittstutzen reicht über den Bodenflansch hinaus.
† Höhe inkl. werkseitig montiertem Ventilatorschutzgitter.
✦ Schwerste Sektion ist die obere Sektion.
* Zusätzliches Gewicht und Abmessungen für den optional erhältlichen extra geräuscharmen Ventilator.

Modelle: AT 210-2I36 bis 210-5N36T

Zwei-Zellen Aggregat

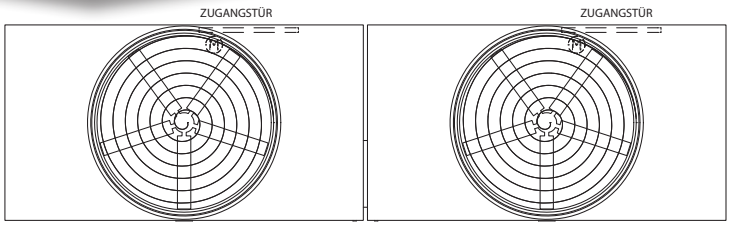

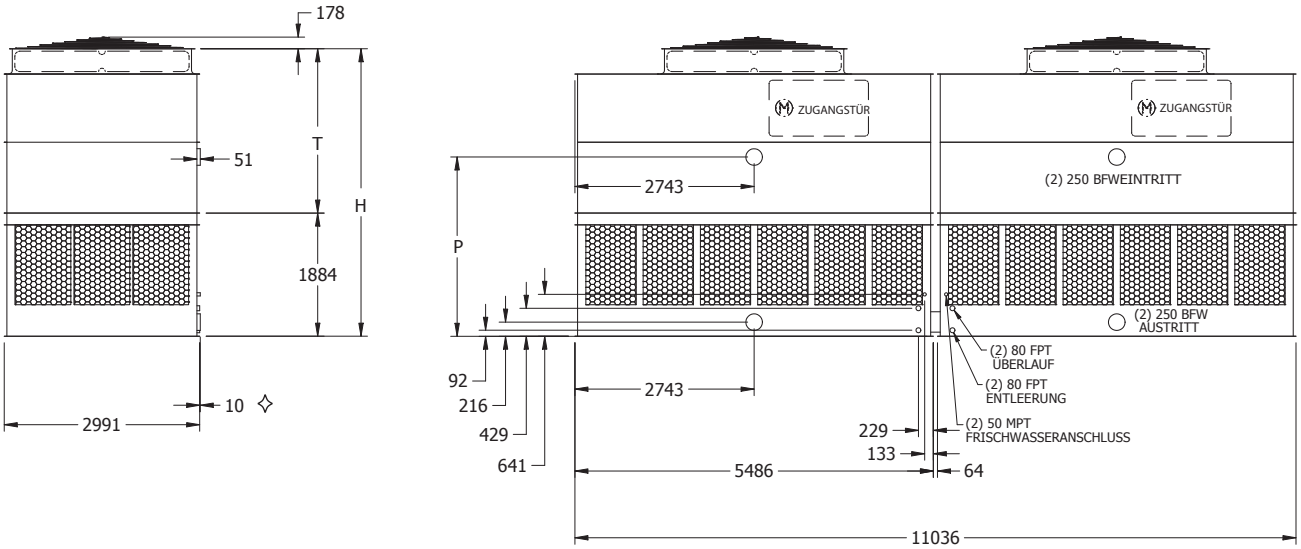

Hinweis: Die Option mit 2 Ventilatoren ist durch ein „-DF" am Ende der Modellbezeichnung gekennzeichnet. Ventilatorleistung (kW) und Gewichte können variieren.

Modell Nr.	Gewichte (kg)			Ventilator Motor (kW)	Luftstrom (m^3/s)	Abmessungen (mm)		
	Versandgewicht	Betriebsgewicht	Schwerstes Teil✦			H†	T†	P
AT 210-2I36	8,365	15,260	2,560	(2) 7.5	81.2	4,401	2,515	2,743
AT 210-2J36	8,430	15,320	2,590	(2) 11	92.3	4,401	2,515	2,743
AT 210-2K36	8,475	15,370	2,615	(2) 15	101.2	4,401	2,515	2,743
AT 210-2L36	8,520	15,415	2,635	(2) 18.5	108.6	4,401	2,515	2,743
AT 210-2M36	8,610	15,505	2,680	(2) 22	115.2	4,401	2,515	2,743
AT 210-3I36	8,990	15,885	2,870	(2) 7.5	79.9	4,705	2,819	3,048
AT 210-3J36	9,055	15,950	2,905	(2) 11	90.9	4,705	2,819	3,048
AT 210-3K36	9,100	15,995	2,925	(2) 15	99.5	4,705	2,819	3,048
AT 210-3L36	9,145	16,040	2,950	(2) 18.5	106.8	4,705	2,819	3,048
AT 210-3M36	9,235	16,130	2,995	(2) 22	113.0	4,705	2,819	3,048
AT 210-3N36	9,460	16,355	3,105	(2) 30	123.7	4,705	2,819	3,048
AT 210-4I36	9,560	16,455	3,155	(2) 7.5	78.6	5,010	3,124	3,353
AT 210-4J36	9,625	16,520	3,190	(2) 11	89.4	5,010	3,124	3,353
AT 210-4K36	9,670	16,565	3,210	(2) 15	97.9	5,010	3,124	3,353
AT 210-4L36	9,715	16,610	3,235	(2) 18.5	105.1	5,010	3,124	3,353
AT 210-4M36	9,805	16,700	3,280	(2) 22	111.2	5,010	3,124	3,353
AT 210-4N36	10,035	16,930	3,395	(2) 30	121.7	5,010	3,124	3,353
AT 210-4I36T	9,670	16,565	3,155	(2) 7.5	80.09	5,315	3,124	3,658
AT 210-4J36T	9,735	16,630	3,190	(2) 11	91.09	5,315	3,124	3,658
AT 210-4K36T	9,780	16,675	3,210	(2) 15	99.77	5,315	3,124	3,658
AT 210-4L36T	9,825	16,720	3,235	(2) 18.5	107.08	5,315	3,124	3,658
AT 210-4M36T	9,915	16,810	3,280	(2) 22	113.41	5,315	3,124	3,658
AT 210-4N36T	10,140	17,035	3,395	(2) 30	124.07	5,315	3,124	3,658
AT 210-5I36T	10,255	17,150	3,450	(2) 7.5	78.86	5,620	3,429	3,962
AT 210-5J36T	10,320	17,215	3,480	(2) 11	89.67	5,620	3,429	3,962
AT 210-5K36T	10,365	17,260	3,505	(2) 15	98.21	5,620	3,429	3,962
AT 210-5L36T	10,410	17,305	3,525	(2) 18.5	105.39	5,620	3,429	3,962
AT 210-5M36T	10,500	17,395	3,570	(2) 22	111.57	5,620	3,429	3,962
AT 210-5N36T	10,725	17,620	3,685	(2) 30	122.05	5,620	3,429	3,962
SLSF-Zusatz*	635	635	318			546	546	

ANMERKUNG: (1) Für den Kühlwasserkreislauf ist eine ausreichend bemessene Abflutleitung vorzusehen, damit die Anreicherung von Feststoffen im Umlaufwasser verhindert wird.
(2) Verwenden Sie keine Katalogzeichnungen als zertifizierte Ausdrucke. Abmessungen und Gewichte sind unverbindlich und können sich ändern.
(3) Es muss ausreichend Platz für den Zugang zum Kühlturm gelassen werden (siehe hierzu EVAPCO´s „Leitfaden für die Aggregateaufstellung".

✧ Der Austrittstutzen reicht über den Bodenflansch hinaus.
† Höhe inkl. werkseitig montiertem Ventilatorschutzgitter.
✦ Schwerste Sektion ist die obere Sektion.
* Zusätzliches Gewicht und Abmessungen für den optional erhältlichen extra geräuscharmen Ventilator.

Modelle: AT 212-2F9 bis 212-5J9T

Zwei-Zellen Aggregat

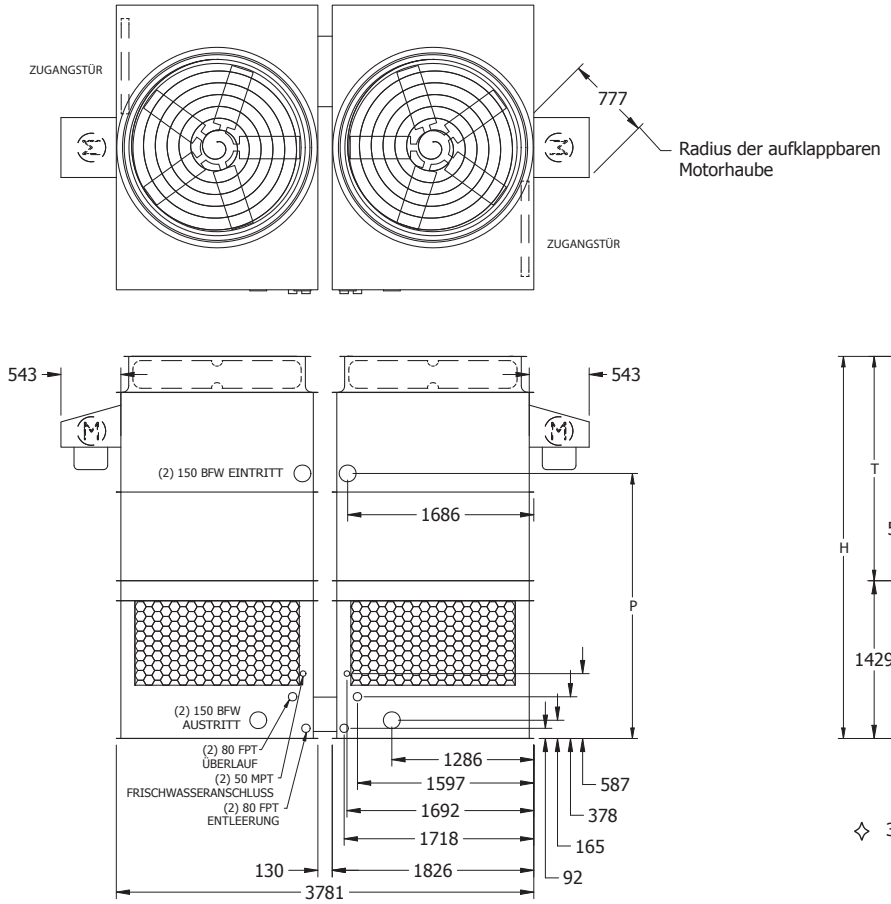

Modell Nr.	Gewichte (kg)			Ventilator Motor (kW)	Luftstrom (m^3/s)	Abmessungen (mm)		
	Versandgewicht	Betriebsgewicht	Schwerstes Teil✦			H†	T†	P
AT 212-2F9	2,885	4,735	905	(2) 2.2	21,3	3,461	2,032	2,400
AT 212-2G9	2,905	4,755	910	(2) 4	25,1	3,461	2,032	2,400
AT 212-2H9	2,940	4,790	930	(2) 5.5	28,6	3,461	2,032	2,400
AT 212-3F9	3,065	4,915	995	(2) 2.2	21,0	3,766	2,337	2,705
AT 212-3G9	3,085	4,935	1,000	(2) 4	24,7	3,766	2,337	2,705
AT 212-3H9	3,120	4,970	1,020	(2) 5.5	28,0	3,766	2,337	2,705
AT 212-3I9	3,150	5,000	1,035	(2) 7.5	30,7	3,766	2,337	2,705
AT 212-4F9	3,265	5,115	1,095	(2) 2.2	20,7	4,070	2,642	3,010
AT 212-4G9	3,285	5,135	1,100	(2) 4	24,3	4,070	2,642	3,010
AT 212-4H9	3,320	5,170	1,120	(2) 5.5	27,6	4,070	2,642	3,010
AT 212-4I9	3,350	5,200	1,135	(2) 7.5	30,2	4,070	2,642	3,010
AT 212-4J9	3,410	5,260	1,165	(2) 11	34,4	4,070	2,642	3,010
AT 212-4F9T	3,340	5,190	1,095	(2) 2.2	21,05	4,375	2,642	3,315
AT 212-4G9T	3,355	5,205	1,100	(2) 4	24,73	4,375	2,642	3,315
AT 212-4H9T	3,395	5,245	1,120	(2) 5.5	28,18	4,375	2,642	3,315
AT 212-4I9T	3,420	5,270	1,135	(2) 7.5	30,82	4,375	2,642	3,315
AT 212-4J9T	3,485	5,335	1,165	(2) 11	35,02	4,375	2,642	3,315
AT 212-5F9T	3,550	5,400	1,200	(2) 2.2	20,72	4,680	2,946	3,620
AT 212-5G9T	3,570	5,420	1,210	(2) 4	24,35	4,680	2,946	3,620
AT 212-5H9T	3,605	5,455	1,225	(2) 5.5	27,70	4,680	2,946	3,620
AT 212-5I9T	3,635	5,485	1,240	(2) 7.5	30,30	4,680	2,946	3,620
AT 212-5J9T	3,695	5,545	1,270	(2) 11	34,45	4,680	2,946	3,620
SLSF-Zusatz*	136	136	68			330	330	

ANMERKUNG: (1) Für den Kühlwasserkreislauf ist eine ausreichend bemessene Abflutleitung vorzusehen, damit die Anreicherung von Feststoffen im Umlaufwasser verhindert wird.
(2) Verwenden Sie keine Katalogzeichnungen als zertifizierte Ausdrucke. Abmessungen und Gewichte sind unverbindlich und können sich ändern.
(3) Es muss ausreichend Platz für den Zugang zum Kühlturm gelassen werden (siehe hierzu EVAPCO´s „Leitfaden für die Aggregateaufstellung".

✧ Der Austrittstutzen reicht über den Bodenflansch hinaus.
† Höhe inkl. werkseitig montiertem Ventilatorschutzgitter.
✦ Schwerste Sektion ist die obere Sektion.
* Zusätzliches Gewicht und Abmessungen für den optional erhältlichen extra geräuscharmen Ventilator.

Modelle: AT 212-2I24 bis 212-5N24T

Zwei-Zellen Aggregat

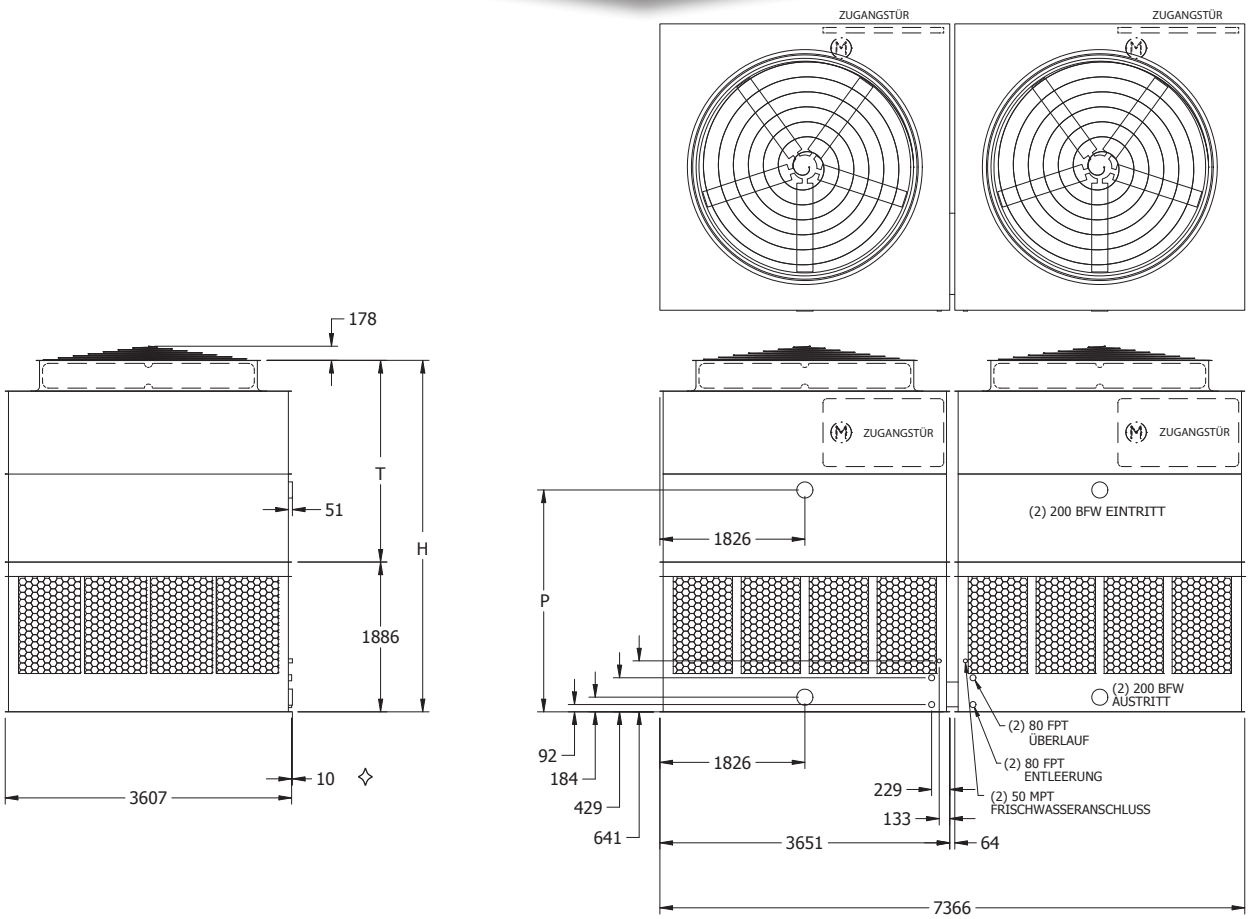

Modell Nr.	Gewichte (kg)			Ventilator Motor (kW)	Luftstrom (m^3/s)	Abmessungen (mm)		
	Versandgewicht	Betriebsgewicht	Schwerstes Teil✦			H†	T†	P
AT 212-2I24	6,715	12,345	2,205	(2) 7.5	67.5	4,426	2,540	2,794
AT 212-2J24	6,840	12,475	2,270	(2) 11	76.8	4,426	2,540	2,794
AT 212-2K24	6,885	12,520	2,290	(2) 15	84.1	4,426	2,540	2,794
AT 212-2L24	6,930	12,565	2,315	(2) 18.5	90.4	4,426	2,540	2,794
AT 212-2M24	7,020	12,655	2,360	(2) 22	95.8	4,426	2,540	2,794
AT 212-3I24	7,205	12,835	2,450	(2) 7.5	66.5	4,731	2,845	3,099
AT 212-3J24	7,330	12,965	2,515	(2) 11	75.5	4,731	2,845	3,099
AT 212-3K24	7,375	13,010	2,535	(2) 15	82.6	4,731	2,845	3,099
AT 212-3L24	7,420	13,055	2,560	(2) 18.5	88.6	4,731	2,845	3,099
AT 212-3M24	7,510	13,145	2,605	(2) 22	93.9	4,731	2,845	3,099
AT 212-4I24	7,650	13,280	2,670	(2) 7.5	65.4	5,036	3,150	3,404
AT 212-4J24	7,775	13,410	2,735	(2) 11	74.3	5,036	3,150	3,404
AT 212-4K24	7,820	13,455	2,760	(2) 15	81.4	5,036	3,150	3,404
AT 212-4L24	7,865	13,500	2,780	(2) 18.5	87.2	5,036	3,150	3,404
AT 212-4M24	7,955	13,590	2,825	(2) 22	92.3	5,036	3,150	3,404
AT 212-4N24	8,185	13,815	2,940	(2) 30	101.0	5,036	3,150	3,404
AT 212-4I24T	7,750	13,385	2,670	(2) 7.5	66.64	5,340	3,150	3,708
AT 212-4J24T	7,880	13,515	2,735	(2) 11	75.75	5,340	3,150	3,708
AT 212-4K24T	7,925	13,560	2,760	(2) 15	82.92	5,340	3,150	3,708
AT 212-4L24T	7,970	13,605	2,780	(2) 18.5	88.91	5,340	3,150	3,708
AT 212-4M24T	8,060	13,695	2,825	(2) 22	94.06	5,340	3,150	3,708
AT 212-4N24T	8,285	13,920	2,940	(2) 30	102.98	5,340	3,150	3,708
AT 212-5I24T	8,235	13,870	2,915	(2) 7.5	65.60	5,645	3,454	4,013
AT 212-5J24T	8,365	14,000	2,980	(2) 11	74.52	5,645	3,454	4,013
AT 212-5K24T	8,410	14,045	3,000	(2) 15	81.55	5,645	3,454	4,013
AT 212-5L24T	8,455	14,090	3,025	(2) 18.5	87.40	5,645	3,454	4,013
AT 212-5M24T	8,545	14,180	3,070	(2) 22	92.50	5,645	3,454	4,013
AT 212-5N24T	8,770	14,405	3,180	(2) 30	101.28	5,645	3,454	4,013
SLSF-Zusatz*	635	635	318			546	546	

ANMERKUNG: (1) Für den Kühlwasserkreislauf ist eine ausreichend bemessene Abflutleitung vorzusehen, damit die Anreicherung von Feststoffen im Umlaufwasser verhindert wird.
(2) Verwenden Sie keine Katalogzeichnungen als zertifizierte Ausdrucke. Abmessungen und Gewichte sind unverbindlich und können sich ändern.
(3) Es muss ausreichend Platz für den Zugang zum Kühlturm gelassen werden (siehe hierzu EVAPCO´s „Leitfaden für die Aggregateaufstellung".

✧ Der Austrittstutzen reicht über den Bodenflansch hinaus.
† Höhe inkl. werkseitig montiertem Ventilatorschutzgitter.
✦ Schwerste Sektion ist die obere Sektion.
* Zusätzliches Gewicht und Abmessungen für den optional erhältlichen extra geräuscharmen Ventilator.

Modelle: AT 212-2I28 bis 212-5N28T

Zwei-Zellen Aggregat

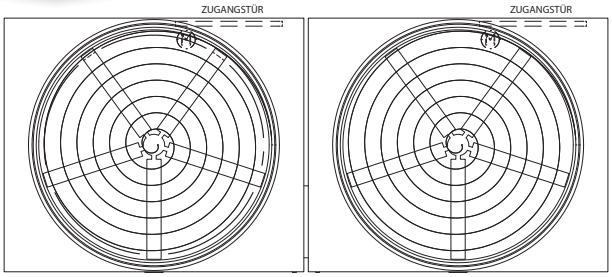

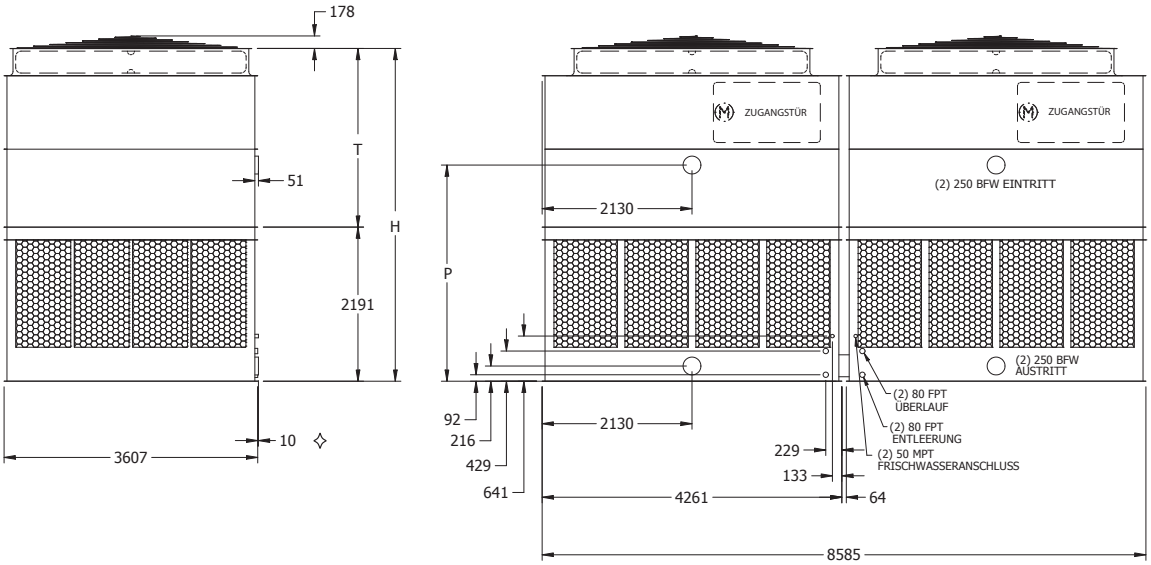

Modell Nr.	Gewichte (kg)			Ventilator Motor (kW)	Luftstrom (m^3/s)	Abmessungen (mm)		
	Versandgewicht	Betriebsgewicht	Schwerstes Teil✦			H†	T†	P
AT 212-2I28	7,630	14,280	2,430	(2) 7.5	73.4	4,731	2,540	3,073
AT 212-2J28	7,695	14,345	2,465	(2) 11	83.5	4,731	2,540	3,073
AT 212-2K28	7,745	14,395	2,490	(2) 15	91.6	4,731	2,540	3,073
AT 212-2L28	7,800	14,450	2,515	(2) 18.5	98.3	4,731	2,540	3,073
AT 212-2M28	7,865	14,515	2,550	(2) 22	104.2	4,731	2,540	3,073
AT 212-3I28	8,230	14,880	2,730	(2) 7.5	72.3	5,036	2,845	3,378
AT 212-3J28	8,290	14,940	2,760	(2) 11	82.1	5,036	2,845	3,378
AT 212-3K28	8,345	14,995	2,790	(2) 15	90.0	5,036	2,845	3,378
AT 212-3L28	8,400	15,050	2,815	(2) 18.5	96.5	5,036	2,845	3,378
AT 212-3M28	8,465	15,115	2,850	(2) 22	102.2	5,036	2,845	3,378
AT 212-3N28	8,700	15,350	2,965	(2) 30	111.9	5,036	2,845	3,378
AT 212-4I28	8,700	15,350	2,965	(2) 7.5	71.1	5,340	3,150	3,683
AT 212-4J28	8,765	15,415	3,000	(2) 11	80.8	5,340	3,150	3,683
AT 212-4K28	8,820	15,465	3,025	(2) 15	88.5	5,340	3,150	3,683
AT 212-4L28	8,870	15,520	3,055	(2) 18.5	95.0	5,340	3,150	3,683
AT 212-4M28	8,935	15,585	3,085	(2) 22	100.5	5,340	3,150	3,683
AT 212-4N28	9,170	15,820	3,200	(2) 30	109.9	5,340	3,150	3,683
AT 212-4I28T	8,865	15,515	2,965	(2) 7.5	72.44	5,798	3,150	4,140
AT 212-4J28T	8,925	15,575	3,000	(2) 11	82.35	5,798	3,150	4,140
AT 212-4K28T	8,980	15,630	3,025	(2) 15	90.24	5,798	3,150	4,140
AT 212-4L28T	9,035	15,685	3,055	(2) 18.5	96.80	5,798	3,150	4,140
AT 212-4M28T	9,100	15,750	3,085	(2) 22	102.46	5,798	3,150	4,140
AT 212-4N28T	9,335	15,985	3,200	(2) 30	112.04	5,798	3,150	4,140
AT 212-5I28T	9,410	16,060	3,240	(2) 7.5	71.31	6,102	3,454	4,445
AT 212-5J28T	9,475	16,125	3,275	(2) 11	81.03	6,102	3,454	4,445
AT 212-5K28T	9,530	16,180	3,300	(2) 15	88.82	6,102	3,454	4,445
AT 212-5L28T	9,585	16,235	3,325	(2) 18.5	95.24	6,102	3,454	4,445
AT 212-5M28T	9,650	16,300	3,360	(2) 22	100.81	6,102	3,454	4,445
AT 212-5N28T	9,885	16,535	3,475	(2) 30	110.20	6,102	3,454	4,445
SLSF-Zusatz*	635	635	318			546	546	

ANMERKUNG: (1) Für den Kühlwasserkreislauf ist eine ausreichend bemessene Abflutleitung vorzusehen, damit die Anreicherung von Feststoffen im Umlaufwasser verhindert wird.
(2) Verwenden Sie keine Katalogzeichnungen als zertifizierte Ausdrucke. Abmessungen und Gewichte sind unverbindlich und können sich ändern.
(3) Es muss ausreichend Platz für den Zugang zum Kühlturm gelassen werden (siehe hierzu EVAPCO´s „Leitfaden für die Aggregateaufstellung".

✧ Der Austrittstutzen reicht über den Bodenflansch hinaus.
† Höhe inkl. werkseitig montiertem Ventilatorschutzgitter.
✦ Schwerste Sektion ist die obere Sektion.
* Zusätzliches Gewicht und Abmessungen für den optional erhältlichen extra geräuscharmen Ventilator.

Modelle: AT 212-2J36F bis 212-5P36FT

Zwei-Zellen Aggregat

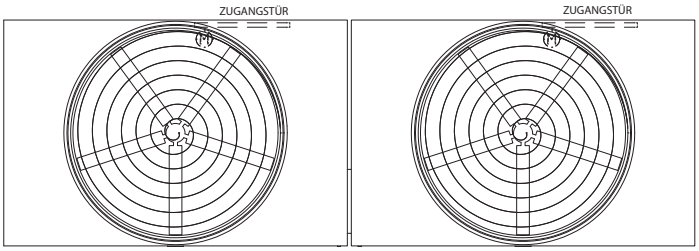

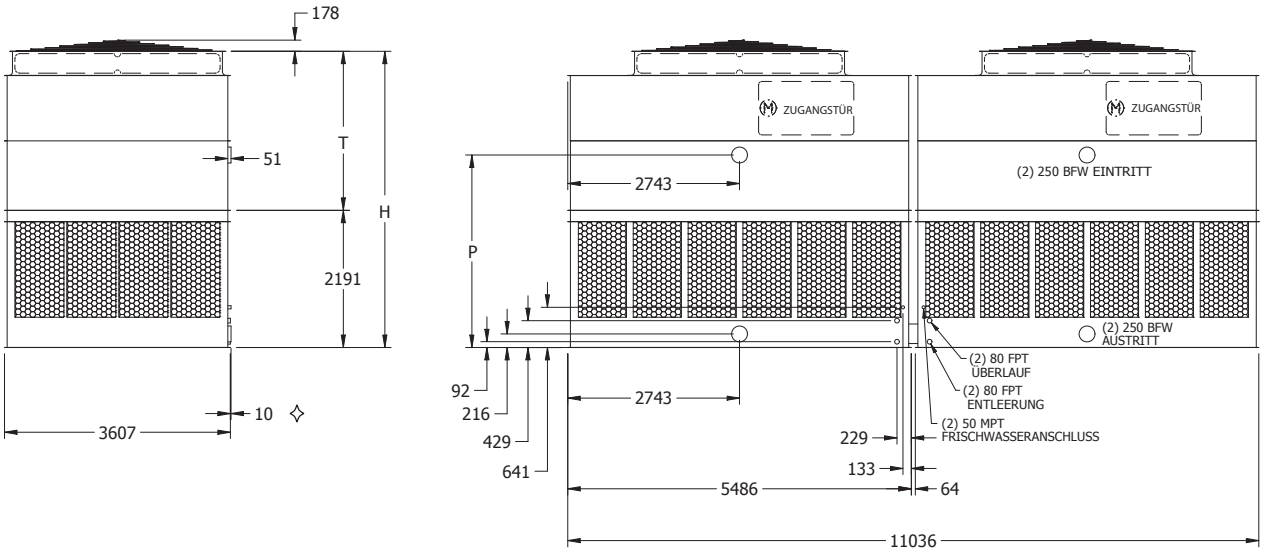

Hinweis: Die Option mit 2 Ventilatoren ist durch ein „-DF" am Ende der Modellbezeichnung gekennzeichnet. Ventilatorleistung (kW) und Gewichte können variieren.

Modell Nr.	Gewichte (kg)			Ventilator Motor (kW)	Luftstrom (m^3/s)	Abmessungen (mm)		
	Versandgewicht	Betriebsgewicht	Schwerstes Teil✦			H†	T†	P
AT 212-2J36F	9,735	18,145	3,040	(2) 11	103.9	4,731	2,540	3,073
AT 212-2K36F	9,790	18,200	3,065	(2) 15	113.8	4,731	2,540	3,073
AT 212-2L36F	9,835	18,245	3,090	(2) 18.5	122.3	4,731	2,540	3,073
AT 212-2M36F	9,935	18,345	3,140	(2) 22	129.6	4,731	2,540	3,073
AT 212-2N36F	10,170	18,580	3,255	(2) 30	142.0	4,731	2,540	3,073
AT 212-3J36F	10,440	18,850	3,395	(2) 11	102.4	5,036	2,845	3,378
AT 212-3K36F	10,495	18,905	3,420	(2) 15	112.0	5,036	2,845	3,378
AT 212-3L36F	10,540	18,950	3,445	(2) 18.5	120.2	5,036	2,845	3,378
AT 212-3M36F	10,640	19,050	3,495	(2) 22	127.3	5,036	2,845	3,378
AT 212-3N36F	10,875	19,285	3,610	(2) 30	139.3	5,036	2,845	3,378
AT 212-3O36F	10,930	19,340	3,640	(2) 37	149.6	5,036	2,845	3,378
AT 212-4J36F	11,115	19,525	3,730	(2) 11	100.7	5,340	3,150	3,683
AT 212-4K36F	11,165	19,575	3,755	(2) 15	110.2	5,340	3,150	3,683
AT 212-4L36F	11,215	19,620	3,780	(2) 18.5	118.4	5,340	3,150	3,683
AT 212-4M36F	11,315	19,720	3,830	(2) 22	125.3	5,340	3,150	3,683
AT 212-4N36F	11,550	19,960	3,945	(2) 30	137.1	5,340	3,150	3,683
AT 212-4O36F	11,605	20,010	3,975	(2) 37	146.9	5,340	3,150	3,683
AT 212-4P36F	11,705	20,110	4,025	(2) 45	155.6	5,340	3,150	3,683
AT 212-4J36FT	11,315	19,725	3,730	(2) 11	102.74	5,798	3,150	4,140
AT 212-4K36FT	11,370	19,780	3,755	(2) 15	112.51	5,798	3,150	4,140
AT 212-4L36FT	11,415	19,825	3,780	(2) 18.5	120.82	5,798	3,150	4,140
AT 212-4M36FT	11,515	19,925	3,830	(2) 22	127.99	5,798	3,150	4,140
AT 212-4N36T	11,755	20,160	3,945	(2) 30	139.98	5,798	3,150	4,140
AT 212-4O36FT	11,805	20,215	3,975	(2) 37	150.03	5,798	3,150	4,140
AT 212-4P36FT	11,905	20,315	4,025	(2) 45	158.95	5,798	3,150	4,140
AT 212-5J36FT	12,000	20,410	4,070	(2) 11	101.14	6,102	3,454	4,445
AT 212-5K36FT	12,055	20,465	4,100	(2) 15	110.77	6,102	3,454	4,445
AT 212-5L36FT	12,100	20,510	4,120	(2) 18.5	118.93	6,102	3,454	4,445
AT 212-5M36FT	12,200	20,610	4,170	(2) 22	125.92	6,102	3,454	4,445
AT 212-5N36FT	12,440	20,845	4,290	(2) 30	137.71	6,102	3,454	4,445
AT 212-5O36FT	12,490	20,900	4,315	(2) 37	147.58	6,102	3,454	4,445
AT 212-5P36FT	12,590	21,000	4,365	(2) 45	156.36	6,102	3,454	4,445
SLSF-Zusatz*	1.089	1.089	544			394	394	

ANMERKUNG: (1) Für den Kühlwasserkreislauf ist eine ausreichend bemessene Abflutleitung vorzusehen, damit die Anreicherung von Feststoffen im Umlaufwasser verhindert wird.
(2) Verwenden Sie keine Katalogzeichnungen als zertifizierte Ausdrucke. Abmessungen und Gewichte sind unverbindlich und können sich ändern.
(3) Es muss ausreichend Platz für den Zugang zum Kühlturm gelassen werden (siehe hierzu EVAPCO´s „Leitfaden für die Aggregateaufstellung".

✧ Der Austrittstutzen reicht über den Bodenflansch hinaus.
† Höhe inkl. werkseitig montiertem Ventilatorschutzgitter.
✦ Schwerste Sektion ist die obere Sektion.
* Zusätzliches Gewicht und Abmessungen für den optional erhältlichen extra geräuscharmen Ventilator.

Modelle: AT 212-2K40F bis 212-5P40FT

Zwei-Zellen Aggregat

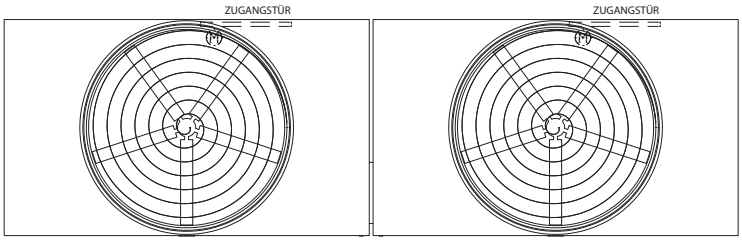

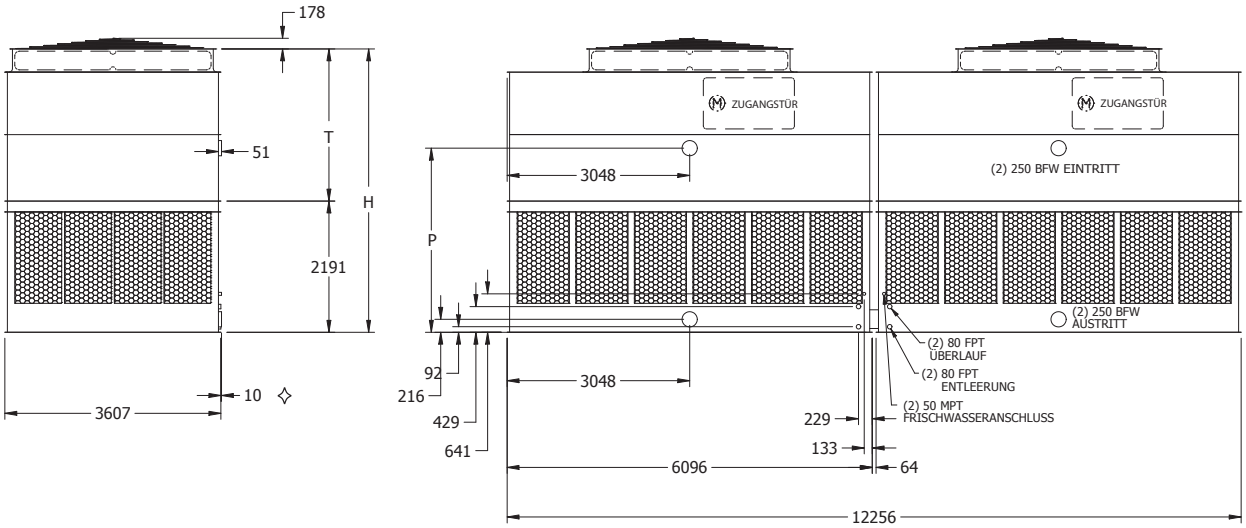

Modell Nr.	Gewichte (kg)			Ventilator Motor (kW)	Luftstrom (m^3/s)	Abmessungen (mm)		
	Versandgewicht	Betriebsgewicht	Schwerstes Teil✦			H†	T†	P
AT 212-2K40F	10,405	19,840	3,270	(2) 15	116.3	4,731	2,540	3,073
AT 212-2L40F	10,450	19,885	3,295	(2) 18.5	124.9	4,731	2,540	3,073
AT 212-2M40F	10,550	19,985	3,345	(2) 22	132.3	4,731	2,540	3,073
AT 212-2N40F	10,785	20,220	3,460	(2) 30	144.7	4,731	2,540	3,073
AT 212-2O40F	10,840	20,275	3,490	(2) 37	155.3	4,731	2,540	3,073
AT 212-3K40F	11,070	20,500	3,600	(2) 15	114.4	5,036	2,845	3,378
AT 212-3L40F	11,115	20,550	3,625	(2) 18.5	122.7	5,036	2,845	3,378
AT 212-3M40F	11,215	20,650	3,675	(2) 22	129.9	5,036	2,845	3,378
AT 212-3N40F	11,450	20,885	3,790	(2) 30	142.0	5,036	2,845	3,378
AT 212-3O40F	11,505	20,940	3,820	(2) 37	152.3	5,036	2,845	3,378
AT 212-4K40F	11,885	21,320	4,010	(2) 15	112.5	5,340	3,150	3,683
AT 212-4L40F	11,930	21,365	4,030	(2) 18.5	120.7	5,340	3,150	3,683
AT 212-4M40F	12,030	21,465	4,080	(2) 22	127.9	5,340	3,150	3,683
AT 212-4N40F	12,265	21,700	4,200	(2) 30	139.8	5,340	3,150	3,683
AT 212-4O40F	12,320	21,755	4,225	(2) 37	149.7	5,340	3,150	3,683
AT 212-4P40F	12,420	21,855	4,275	(2) 45	158.7	5,340	3,150	3,683
AT 212-4K40FT	12,095	21,530	4,010	(2) 15	114.82	5,798	3,150	4,140
AT 212-4L40FT	12,145	21,575	4,030	(2) 18.5	123.23	5,798	3,150	4,140
AT 212-4M40FT	12,240	21,675	4,080	(2) 22	130.49	5,798	3,150	4,140
AT 212-4N40FT	12,480	21,915	4,200	(2) 30	142.76	5,798	3,150	4,140
AT 212-4O40FT	12,535	21,965	4,225	(2) 37	152.96	5,798	3,150	4,140
AT 212-4P40FT	12,635	22,065	4,275	(2) 45	162.11	5,798	3,150	4,140
AT 212-5K40FT	12,845	22,280	4,385	(2) 15	113.03	6,102	3,454	4,445
AT 212-5L40FT	12,890	22,325	4,405	(2) 18.5	121.24	6,102	3,454	4,445
AT 212-5M40FT	12,990	22,425	4,455	(2) 22	128.46	6,102	3,454	4,445
AT 212-5N40FT	13,225	22,660	4,575	(2) 30	140.45	6,102	3,454	4,445
AT 212-5O40FT	13,280	22,715	4,600	(2) 37	150.50	6,102	3,454	4,445
AT 212-5P40FT	13,380	22,815	4,650	(2) 45	159.47	6,102	3,454	4,445
SLSF-Zusatz*	1.089	1.089	544			394	394	

ANMERKUNG: (1) Für den Kühlwasserkreislauf ist eine ausreichend bemessene Abflutleitung vorzusehen, damit die Anreicherung von Feststoffen im Umlaufwasser verhindert wird.
(2) Verwenden Sie keine Katalogzeichnungen als zertifizierte Ausdrucke. Abmessungen und Gewichte sind unverbindlich und können sich ändern.
(3) Es muss ausreichend Platz für den Zugang zum Kühlturm gelassen werden (siehe hierzu EVAPCO´s „Leitfaden für die Aggregateaufstellung".

✧ Der Austrittstutzen reicht über den Bodenflansch hinaus.
† Höhe inkl. werkseitig montiertem Ventilatorschutzgitter.
✦ Schwerste Sektion ist die obere Sektion.
* Zusätzliches Gewicht und Abmessungen für den optional erhältlichen extra geräuscharmen Ventilator.

Modelle: AT 214-2K36 bis 214-4Q36

Zwei-Zellen Aggregat

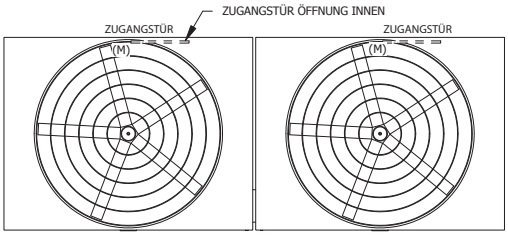

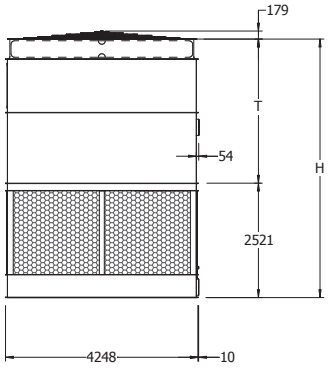

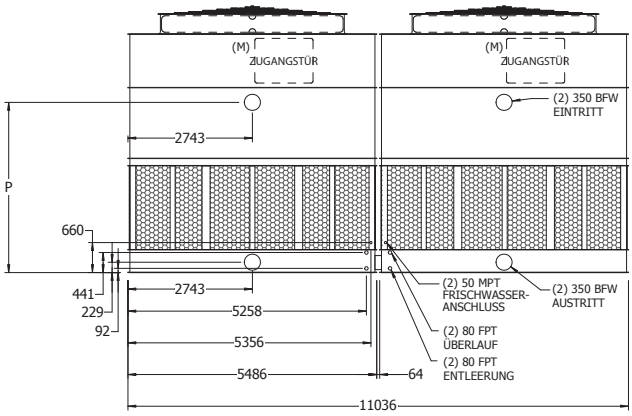

Modell Nr.	Gewichte (kg)			Ventilator Motor (kW)	Luftstrom (m^3/s)	Abmessungen (mm)		
	Versandgewicht	Betriebsgewicht	Schwerstes Teil✦			H†	T†	P
AT 214-2K36	14,005	22,815	4,705	(2) 15	122.7	5,394	2,870	3,448
AT 214-2L36	14,050	22,860	4,725	(2) 18.5	131.8	5,394	2,870	3,448
AT 214-2M36	14,070	22,880	4,735	(2) 22	139.7	5,394	2,870	3,448
AT 214-2N36	14,205	23,015	4,805	(2) 30	153.2	5,394	2,870	3,448
AT 214-2O36	14,525	23,335	4,960	(2) 37	164.5	5,394	2,870	3,448
AT 214-3K36	14,880	23,685	5,140	(2) 15	120.7	5,699	3,175	3,753
AT 214-3L36	14,925	23,730	5,160	(2) 18.5	129.6	5,699	3,175	3,753
AT 214-3M36	14,940	23,750	5,170	(2) 22	137.3	5,699	3,175	3,753
AT 214-3N36	15,075	23,885	5,240	(2) 30	150.4	5,699	3,175	3,753
AT 214-3O36	15,395	24,205	5,400	(2) 37	161.4	5,699	3,175	3,753
AT 214-3P36	15,550	24,360	5,475	(2) 45	171.0	5,699	3,175	3,753
AT 214-4K36	15,620	24,430	5,510	(2) 15	118.5	6,004	3,480	4,058
AT 214-4L36	15,665	24,475	5,535	(2) 18.5	127.2	6,004	3,480	4,058
AT 214-4M36	15,685	24,495	5,545	(2) 22	134.9	6,004	3,480	4,058
AT 214-4N36	15,820	24,630	5,610	(2) 30	147.9	6,004	3,480	4,058
AT 214-4O36	16,140	24,950	5,770	(2) 37	158.7	6,004	3,480	4,058
AT 214-4P36	16,295	25,100	5,845	(2) 45	168.2	6,004	3,480	4,058
AT 214-4Q36	16,510	25,320	5,955	(2) 55	180.4	6,004	3,480	4,058
SLSF-Zusatz*	1,134	1,134	567			343	343	

ANMERKUNG: (1) Für den Kühlwasserkreislauf ist eine ausreichend bemessene Abflutleitung vorzusehen, damit die Anreicherung von Feststoffen im Umlaufwasser verhindert wird.
(2) Verwenden Sie keine Katalogzeichnungen als zertifizierte Ausdrucke. Abmessungen und Gewichte sind unverbindlich und können sich ändern.
(3) Es muss ausreichend Platz für den Zugang zum Kühlturm gelassen werden (siehe hierzu EVAPCO´s „Leitfaden für die Aggregateaufstellung".

✧ Der Austrittstutzen reicht über den Bodenflansch hinaus.
† Höhe inkl. werkseitig montiertem Ventilatorschutzgitter.
✦ Schwerste Sektion ist die obere Sektion.
* Zusätzliches Gewicht und Abmessungen für den optional erhältlichen extra geräuscharmen Ventilator.

Modelle: AT 214-2K48 bis 214-4R48*

Zwei-Zellen Aggregat

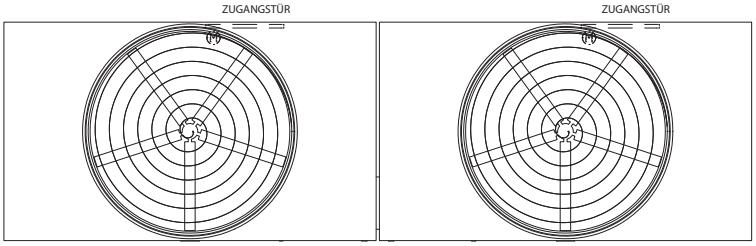

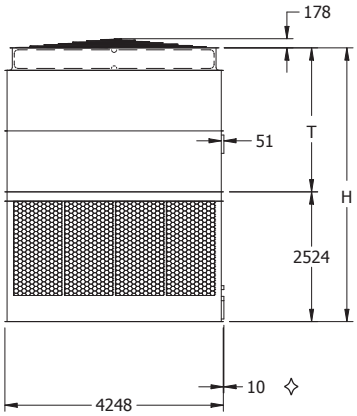

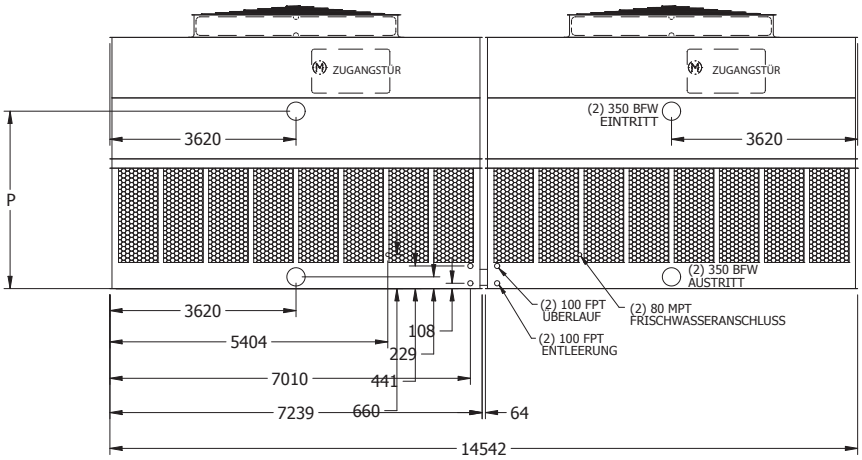

Modell Nr.	Gewichte (kg)			Ventilator Motor (kW)	Luftstrom (m^3/s)	Abmessungen (mm)		
	Versandgewicht	Betriebsgewicht	Schwerstes Teil✦			H†	T†	P
AT 214-2K48	15,160	29,540	4,810	(2) 15	148.0	5,324	2,800	3,451
AT 214-2L48	15,205	29,585	4,830	(2) 18.5	158.8	5,324	2,800	3,451
AT 214-2M48	15,225	29,600	4,840	(2) 22	168.4	5,324	2,800	3,451
AT 214-2N48	15,360	29,740	4,910	(2) 30	184.8	5,324	2,800	3,451
AT 214-2O48	15,675	30,055	5,065	(2) 37	198.4	5,324	2,800	3,451
AT 214-3K48	16,105	30,480	5,280	(2) 15	145.7	5,629	3,105	3,756
AT 214-3L48	16,150	30,525	5,300	(2) 18.5	156.3	5,629	3,105	3,756
AT 214-3M48	16,165	30,545	5,310	(2) 22	165.7	5,629	3,105	3,756
AT 214-3N48	16,300	30,680	5,380	(2) 30	181.4	5,629	3,105	3,756
AT 214-3O48	16,620	31,000	5,540	(2) 37	194.7	5,629	3,105	3,756
AT 214-3P48	16,775	31,155	5,615	(2) 45	206.1	5,629	3,105	3,756
AT 214-4K48	17,045	31,425	5,750	(2) 15	143.1	5,934	3,410	4,061
AT 214-4L48	17,090	31,470	5,775	(2) 18.5	153.6	5,934	3,410	4,061
AT 214-4M48	17,110	31,490	5,785	(2) 22	162.8	5,934	3,410	4,061
AT 214-4N48	17,245	31,625	5,850	(2) 30	178.4	5,934	3,410	4,061
AT 214-4O48	17,565	31,940	6,010	(2) 37	191.6	5,934	3,410	4,061
AT 214-4P48	17,715	32,095	6,085	(2) 45	202.8	5,934	3,410	4,061
AT 214-4Q48	17,935	32,315	6,195	(2) 55	217.4	5,934	3,410	4,061
AT 214-4R48*	18,335	32,715	6,395	(2) 75	238.2	5,934	3,410	4,061
SLSF-Zusatz**	1,134	1,134	567			343	343	

* Modell nur mit Getriebemotor erhältlich. Motoren und Zugangstüren befinden sich in einer Höhe von 4.248 mm am oberen Aggregateende. Der extra geräuscharme Ventilator ist bei diesem Modell nicht verfügbar.

ANMERKUNG:
(1) Für den Kühlwasserkreislauf ist eine ausreichend bemessene Abflutleitung vorzusehen, damit die Anreicherung von Feststoffen im Umlaufwasser verhindert wird.
(2) Verwenden Sie keine Katalogzeichnungen als zertifizierte Ausdrucke. Abmessungen und Gewichte sind unverbindlich und können sich ändern.
(3) Es muss ausreichend Platz für den Zugang zum Kühlturm gelassen werden (siehe hierzu EVAPCO´s „Leitfaden für die Aggregateaufstellung".

✧ Der Austrittstutzen reicht über den Bodenflansch hinaus.
† Höhe inkl. werkseitig montiertem Ventilatorschutzgitter.
✦ Schwerste Sektion ist die obere Sektion.
** Zusätzliches Gewicht und Abmessungen für den optional erhältlichen extra geräuscharmen Ventilator.

Modelle: AT 214-5K52 bis 214-5O52

Zwei-Zellen Aggregat

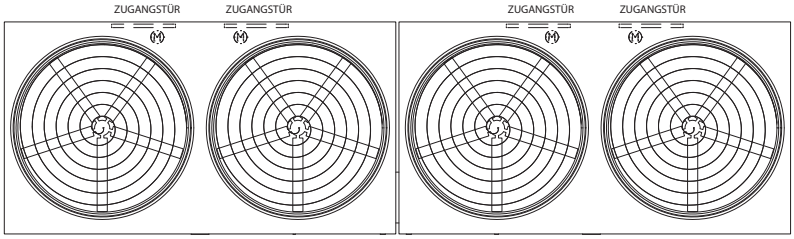

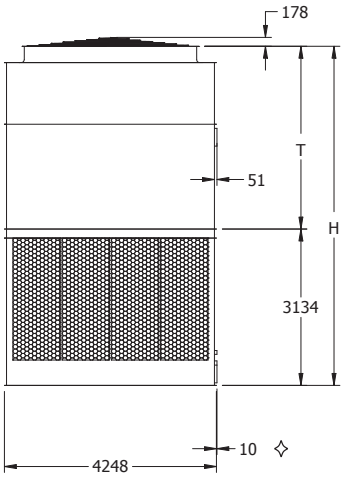

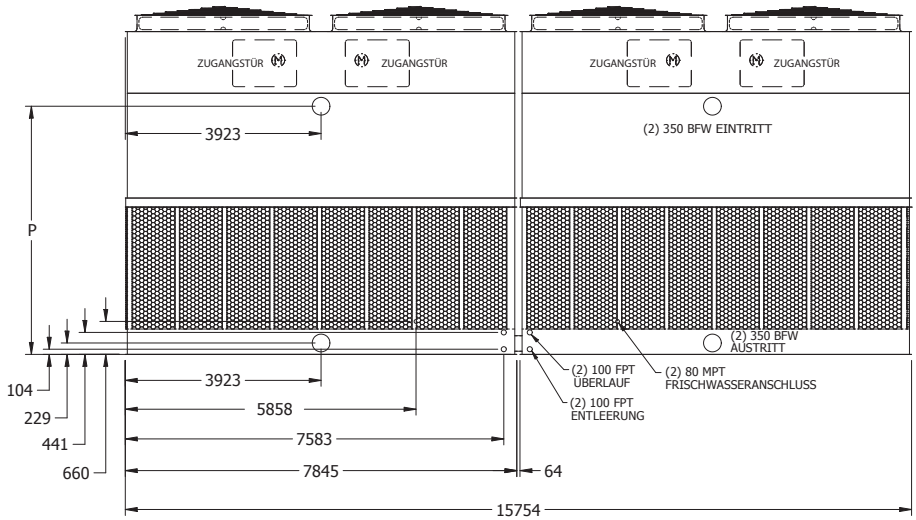

Modell Nr.	Gewichte (kg)			Ventilator Motor (kW)	Luftstrom (m^3/s)	Abmessungen (mm)		
	Versandgewicht	Betriebsgewicht	Schwerstes Teil✦			H†	T†	P
AT 214-5K52	22,155	37,420	8,010	(4) 15	185.7	6,795	3,661	4,972
AT 214-5L52	22,210	37,475	8,040	(4) 18.5	199.2	6,795	3,661	4,972
AT 214-5M52	22,300	37,565	8,085	(4) 22	210.9	6,795	3,661	4,972
AT 214-5N52	22,590	37,855	8,230	(4) 30	230.6	6,795	3,661	4,972
AT 214-5O52	22,605	37,875	8,235	(4) 37	247.2	6,795	3,661	4,972
SLSF-Zusatz*	✤	2,177	✤			394	394	

ANMERKUNG: (1) Für den Kühlwasserkreislauf ist eine ausreichend bemessene Abflutleitung vorzusehen, damit die Anreicherung von Feststoffen im Umlaufwasser verhindert wird.
(2) Verwenden Sie keine Katalogzeichnungen als zertifizierte Ausdrucke. Abmessungen und Gewichte sind unverbindlich und können sich ändern.
(3) Es muss ausreichend Platz für den Zugang zum Kühlturm gelassen werden (siehe hierzu EVAPCO´s „Leitfaden für die Aggregateaufstellung".

✧ Der Austrittstutzen reicht über den Bodenflansch hinaus.
† Höhe inkl. werkseitig montiertem Ventilatorschutzgitter.
* Zusätzliches Gewicht und Abmessungen für den optional erhältlichen extra geräuscharmen Ventilator.

✦ Schwerste Sektion ist die obere Sektion.
✤ Bitte nehmen Sie mit dem Werk Kontakt auf für weitere Informationen hinsichtlich Transport- und Gewichtsänderungen

Modelle: AT 215-2F9 bis 215-5J9T

Zwei-Zellen Aggregat

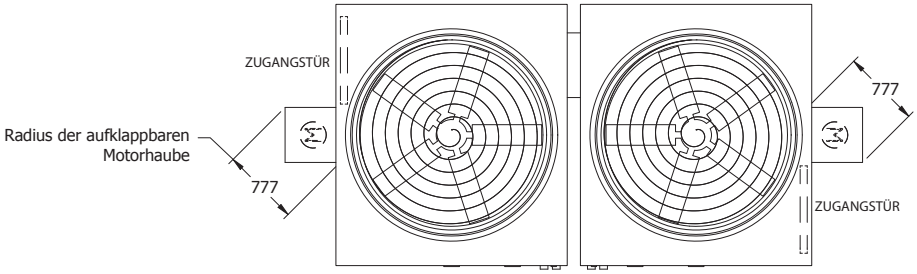

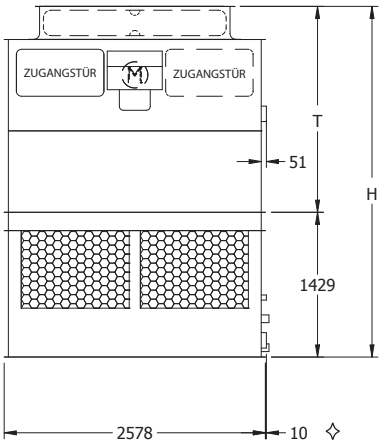

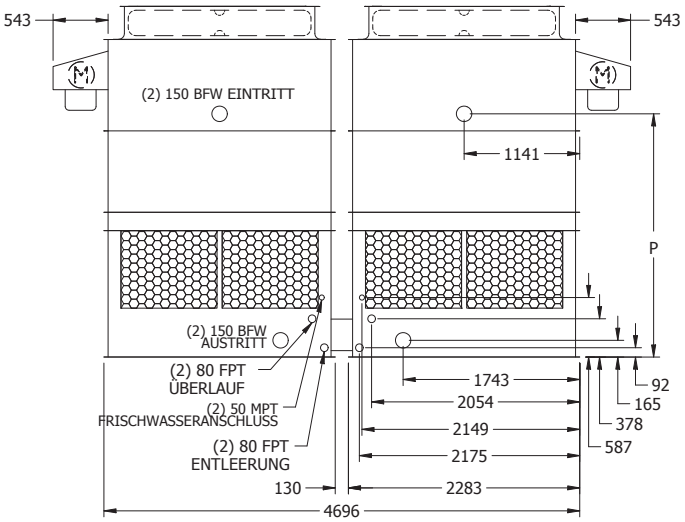

Modell Nr.	Gewichte (kg)			Ventilator Motor (kW)	Luftstrom (m^3/s)	Abmessungen (mm)		
	Versandgewicht	Betriebsgewicht	Schwerstes Teil✦			H†	T†	P
AT 215-2F9	3,265	5,460	1,025	(2) 2.2	25.1	3,461	2,032	2,400
AT 215-2G9	3,285	5,480	1,035	(2) 4	29.5	3,461	2,032	2,400
AT 215-2H9	3,320	5,515	1,050	(2) 5.5	33.7	3,461	2,032	2,400
AT 215-2I9	3,350	5,545	1,065	(2) 7.5	37.0	3,461	2,032	2,400
AT 215-3F9	3,475	5,670	1,130	(2) 2.2	24.8	3,766	2,337	2,705
AT 215-3G9	3,495	5,690	1,140	(2) 4	29.1	3,766	2,337	2,705
AT 215-3H9	3,530	5,725	1,155	(2) 5.5	33.1	3,766	2,337	2,705
AT 215-3I9	3,555	5,750	1,170	(2) 7.5	36.3	3,766	2,337	2,705
AT 215-3J9	3,610	5,805	1,195	(2) 11	41.3	3,766	2,337	2,705
AT 215-4F9	3,720	5,915	1,250	(2) 2.2	24.4	4,070	2,642	3,010
AT 215-4G9	3,740	5,935	1,260	(2) 4	28.6	4,070	2,642	3,010
AT 215-4H9	3,775	5,970	1,280	(2) 5.5	32.6	4,070	2,642	3,010
AT 215-4I9	3,800	5,995	1,295	(2) 7.5	35.7	4,070	2,642	3,010
AT 215-4J9	3,855	6,050	1,320	(2) 11	40.6	4,070	2,642	3,010
AT 215-4F9T	3,795	5,990	1,250	(2) 2.2	24.82	4,375	2,642	3,315
AT 215-4G9T	3,815	6,010	1,260	(2) 4	29.17	4,375	2,642	3,315
AT 215-4H9T	3,850	6,045	1,280	(2) 5.5	33.23	4,375	2,642	3,315
AT 215-4I9T	3,880	6,075	1,295	(2) 7.5	36.39	4,375	2,642	3,315
AT 215-4J9T	3,935	6,130	1,320	(2) 11	41.39	4,375	2,642	3,315
AT 215-5F9T	4,045	6,240	1,375	(2) 2.2	24.40	4,680	2,946	3,620
AT 215-5G9T	4,065	6,260	1,385	(2) 4	28.69	4,680	2,946	3,620
AT 215-5H9T	4,100	6,295	1,405	(2) 5.5	32.66	4,680	2,946	3,620
AT 215-5I9T	4,130	6,325	1,415	(2) 7.5	35.77	4,680	2,946	3,620
AT 215-5J9T	4,180	6,380	1,445	(2) 11	40.68	4,680	2,946	3,620
SLSF-Zusatz*	136	136	68			432	432	

ANMERKUNG: (1) Für den Kühlwasserkreislauf ist eine ausreichend bemessene Abflutleitung vorzusehen, damit die Anreicherung von Feststoffen im Umlaufwasser verhindert wird.
(2) Verwenden Sie keine Katalogzeichnungen als zertifizierte Ausdrucke. Abmessungen und Gewichte sind unverbindlich und können sich ändern.
(3) Es muss ausreichend Platz für den Zugang zum Kühlturm gelassen werden (siehe hierzu EVAPCO´s „Leitfaden für die Aggregateaufstellung".

✧ Der Austrittstutzen reicht über den Bodenflansch hinaus.
† Höhe inkl. werkseitig montiertem Ventilatorschutzgitter.
✦ Schwerste Sektion ist die obere Sektion.
* Zusätzliches Gewicht und Abmessungen für den optional erhältlichen extra geräuscharmen Ventilator.

Modelle: AT 216-2H11 bis 216-5K11T

Zwei-Zellen Aggregat

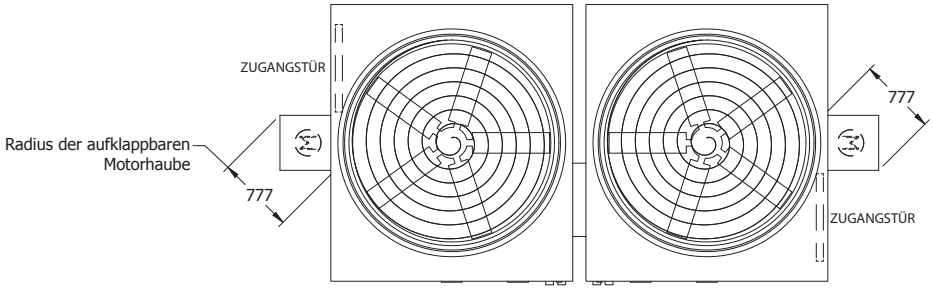

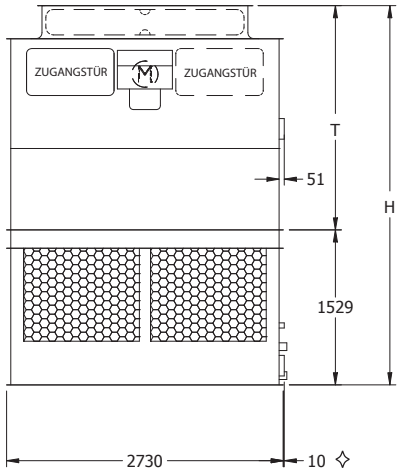

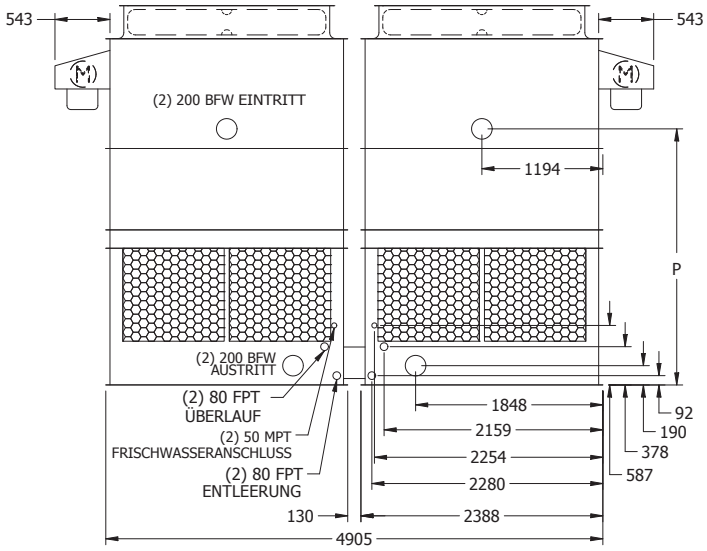

Modell Nr.	Gewichte (kg)			Ventilator Motor (kW)	Luftstrom (m^3/s)	Abmessungen (mm)		
	Versandgewicht	Betriebsgewicht	Schwerstes Teil✦			H†	T†	P
AT 216-2H11	4,130	6,960	1,310	(2) 5.5	41.2	3,743	2,213	2,594
AT 216-2I11	4,155	6,985	1,325	(2) 7.5	45.1	3,743	2,213	2,594
AT 216-2J11	4,220	7,050	1,355	(2) 11	51.2	3,743	2,213	2,594
AT 216-2K11	4,265	7,095	1,380	(2) 15	56.1	3,743	2,213	2,594
AT 216-3H11	4,390	7,220	1,440	(2) 5.5	40.4	4,048	2,518	2,899
AT 216-3I11	4,420	7,250	1,455	(2) 7.5	44.2	4,048	2,518	2,899
AT 216-3J11	4,480	7,310	1,490	(2) 11	50.2	4,048	2,518	2,899
AT 216-3K11	4,525	7,355	1,510	(2) 15	55.0	4,048	2,518	2,899
AT 216-4H11	4,690	7,520	1,590	(2) 5.5	39.7	4,353	2,823	3,204
AT 216-4I11	4,715	7,550	1,605	(2) 7.5	43.5	4,353	2,823	3,204
AT 216-4J11	4,780	7,610	1,635	(2) 11	49.4	4,353	2,823	3,204
AT 216-4K11	4,825	7,655	1,660	(2) 15	54.0	4,353	2,823	3,204
AT 216-4H11T	4,770	7,600	1,590	(2) 5.5	40.49	4,658	2,823	3,508
AT 216-4I11T	4,800	7,630	1,605	(2) 7.5	44.32	4,658	2,823	3,508
AT 216-4J11T	4,865	7,695	1,635	(2) 11	50.36	4,658	2,823	3,508
AT 216-4K11T	4,910	7,740	1,660	(2) 15	55.08	4,658	2,823	3,508
AT 216-5H11T	5,080	7,910	1,745	(2) 5.5	39.83	4,963	3,127	3,813
AT 216-5I11T	5,105	7,940	1,760	(2) 7.5	43.61	4,963	3,127	3,813
AT 216-5J11T	5,170	8,000	1,790	(2) 11	49.51	4,963	3,127	3,813
AT 216-5K11T	5,215	8,045	1,815	(2) 15	54.13	4,963	3,127	3,813
SLSF-Zusatz✧	-	-	-			738	738	

ANMERKUNG:
(1) Für den Kühlwasserkreislauf ist eine ausreichend bemessene Abflutleitung vorzusehen, damit die Anreicherung von Feststoffen im Umlaufwasser verhindert wird.
(2) Verwenden Sie keine Katalogzeichnungen als zertifizierte Ausdrucke. Abmessungen und Gewichte sind unverbindlich und können sich ändern.
(3) Es muss ausreichend Platz für den Zugang zum Kühlturm gelassen werden (siehe hierzu EVAPCO´s „Leitfaden für die Aggregateaufstellung".
(4) Bei 4 Lagen beträgt die zusätzliche Höhe 738 mm und der Ventilator-Ausblaszylinder kann für Transportzwecke demontiert werden.

✧ Der Austrittstutzen reicht über den Bodenflansch hinaus.
† Höhe inkl. werkseitig montiertem Ventilatorschutzgitter.
✦ Schwerste Sektion ist die obere Sektion.

Modelle: AT 216-2H14 bis 216-5M14T

Zwei-Zellen Aggregat

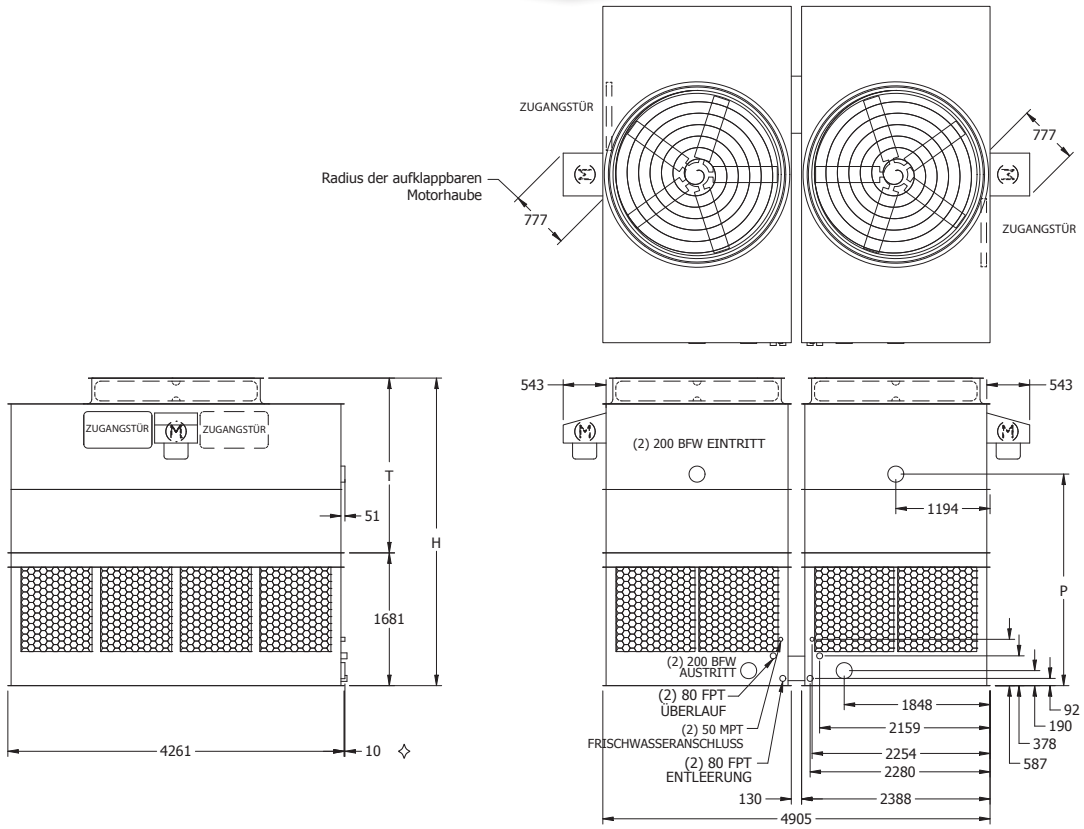

Modell Nr.	Gewichte (kg)			Ventilator Motor (kW)	Luftstrom (m^3/s)	Abmessungen (mm)		
	Versandgewicht	Betriebsgewicht	Schwerstes Teil✦			H†	T†	P
AT 216-2H14	4,960	8,835	1,545	(2) 5.5	50.4	3,896	2,213	2,746
AT 216-2I14	4,990	8,865	1,560	(2) 7.5	55.2	3,896	2,213	2,746
AT 216-2J14	5,055	8,925	1,590	(2) 11	62.7	3,896	2,213	2,746
AT 216-2K14	5,100	8,970	1,615	(2) 15	68.7	3,896	2,213	2,746
AT 216-2L14	5,125	9,000	1,630	(2) 18.5	73.7	3,896	2,213	2,746
AT 216-3H14	5,305	9,180	1,720	(2) 5.5	49.5	4,201	2,518	3,051
AT 216-3I14	5,335	9,210	1,735	(2) 7.5	54.3	4,201	2,518	3,051
AT 216-3J14	5,400	9,270	1,765	(2) 11	61.6	4,201	2,518	3,051
AT 216-3K14	5,445	9,315	1,785	(2) 15	67.4	4,201	2,518	3,051
AT 216-3L14	5,470	9,345	1,800	(2) 18.5	72.3	4,201	2,518	3,051
AT 216-3M14	5,490	9,360	1,810	(2) 22	76.6	4,201	2,518	3,051
AT 216-4H14	5,680	9,555	1,905	(2) 5.5	48.6	4,505	2,823	3,356
AT 216-4I14	5,705	9,580	1,920	(2) 7.5	53.3	4,505	2,823	3,356
AT 216-4J14	5,770	9,645	1,950	(2) 11	60.6	4,505	2,823	3,356
AT 216-4K14	5,815	9,690	1,975	(2) 15	66.3	4,505	2,823	3,356
AT 216-4L14	5,840	9,715	1,985	(2) 18.5	71.0	4,505	2,823	3,356
AT 216-4M14	5,860	9,735	1,995	(2) 22	75.3	4,505	2,823	3,356
AT 216-4H14T	5,765	9,640	1,905	(2) 5.5	49.51	4,810	2,823	3,661
AT 216-4I14T	5,790	9,665	1,920	(2) 7.5	54.32	4,810	2,823	3,661
AT 216-4J14T	5,855	9,730	1,950	(2) 11	61.68	4,810	2,823	3,661
AT 216-4K14T	5,900	9,775	1,975	(2) 15	67.54	4,810	2,823	3,661
AT 216-4L14T	5,930	9,800	1,985	(2) 18.5	72.40	4,810	2,823	3,661
AT 216-4M14T	5,945	9,820	1,995	(2) 22	76.74	4,810	2,823	3,661
AT 216-5H14T	6,160	10,035	2,100	(2) 5.5	48.75	5,115	3,127	3,966
AT 216-5I14T	6,185	10,060	2,115	(2) 7.5	53.47	5,115	3,127	3,966
AT 216-5J14T	6,250	10,125	2,150	(2) 11	60.74	5,115	3,127	3,966
AT 216-5K14T	6,295	10,170	2,170	(2) 15	66.45	5,115	3,127	3,966
AT 216-5L14T	6,325	10,195	2,185	(2) 18.5	71.22	5,115	3,127	3,966
AT 216-5M14T	6,340	10,215	2,195	(2) 22	75.46	5,115	3,127	3,966
SLSF-Zusatz*	-	-	-			738	738	

ANMERKUNG: (1) Für den Kühlwasserkreislauf ist eine ausreichend bemessene Abflutleitung vorzusehen, damit die Anreicherung von Feststoffen im Umlaufwasser verhindert wird.
(2) Verwenden Sie keine Katalogzeichnungen als zertifizierte Ausdrucke. Abmessungen und Gewichte sind unverbindlich und können sich ändern.
(3) Es muss ausreichend Platz für den Zugang zum Kühlturm gelassen werden (siehe hierzu EVAPCO´s „Leitfaden für die Aggregateaufstellung".
(4) Bei 4 Lagen beträgt die zusätzliche Höhe 738 mm und der Ventilator-Ausblaszylinder kann für Transportzwecke demontiert werden.

✧ Der Austrittstutzen reicht über den Bodenflansch hinaus.
† Höhe inkl. werkseitig montiertem Ventilatorschutzgitter.
✦ Schwerste Sektion ist die obere Sektion.

Modelle: AT 220-2I12 bis 220-5N12T

Zwei-Zellen Aggregat

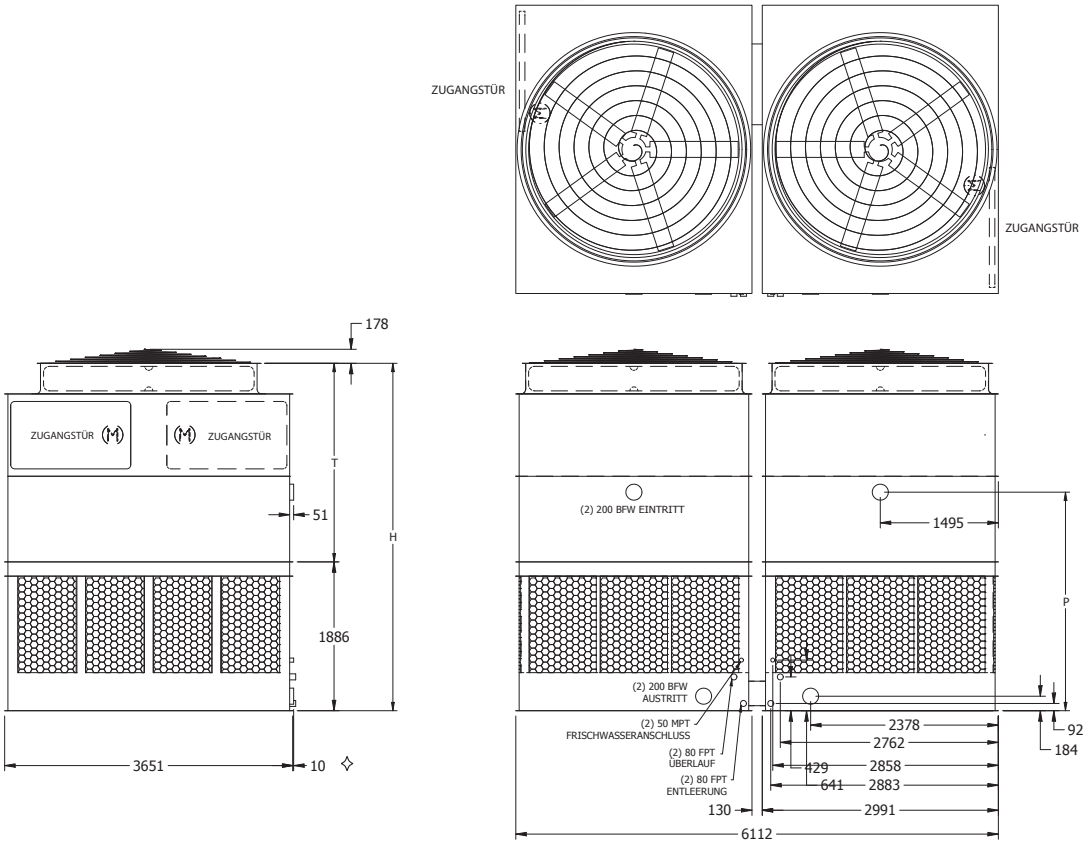

Modell Nr.	Gewichte (kg)			Ventilator Motor (kW)	Luftstrom (m^3/s)	Abmessungen (mm)		
	Versandgewicht	Betriebsgewicht	Schwerstes Teil✦			H†	T†	P
AT 220-2I12	6,035	10,530	1,905	(2) 7.5	60.8	4,401	2,515	2,769
AT 220-2J12	6,095	10,595	1,935	(2) 11	69.0	4,401	2,515	2,769
AT 220-2K12	6,140	10,640	1,960	(2) 15	75.7	4,401	2,515	2,769
AT 220-2L12	6,185	10,685	1,980	(2) 18.5	81.3	4,401	2,515	2,769
AT 220-2M12	6,280	10,775	2,030	(2) 22	86.1	4,401	2,515	2,769
AT 220-3I12	6,470	10,970	2,125	(2) 7.5	59.8	4,705	2,819	3,073
AT 220-3J12	6,530	11,030	2,155	(2) 11	67.9	4,705	2,819	3,073
AT 220-3K12	6,575	11,075	2,175	(2) 15	74.3	4,705	2,819	3,073
AT 220-3L12	6,620	11,120	2,200	(2) 18.5	79.7	4,705	2,819	3,073
AT 220-3M12	6,715	11,215	2,245	(2) 22	84.5	4,705	2,819	3,073
AT 220-4I12	6,850	11,350	2,315	(2) 7.5	58.9	5,010	3,124	3,378
AT 220-4J12	6,915	11,410	2,345	(2) 11	66.8	5,010	3,124	3,378
AT 220-4K12	6,960	11,460	2,370	(2) 15	73.2	5,010	3,124	3,378
AT 220-4L12	7,005	11,505	2,390	(2) 18.5	78.5	5,010	3,124	3,378
AT 220-4M12	7,095	11,595	2,435	(2) 22	83.1	5,010	3,124	3,378
AT 220-4N12	7,320	11,820	2,550	(2) 26	87.2	5,010	3,124	3,378
AT 220-4I12T	6,975	11,475	2,315	(2) 7.5	59.98	5,315	3,124	3,683
AT 220-4J12T	7,040	11,540	2,345	(2) 11	68.10	5,315	3,124	3,683
AT 220-4K12T	7,085	11,585	2,370	(2) 15	74.57	5,315	3,124	3,683
AT 220-4L12T	7,130	11,630	2,390	(2) 18.5	80.00	5,315	3,124	3,683
AT 220-4M12T	7,220	11,720	2,435	(2) 22	84.71	5,315	3,124	3,683
AT 220-4N12T	7,450	11,950	2,550	(2) 26	88.87	5,315	3,124	3,683
AT 220-5I12T	7,390	11,890	2,520	(2) 7.5	58.99	5,620	3,429	3,988
AT 220-5J12T	7,455	11,950	2,550	(2) 11	67.02	5,620	3,429	3,988
AT 220-5K12T	7,500	12,000	2,575	(2) 15	73.34	5,620	3,429	3,988
AT 220-5L12T	7,545	12,045	2,595	(2) 18.5	78.67	5,620	3,429	3,988
AT 220-5M12T	7,635	12,135	2,640	(2) 22	83.30	5,620	3,429	3,988
AT 220-5N12T	7,860	12,360	2,755	(2) 26	87.40	5,620	3,429	3,988
SLSF-Zusatz*	635	635	318			546	546	

ANMERKUNG: (1) Für den Kühlwasserkreislauf ist eine ausreichend bemessene Abflutleitung vorzusehen, damit die Anreicherung von Feststoffen im Umlaufwasser verhindert wird.
(2) Verwenden Sie keine Katalogzeichnungen als zertifizierte Ausdrucke. Abmessungen und Gewichte sind unverbindlich und können sich ändern.
(3) Es muss ausreichend Platz für den Zugang zum Kühlturm gelassen werden (siehe hierzu EVAPCO´s „Leitfaden für die Aggregateaufstellung".

✧ Der Austrittstutzen reicht über den Bodenflansch hinaus.
† Höhe inkl. werkseitig montiertem Ventilatorschutzgitter.
✦ Schwerste Sektion ist die obere Sektion.
* Zusätzliches Gewicht und Abmessungen für den optional erhältlichen extra geräuscharmen Ventilator.

Modelle: AT 220-2I18 bis 220-5N18T

Zwei-Zellen Aggregat

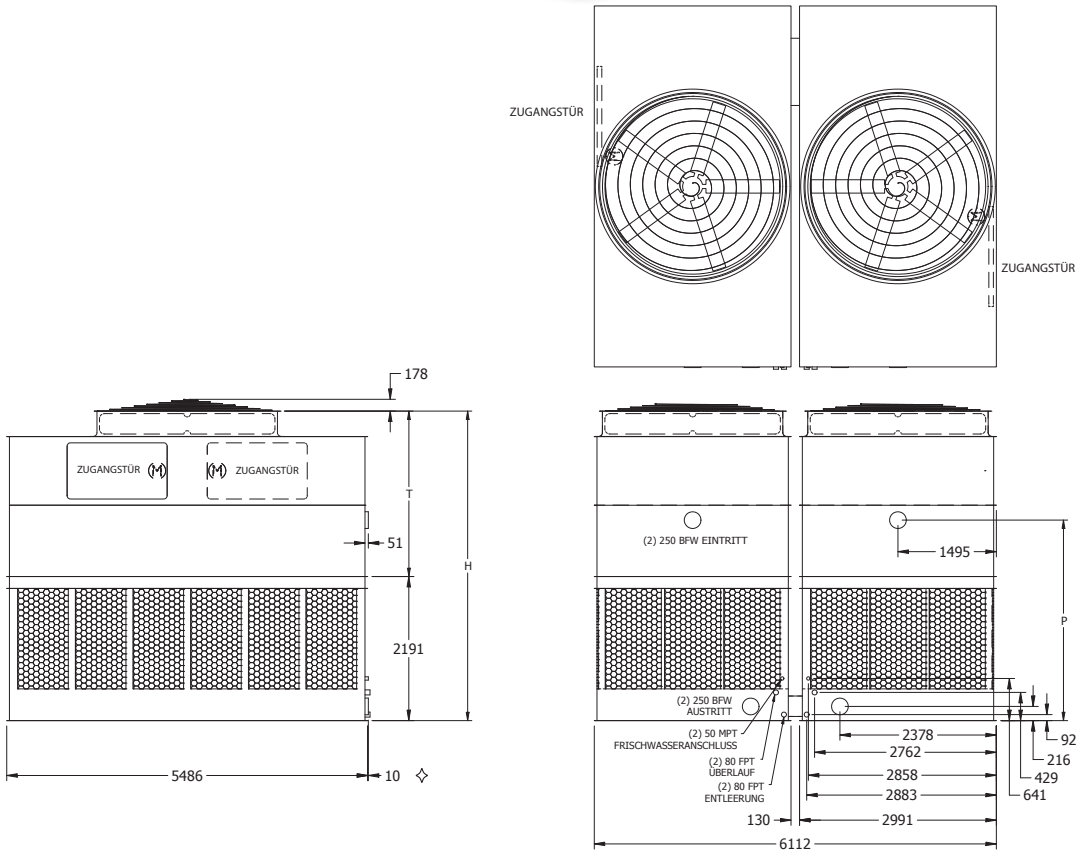

Modell Nr.	Gewichte (kg)			Ventilator Motor (kW)	Luftstrom (m^3/s)	Abmessungen (mm)		
	Versandgewicht	Betriebsgewicht	Schwerstes Teil✦			H†	T†	P
AT 220-2I18	8,665	15,560	2,560	(2) 7.5	80.8	4,705	2,515	3,048
AT 220-2J18	8,725	15,620	2,590	(2) 11	91.9	4,705	2,515	3,048
AT 220-2K18	8,770	15,665	2,615	(2) 15	100.7	4,705	2,515	3,048
AT 220-2L18	9,860	16,755	2,635	(2) 18.5	108.1	4,705	2,515	3,048
AT 220-2M18	9,925	16,820	2,680	(2) 22	114.6	4,705	2,515	3,048
AT 220-3I18	9,290	16,185	2,870	(2) 7.5	79.6	5,010	2,819	3,353
AT 220-3J18	9,355	16,250	2,905	(2) 11	90.5	5,010	2,819	3,353
AT 220-3K18	9,400	16,295	2,925	(2) 15	99.1	5,010	2,819	3,353
AT 220-3L18	8,820	15,710	2,950	(2) 18.5	106.2	5,010	2,819	3,353
AT 220-3M18	8,910	15,805	2,995	(2) 22	112.5	5,010	2,819	3,353
AT 220-3N18	9,445	16,340	3,105	(2) 30	123.1	5,010	2,819	3,353
AT 220-4I18	9,535	16,430	3,155	(2) 7.5	78.2	5,315	3,124	3,658
AT 220-4J18	9,970	16,865	3,190	(2) 11	89.0	5,315	3,124	3,658
AT 220-4K18	10,015	16,910	3,210	(2) 15	97.5	5,315	3,124	3,658
AT 220-4L18	10,105	17,000	3,235	(2) 18.5	104.6	5,315	3,124	3,658
AT 220-4M18	9,760	16,655	3,280	(2) 22	110.8	5,315	3,124	3,658
AT 220-4N18	10,335	17,225	3,395	(2) 30	121.2	5,315	3,124	3,658
AT 220-4I18T	10,035	16,930	3,155	(2) 7.5	79.71	5,772	3,124	4,115
AT 220-4J18T	10,095	16,990	3,190	(2) 11	90.66	5,772	3,124	4,115
AT 220-4K18T	10,140	17,035	3,210	(2) 15	99.34	5,772	3,124	4,115
AT 220-4L18T	10,190	17,080	3,235	(2) 18.5	106.57	5,772	3,124	4,115
AT 220-4M18T	10,280	17,175	3,280	(2) 22	112.89	5,772	3,124	4,115
AT 220-4N18T	10,505	17,400	3,395	(2) 30	123.51	5,772	3,124	4,115
AT 220-5I18T	10,620	17,515	3,450	(2) 7.5	78.48	6,077	3,429	4,420
AT 220-5J18T	10,680	17,575	3,480	(2) 11	89.25	6,077	3,429	4,420
AT 220-5K18T	10,725	17,620	3,505	(2) 15	97.74	6,077	3,429	4,420
AT 220-5L18T	10,775	17,665	3,525	(2) 18.5	104.87	6,077	3,429	4,420
AT 220-5M18T	10,865	17,760	3,570	(2) 22	111.05	6,077	3,429	4,420
AT 220-5N18T	11,090	17,985	3,685	(2) 30	121.53	6,077	3,429	4,420
SLSF-Zusatz*	635	635	318			546	546	

ANMERKUNG: (1) Für den Kühlwasserkreislauf ist eine ausreichend bemessene Abflutleitung vorzusehen, damit die Anreicherung von Feststoffen im Umlaufwasser verhindert wird.
(2) Verwenden Sie keine Katalogzeichnungen als zertifizierte Ausdrucke. Abmessungen und Gewichte sind unverbindlich und können sich ändern.
(3) Es muss ausreichend Platz für den Zugang zum Kühlturm gelassen werden (siehe hierzu EVAPCO´s „Leitfaden für die Aggregateaufstellung".

✧ Der Austrittstutzen reicht über den Bodenflansch hinaus.
† Höhe inkl. werkseitig montiertem Ventilatorschutzgitter.
✦ Schwerste Sektion ist die obere Sektion.
* Zusätzliches Gewicht und Abmessungen für den optional erhältlichen extra geräuscharmen Ventilator.

Modelle: AT 224-2J18F bis 224-5P18FT

Zwei-Zellen Aggregat

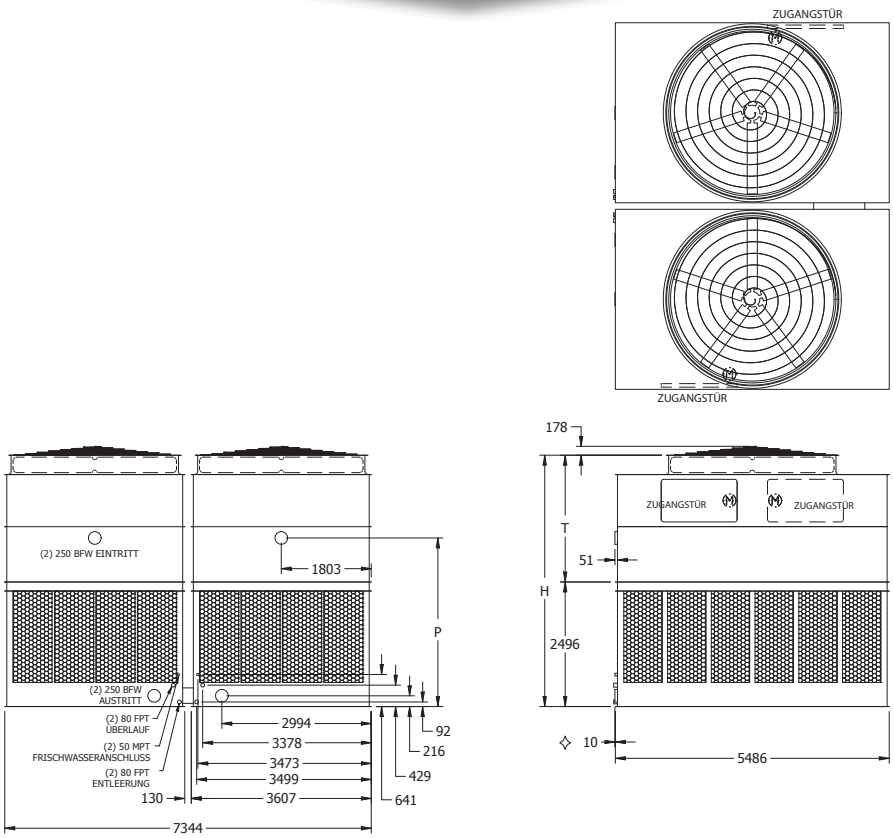

Hinweis: Die Option mit 2 Ventilatoren ist durch ein „-DF" am Ende der Modellbezeichnung gekennzeichnet. Ventilatorleistung (kW) und Gewichte können variieren.

Modell Nr.	Gewichte (kg)			Ventilator Motor (kW)	Luftstrom (m^3/s)	Abmessungen (mm)		
	Versandgewicht	Betriebsgewicht	Schwerstes Teil✦			H†	T†	P
AT 224-2J18F	10,050	18,460	3,040	(2) 11	103.5	5,036	2,540	3,378
AT 224-2K18F	10,105	18,515	3,065	(2) 15	113.4	5,036	2,540	3,378
AT 224-2L18F	10,150	18,560	3,090	(2) 18.5	121.9	5,036	2,540	3,378
AT 224-2M18F	10,250	18,660	3,140	(2) 22	129.2	5,036	2,540	3,378
AT 224-2N18F	10,485	18,895	3,255	(2) 30	141.5	5,036	2,540	3,378
AT 224-3J18F	10,760	19,170	3,395	(2) 11	102.0	5,340	2,845	3,683
AT 224-3K18F	10,815	19,225	3,420	(2) 15	111.6	5,340	2,845	3,683
AT 224-3L18F	10,860	19,270	3,445	(2) 18.5	119.8	5,340	2,845	3,683
AT 224-3M18F	10,960	19,370	3,495	(2) 22	126.9	5,340	2,845	3,683
AT 224-3N18F	11,195	19,605	3,610	(2) 30	138.8	5,340	2,845	3,683
AT 224-3O18F	11,250	19,660	3,640	(2) 37	149.0	5,340	2,845	3,683
AT 224-4J18F	11,430	19,840	3,730	(2) 11	100.3	5,645	3,150	3,988
AT 224-4K18F	11,485	19,895	3,755	(2) 15	109.8	5,645	3,150	3,988
AT 224-4L18F	11,530	19,940	3,780	(2) 18.5	117.9	5,645	3,150	3,988
AT 224-4M18F	11,630	20,040	3,830	(2) 22	124.8	5,645	3,150	3,988
AT 224-4N18F	11,865	20,275	3,945	(2) 30	136.5	5,645	3,150	3,988
AT 224-4O18F	11,920	20,330	3,975	(2) 37	146.3	5,645	3,150	3,988
AT 224-4P18F	12,020	20,430	4,025	(2) 45	155.0	5,645	3,150	3,988
AT 224-4J18FT	11,625	20,035	3,730	(2) 11	102.37	6,102	3,150	4,445
AT 224-4K18FT	11,680	20,090	3,755	(2) 15	112.13	6,102	3,150	4,445
AT 224-4L18FT	11,725	20,135	3,780	(2) 18.5	120.39	6,102	3,150	4,445
AT 224-4M18FT	11,825	20,235	3,830	(2) 22	127.47	6,102	3,150	4,445
AT 224-4N18FT	12,060	20,470	3,945	(2) 30	139.46	6,102	3,150	4,445
AT 224-4O18FT	12,115	20,525	3,975	(2) 37	149.47	6,102	3,150	4,445
AT 224-4P18FT	12,215	20,625	4,025	(2) 45	158.39	6,102	3,150	4,445
AT 224-5J18FT	12,310	20,720	4,070	(2) 11	100.76	6,407	3,454	4,750
AT 224-5K18FT	12,365	20,775	4,100	(2) 15	110.34	6,407	3,454	4,750
AT 224-5L18FT	12,410	20,820	4,120	(2) 18.5	118.46	6,407	3,454	4,750
AT 224-5M18FT	12,510	20,920	4,170	(2) 22	125.44	6,407	3,454	4,750
AT 224-5N18FT	12,745	21,155	4,290	(2) 30	137.20	6,407	3,454	4,750
AT 224-5O18FT	12,800	21,210	4,315	(2) 37	147.01	6,407	3,454	4,750
AT 224-5P18FT	12,900	21,310	4,365	(2) 45	155.79	6,407	3,454	4,750
SLSF-Zusatz*	1.089	1.089	544			394	394	

ANMERKUNG: (1) Für den Kühlwasserkreislauf ist eine ausreichend bemessene Abflutleitung vorzusehen, damit die Anreicherung von Feststoffen im Umlaufwasser verhindert wird.
(2) Verwenden Sie keine Katalogzeichnungen als zertifizierte Ausdrucke. Abmessungen und Gewichte sind unverbindlich und können sich ändern.
(3) Es muss ausreichend Platz für den Zugang zum Kühlturm gelassen werden (siehe hierzu EVAPCO´s „Leitfaden für die Aggregateaufstellung".

✧ Der Austrittstutzen reicht über den Bodenflansch hinaus.
† Höhe inkl. werkseitig montiertem Ventilatorschutzgitter.
✦ Schwerste Sektion ist die obere Sektion.
* Zusätzliches Gewicht und Abmessungen für den optional erhältlichen extra geräuscharmen Ventilator.

Modelle: AT 224-2K20 bis 224-5P20T

Zwei-Zellen Aggregat

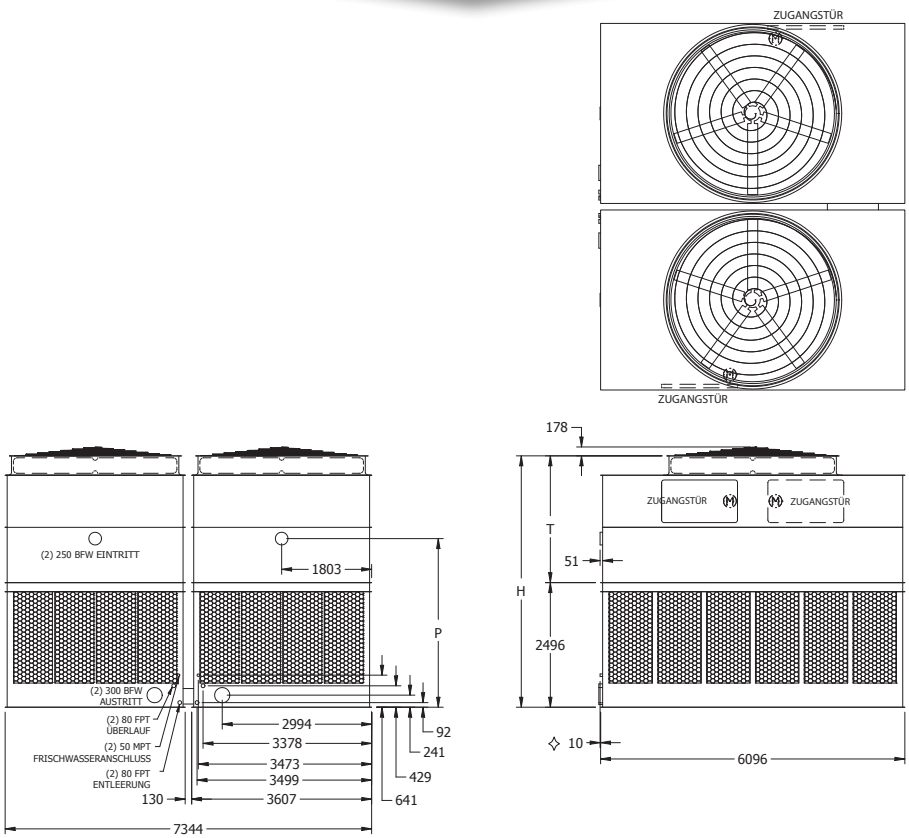

Modell Nr.	Gewichte (kg)			Ventilator Motor (kW)	Luftstrom (m^3/s)	Abmessungen (mm)		
	Versandgewicht	Betriebsgewicht	Schwerstes Teil✦			H†	T†	P
AT 224-2K20	10,730	20,165	3,270	(2) 15	115.3	5,036	2,540	3,378
AT 224-2L20	10,775	20,210	3,295	(2) 18.5	123.7	5,036	2,540	3,378
AT 224-2M20	10,875	20,310	3,345	(2) 22	131.2	5,036	2,540	3,378
AT 224-2N20	11,115	20,550	3,460	(2) 30	143.5	5,036	2,540	3,378
AT 224-2O20	11,165	20,600	3,490	(2) 37	153.9	5,036	2,540	3,378
AT 224-3K20	11,395	20,830	3,600	(2) 15	113.4	5,340	2,845	3,683
AT 224-3L20	11,440	20,875	3,625	(2) 18.5	121.7	5,340	2,845	3,683
AT 224-3M20	11,540	20,975	3,675	(2) 22	128.8	5,340	2,845	3,683
AT 224-3N20	11,775	21,210	3,790	(2) 30	140.8	5,340	2,845	3,683
AT 224-3O20	11,830	21,265	3,820	(2) 37	150.9	5,340	2,845	3,683
AT 224-4K20	12,210	21,645	4,010	(2) 15	111.5	5,645	3,150	3,988
AT 224-4L20	12,255	21,690	4,030	(2) 18.5	119.6	5,645	3,150	3,988
AT 224-4M20	12,355	21,790	4,080	(2) 22	126.7	5,645	3,150	3,988
AT 224-4N20	12,590	22,025	4,200	(2) 30	138.6	5,645	3,150	3,988
AT 224-4O20	12,645	22,080	4,225	(2) 37	148.5	5,645	3,150	3,988
AT 224-4P20	12,745	22,180	4,275	(2) 45	157.4	5,645	3,150	3,988
AT 224-4K20T	12,960	22,395	4,010	(2) 15	113.79	6,102	3,150	4,445
AT 224-4L20T	13,005	22,440	4,030	(2) 18.5	122.14	6,102	3,150	4,445
AT 224-4M20T	13,105	22,540	4,080	(2) 22	129.36	6,102	3,150	4,445
AT 224-4N20T	13,340	22,775	4,200	(2) 30	141.54	6,102	3,150	4,445
AT 224-4O20T	13,395	22,830	4,225	(2) 37	151.68	6,102	3,150	4,445
AT 224-4P20T	13,495	22,930	4,275	(2) 45	160.75	6,102	3,150	4,445
AT 224-5K20T	13,710	23,140	4,385	(2) 15	112.04	6,407	3,454	4,750
AT 224-5L20T	13,755	23,190	4,405	(2) 18.5	120.21	6,407	3,454	4,750
AT 224-5M20T	13,855	23,285	4,455	(2) 22	127.33	6,407	3,454	4,750
AT 224-5N20T	14,090	23,525	4,575	(2) 30	139.27	6,407	3,454	4,750
AT 224-5O20T	14,145	23,580	4,600	(2) 37	149.23	6,407	3,454	4,750
AT 224-5P20T	14,245	23,680	4,650	(2) 45	158.15	6,407	3,454	4,750
SLSF-Zusatz*	1,089	1,089	544			394	394	

ANMERKUNG: (1) Für den Kühlwasserkreislauf ist eine ausreichend bemessene Abflutleitung vorzusehen, damit die Anreicherung von Feststoffen im Umlaufwasser verhindert wird.
(2) Verwenden Sie keine Katalogzeichnungen als zertifizierte Ausdrucke. Abmessungen und Gewichte sind unverbindlich und können sich ändern.
(3) Es muss ausreichend Platz für den Zugang zum Kühlturm gelassen werden (siehe hierzu EVAPCO´s „Leitfaden für die Aggregateaufstellung".

✧ Der Austrittstutzen reicht über den Bodenflansch hinaus.
† Höhe inkl. werkseitig montiertem Ventilatorschutzgitter.
✦ Schwerste Sektion ist die obere Sektion.
* Zusätzliches Gewicht und Abmessungen für den optional erhältlichen extra geräuscharmen Ventilator.

Modelle: AT 228-2K18 bis 228-4Q18

Zwei-Zellen Aggregat

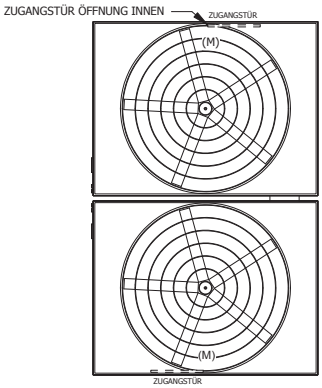

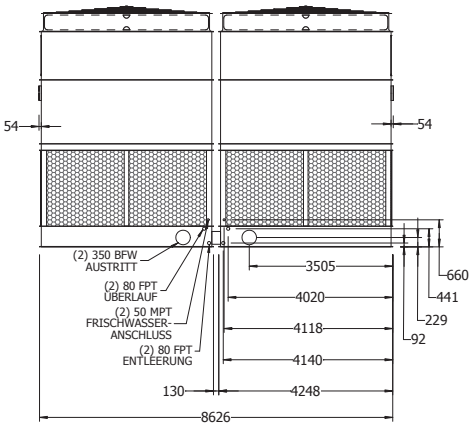

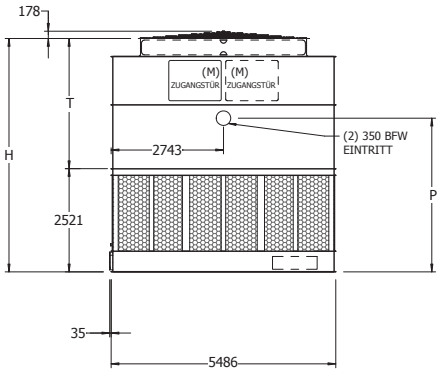

Modell Nr.	Gewichte (kg)			Ventilator Motor (kW)	Luftstrom (m^3/s)	Abmessungen (mm)		
	Versandgewicht	Betriebsgewicht	Schwerstes Teil✦			H†	T†	P
AT 228-2K18	14,005	22,815	4,705	(2) 15	122.2	5,394	2,870	3,448
AT 228-2L18	14,050	22,860	4,725	(2) 18.5	131.2	5,394	2,870	3,448
AT 228-2M18	14,070	22,880	4,735	(2) 22	139.2	5,394	2,870	3,448
AT 228-2N18	14,205	23,015	4,805	(2) 30	152.6	5,394	2,870	3,448
AT 228-2O18	14,525	23,335	4,960	(2) 37	163.9	5,394	2,870	3,448
AT 228-3K18	14,880	23,685	5,140	(2) 15	120.2	5,699	3,175	3,753
AT 228-3L18	14,925	23,730	5,160	(2) 18.5	129.1	5,699	3,175	3,753
AT 228-3M18	14,940	23,750	5,170	(2) 22	136.8	5,699	3,175	3,753
AT 228-3N18	15,075	23,885	5,240	(2) 30	149.8	5,699	3,175	3,753
AT 228-3O18	15,395	24,205	5,400	(2) 37	160.8	5,699	3,175	3,753
AT 228-3P18	15,550	24,360	5,475	(2) 45	170.3	5,699	3,175	3,753
AT 228-4K18	15,620	24,430	5,510	(2) 15	118.0	6,004	3,480	4,058
AT 228-4L18	15,665	24,475	5,535	(2) 18.5	126.8	6,004	3,480	4,058
AT 228-4M18	15,685	24,495	5,545	(2) 22	134.4	6,004	3,480	4,058
AT 228-4N18	15,820	24,630	5,610	(2) 30	147.3	6,004	3,480	4,058
AT 228-4O18	16,140	24,950	5,770	(2) 37	158.1	6,004	3,480	4,058
AT 228-4P18	16,295	25,100	5,845	(2) 45	167.5	6,004	3,480	4,058
AT 228-4Q18	16,510	25,320	5,955	(2) 55	179.8	6,004	3,480	4,058
SLSF-Zusatz*	1,134	1,134	567			343	343	

ANMERKUNG: (1) Für den Kühlwasserkreislauf ist eine ausreichend bemessene Abflutleitung vorzusehen, damit die Anreicherung von Feststoffen im Umlaufwasser verhindert wird.
(2) Verwenden Sie keine Katalogzeichnungen als zertifizierte Ausdrucke. Abmessungen und Gewichte sind unverbindlich und können sich ändern.
(3) Es muss ausreichend Platz für den Zugang zum Kühlturm gelassen werden (siehe hierzu EVAPCO´s „Leitfaden für die Aggregateaufstellung".

✧ Der Austrittstutzen reicht über den Bodenflansch hinaus.
† Höhe inkl. werkseitig montiertem Ventilatorschutzgitter.
✦ Schwerste Sektion ist die obere Sektion.
* Zusätzliches Gewicht und Abmessungen für den optional erhältlichen extra geräuscharmen Ventilator.

Modelle: AT 228-2K24 bis 228-4R24*

Zwei-Zellen Aggregat

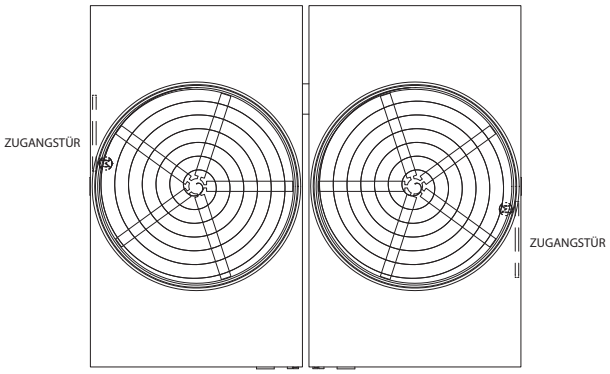

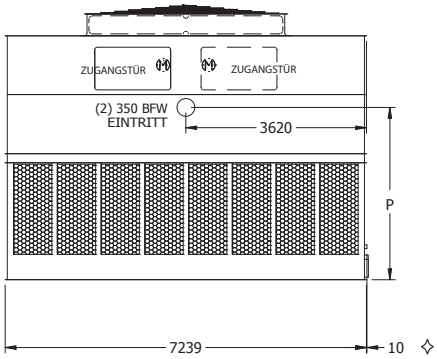

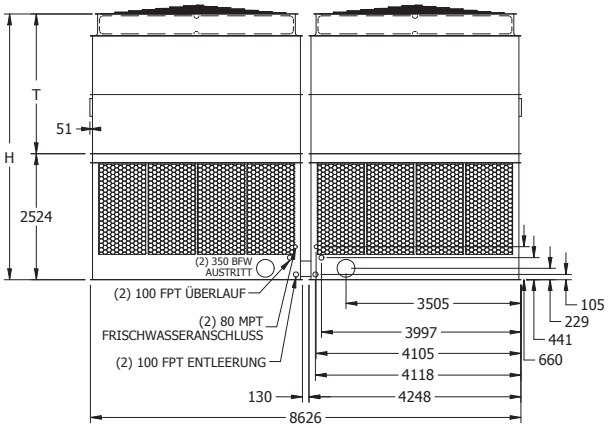

Modell Nr.	Gewichte (kg)			Ventilator Motor (kW)	Luftstrom (m^3/s)	Abmessungen (mm)		
	Versandgewicht	Betriebsgewicht	Schwerstes Teil✦			H†	T†	P
AT 228-2K24	15,085	29,465	4,810	(2) 15	147.4	5,324	2,800	3,451
AT 228-2L24	15,130	29,510	4,830	(2) 18.5	158.2	5,324	2,800	3,451
AT 228-2M24	15,150	29,530	4,840	(2) 22	167.7	5,324	2,800	3,451
AT 228-2N24	15,285	29,665	4,910	(2) 30	184.0	5,324	2,800	3,451
AT 228-2O24	15,605	29,980	5,065	(2) 37	197.7	5,324	2,800	3,451
AT 228-3K24	16,030	30,410	5,280	(2) 15	145.2	5,629	3,105	3,756
AT 228-3L24	16,075	30,455	5,300	(2) 18.5	155.7	5,629	3,105	3,756
AT 228-3M24	16,095	30,470	5,310	(2) 22	165.1	5,629	3,105	3,756
AT 228-3N24	16,230	30,610	5,380	(2) 30	180.8	5,629	3,105	3,756
AT 228-3O24	16,545	30,925	5,540	(2) 37	194.0	5,629	3,105	3,756
AT 228-3P24	16,700	31,080	5,615	(2) 45	205.3	5,629	3,105	3,756
AT 228-4K24	16,975	31,350	5,750	(2) 15	142.6	5,934	3,410	4,061
AT 228-4L24	17,020	31,400	5,775	(2) 18.5	153.0	5,934	3,410	4,061
AT 228-4M24	17,035	31,415	5,785	(2) 22	162.2	5,934	3,410	4,061
AT 228-4N24	17,175	31,550	5,850	(2) 30	177.7	5,934	3,410	4,061
AT 228-4O24	17,490	31,870	6,010	(2) 37	190.9	5,934	3,410	4,061
AT 228-4P24	17,645	32,025	6,085	(2) 45	202.0	5,934	3,410	4,061
AT 228-4Q24	17,860	32,240	6,195	(2) 55	216.6	5,934	3,410	4,061
AT 228-4R24*	18,260	32,640	6,395	(2) 75	237.3	5,934	3,410	4,061
SSLSF-Zusatz**	1,134	1,134	567			343	343	

* Modell nur mit Getriebemotor erhältlich. Motoren und Zugangstüren befinden sich in einer Höhe von 4.248 mm am oberen Aggregateende. Der extra geräuscharme Ventilator ist bei diesem Modell nicht verfügbar.

ANMERKUNG: (1) Für den Kühlwasserkreislauf ist eine ausreichend bemessene Abflutleitung vorzusehen, damit die Anreicherung von Feststoffen im Umlaufwasser verhindert wird.
(2) Verwenden Sie keine Katalogzeichnungen als zertifizierte Ausdrucke. Abmessungen und Gewichte sind unverbindlich und können sich ändern.
(3) Es muss ausreichend Platz für den Zugang zum Kühlturm gelassen werden (siehe hierzu EVAPCO´s „Leitfaden für die Aggregateaufstellung".

✧ Der Austrittstutzen reicht über den Bodenflansch hinaus.
† Höhe inkl. werkseitig montiertem Ventilatorschutzgitter.
✦ Schwerste Sektion ist die obere Sektion.
** Zusätzliches Gewicht und Abmessungen für den optional erhältlichen extra geräuscharmen Ventilator.

Modelle: AT 228-5K26 bis 228-5O26

Zwei-Zellen Aggregat

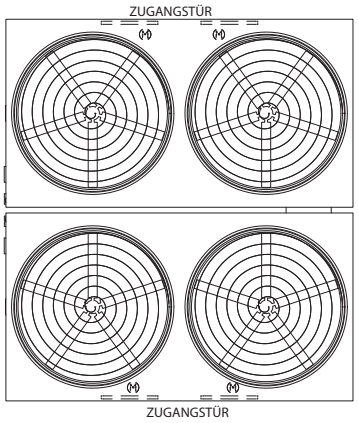

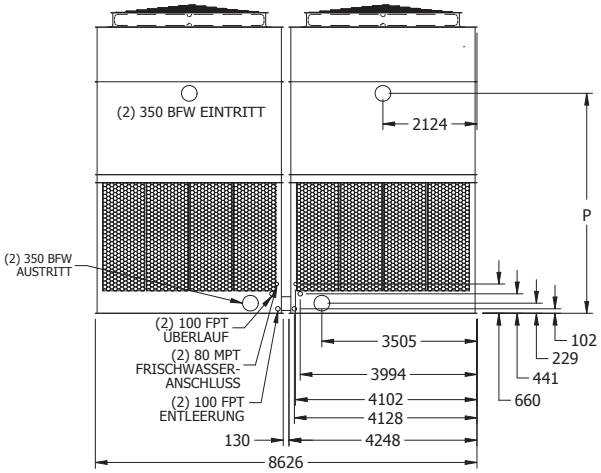

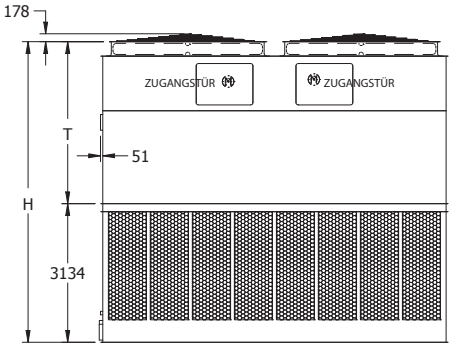

Modell Nr.	Gewichte (kg)			Ventilator Motor (kW)	Luftstrom (m^3/s)	Abmessungen (mm)		
	Versandgewicht	Betriebsgewicht	Schwerstes Teil✦			H†	T†	P
AT 228-5K26	22,025	37,295	8,010	(4) 15	185.0	6,795	3,661	4,972
AT 228-5L26	22,080	37,350	8,040	(4) 18.5	198.4	6,795	3,661	4,972
AT 228-5M26	22,170	37,440	8,085	(4) 22	210.1	6,795	3,661	4,972
AT 228-5N26	22,460	37,730	8,230	(4) 30	229.7	6,795	3,661	4,972
AT 228-5O26	22,480	37,750	8,235	(4) 37	246.2	6,795	3,661	4,972
SLSF-Zusatz*	✤	2,177	✤			394	394	

ANMERKUNG: (1) Für den Kühlwasserkreislauf ist eine ausreichend bemessene Abflutleitung vorzusehen, damit die Anreicherung von Feststoffen im Umlaufwasser verhindert wird.
(2) Verwenden Sie keine Katalogzeichnungen als zertifizierte Ausdrucke. Abmessungen und Gewichte sind unverbindlich und können sich ändern.
(3) Es muss ausreichend Platz für den Zugang zum Kühlturm gelassen werden (siehe hierzu EVAPCO´s „Leitfaden für die Aggregateaufstellung".

✧ Der Austrittstutzen reicht über den Bodenflansch hinaus.
† Höhe inkl. werkseitig montiertem Ventilatorschutzgitter.
* Zusätzliches Gewicht und Abmessungen für den optional erhältlichen extra geräuscharmen Ventilator.

✦ Schwerste Sektion ist die obere Sektion.
✤ Bitte nehmen Sie mit dem Werk Kontakt auf für weitere Informationen hinsichtlich Transport- und Gewichtsänderungen

Modelle: AT 38-2H36 bis 38-5L36T

Drei-Zellen Aggregat

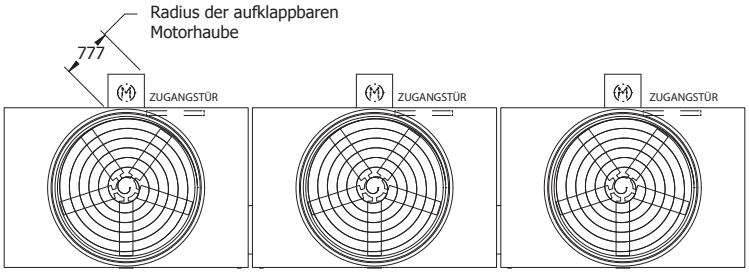

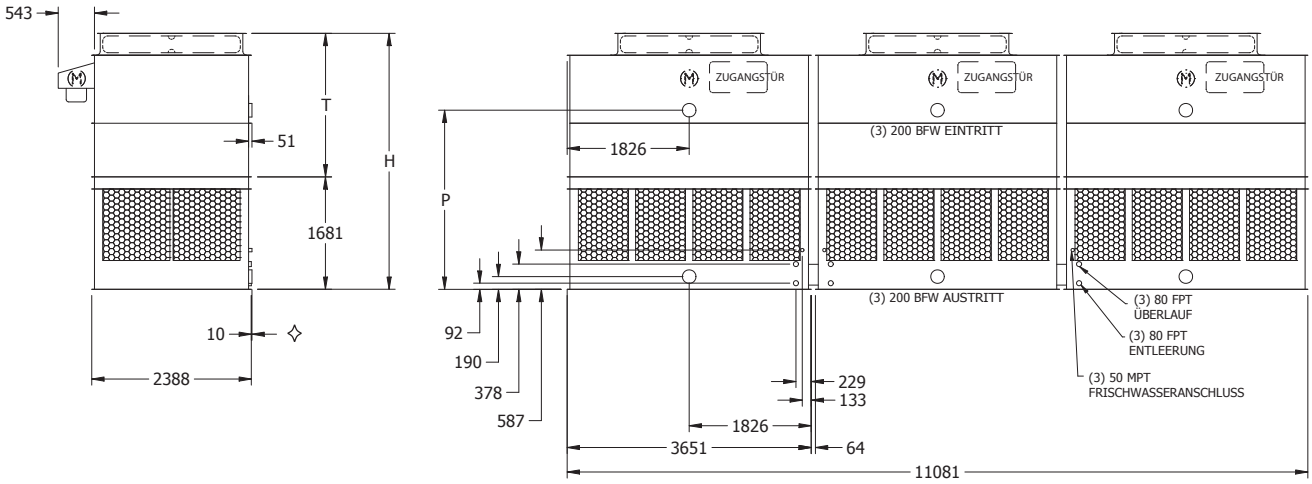

Modell Nr.	Gewichte (kg)			Ventilator Motor (kW)	Luftstrom (m^3/s)	Abmessungen (mm)		
	Versandgewicht	Betriebsgewicht	Schwerstes Teil✦			H†	T†	P
AT 38-2H36	6,845	11,800	1,440	(3) 5.5	67.4	3,829	2,146	2,680
AT 38-2I36	6,885	11,840	1,455	(3) 7.5	73.8	3,829	2,146	2,680
AT 38-2J36	6,980	11,935	1,490	(3) 11	84.0	3,829	2,146	2,680
AT 38-2K36	7,050	12,000	1,510	(3) 15	92.0	3,829	2,146	2,680
AT 38-3H36	7,295	12,245	1,590	(3) 5.5	66.4	4,134	2,451	2,985
AT 38-3I36	7,335	12,290	1,605	(3) 7.5	72.6	4,134	2,451	2,985
AT 38-3J36	7,430	12,385	1,635	(3) 11	82.4	4,134	2,451	2,985
AT 38-3K36	7,500	12,450	1,660	(3) 15	90.2	4,134	2,451	2,985
AT 38-3L36	7,540	12,490	1,675	(3) 18.5	96.9	4,134	2,451	2,985
AT 38-4H36	7,785	12,735	1,755	(3) 5.5	65.1	4,439	2,756	3,289
AT 38-4I36	7,825	12,780	1,770	(3) 7.5	71.3	4,439	2,756	3,289
AT 38-4J36	7,920	12,875	1,800	(3) 11	81.1	4,439	2,756	3,289
AT 38-4K36	7,990	12,940	1,825	(3) 15	88.7	4,439	2,756	3,289
AT 38-4L36	8,030	12,980	1,835	(3) 18.5	95.2	4,439	2,756	3,289
AT 38-4H36T	7,915	12,865	1,755	(3) 5.5	66.36	4,743	2,756	3,594
AT 38-4I36T	7,955	12,905	1,770	(3) 7.5	72.68	4,743	2,756	3,594
AT 38-4J36T	8,050	13,000	1,800	(3) 11	82.64	4,743	2,756	3,594
AT 38-4K36T	8,115	13,070	1,825	(3) 15	90.43	4,743	2,756	3,594
AT 38-4L36T	8,160	13,110	1,835	(3) 18.5	97.03	4,743	2,756	3,594
AT 38-5H36T	8,430	13,385	1,930	(3) 5.5	65.32	5,048	3,061	3,899
AT 38-5I36T	8,470	13,425	1,940	(3) 7.5	71.50	5,048	3,061	3,899
AT 38-5J36T	8,565	13,520	1,975	(3) 11	81.27	5,048	3,061	3,899
AT 38-5K36T	8,635	13,585	1,995	(3) 15	88.87	5,048	3,061	3,899
AT 38-5L36T	8,675	13,630	2,010	(3) 18.5	95.38	5,048	3,061	3,899
SLSF-Zusatz*	-	-	-			738	738	

ANMERKUNG: (1) Für den Kühlwasserkreislauf ist eine ausreichend bemessene Abflutleitung vorzusehen, damit die Anreicherung von Feststoffen im Umlaufwasser verhindert wird.
(2) Verwenden Sie keine Katalogzeichnungen als zertifizierte Ausdrucke. Abmessungen und Gewichte sind unverbindlich und können sich ändern.
(3) Es muss ausreichend Platz für den Zugang zum Kühlturm gelassen werden (siehe hierzu EVAPCO´s „Leitfaden für die Aggregateaufstellung".
(4) Bei 4 Lagen beträgt die zusätzliche Höhe 738 mm und der Ventilator-Ausblaszylinder kann für Transportzwecke demontiert werden.

✧ Der Austrittstutzen reicht über den Bodenflansch hinaus.
† Höhe inkl. werkseitig montiertem Ventilatorschutzgitter.
✦ Schwerste Sektion ist die obere Sektion.

Modelle: AT 38-2H42 bis 38-5M42T

Drei-Zellen Aggregat

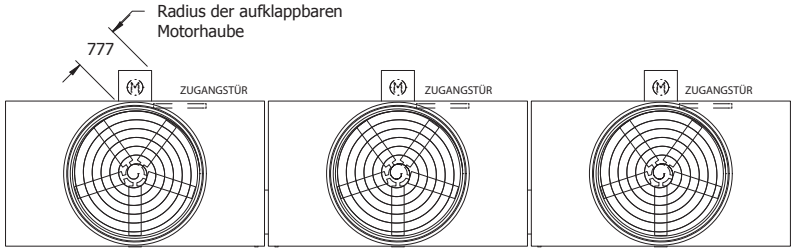

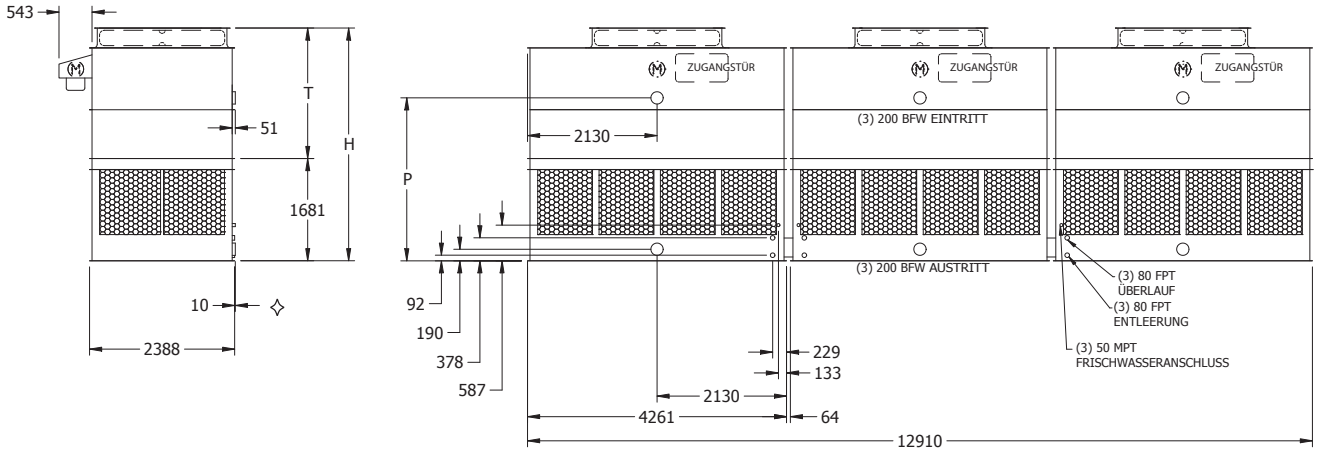

Modell Nr.	Gewichte (kg)			Ventilator Motor (kW)	Luftstrom (m^3/s)	Abmessungen (mm)		
	Versandgewicht	Betriebsgewicht	Schwerstes Teil✦			H†	T†	P
AT 38-2H42	7,445	13,255	1,545	(3) 5.5	75.2	3,829	2,146	2,680
AT 38-2I42	7,485	13,295	1,560	(3) 7.5	82.4	3,829	2,146	2,680
AT 38-2J42	7,580	13,390	1,590	(3) 11	93.6	3,829	2,146	2,680
AT 38-2K42	7,650	13,460	1,615	(3) 15	102.5	3,829	2,146	2,680
AT 38-2L42	7,690	13,500	1,630	(3) 18.5	110.0	3,829	2,146	2,680
AT 38-3H42	7,960	13,770	1,720	(3) 5.5	73.9	4,134	2,451	2,985
AT 38-3I42	8,000	13,810	1,735	(3) 7.5	80.9	4,134	2,451	2,985
AT 38-3J42	8,095	13,905	1,765	(3) 11	92.0	4,134	2,451	2,985
AT 38-3K42	8,165	13,975	1,785	(3) 15	100.6	4,134	2,451	2,985
AT 38-3L42	8,205	14,015	1,800	(3) 18.5	107.9	4,134	2,451	2,985
AT 38-3M42	8,235	14,045	1,810	(3) 22	114.4	4,134	2,451	2,985
AT 38-4H42	8,520	14,330	1,905	(3) 5.5	72.5	4,439	2,756	3,289
AT 38-4I42	8,560	14,370	1,920	(3) 7.5	79.4	4,439	2,756	3,289
AT 38-4J42	8,655	14,465	1,950	(3) 11	90.4	4,439	2,756	3,289
AT 38-4K42	8,725	14,535	1,975	(3) 15	98.9	4,439	2,756	3,289
AT 38-4L42	8,765	14,575	1,985	(3) 18.5	106.0	4,439	2,756	3,289
AT 38-4M42	8,790	14,600	1,995	(3) 22	112.4	4,439	2,756	3,289
AT 38-4H42T	8,655	14,465	1,905	(3) 5.5	73.91	4,743	2,756	3,594
AT 38-4I42T	8,695	14,505	1,920	(3) 7.5	80.94	4,743	2,756	3,594
AT 38-4J42T	8,790	14,600	1,950	(3) 11	92.12	4,743	2,756	3,594
AT 38-4K42T	8,860	14,670	1,975	(3) 15	100.86	4,743	2,756	3,594
AT 38-4L42T	8,900	14,710	1,985	(3) 18.5	108.12	4,743	2,756	3,594
AT 38-4M42T	8,925	14,735	1,995	(3) 22	114.54	4,743	2,756	3,594
AT 38-5H42T	9,245	15,055	2,100	(3) 5.5	72.77	5,048	3,061	3,899
AT 38-5I42T	9,285	15,100	2,115	(3) 7.5	79.66	5,048	3,061	3,899
AT 38-5J42T	9,385	15,195	2,150	(3) 11	90.66	5,048	3,061	3,899
AT 38-5K42T	9,450	15,260	2,170	(3) 15	99.20	5,048	3,061	3,899
AT 38-5L42T	9,490	15,300	2,185	(3) 18.5	106.33	5,048	3,061	3,899
AT 38-5M42T	9,520	15,330	2,195	(3) 22	112.65	5,048	3,061	3,899
SLSF-Zusatz*	-	-	-			738	738	

ANMERKUNG:
(1) Für den Kühlwasserkreislauf ist eine ausreichend bemessene Abflutleitung vorzusehen, damit die Anreicherung von Feststoffen im Umlaufwasser verhindert wird.
(2) Verwenden Sie keine Katalogzeichnungen als zertifizierte Ausdrucke. Abmessungen und Gewichte sind unverbindlich und können sich ändern.
(3) Es muss ausreichend Platz für den Zugang zum Kühlturm gelassen werden (siehe hierzu EVAPCO´s „Leitfaden für die Aggregateaufstellung".
(4) Bei 4 Lagen beträgt die zusätzliche Höhe 738 mm und der Ventilator-Ausblaszylinder kann für Transportzwecke demontiert werden.

✧ Der Austrittstutzen reicht über den Bodenflansch hinaus.
† Höhe inkl. werkseitig montiertem Ventilatorschutzgitter.
✦ Schwerste Sektion ist die obere Sektion.

Modelle: AT 310-2I36 bis 310-5N36T

Drei-Zellen Aggregat

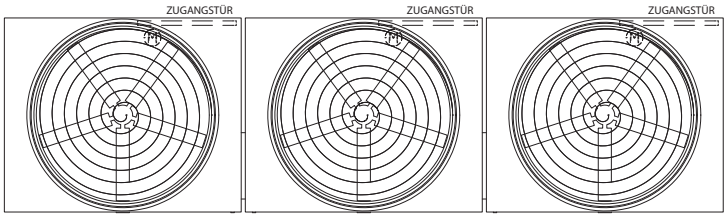

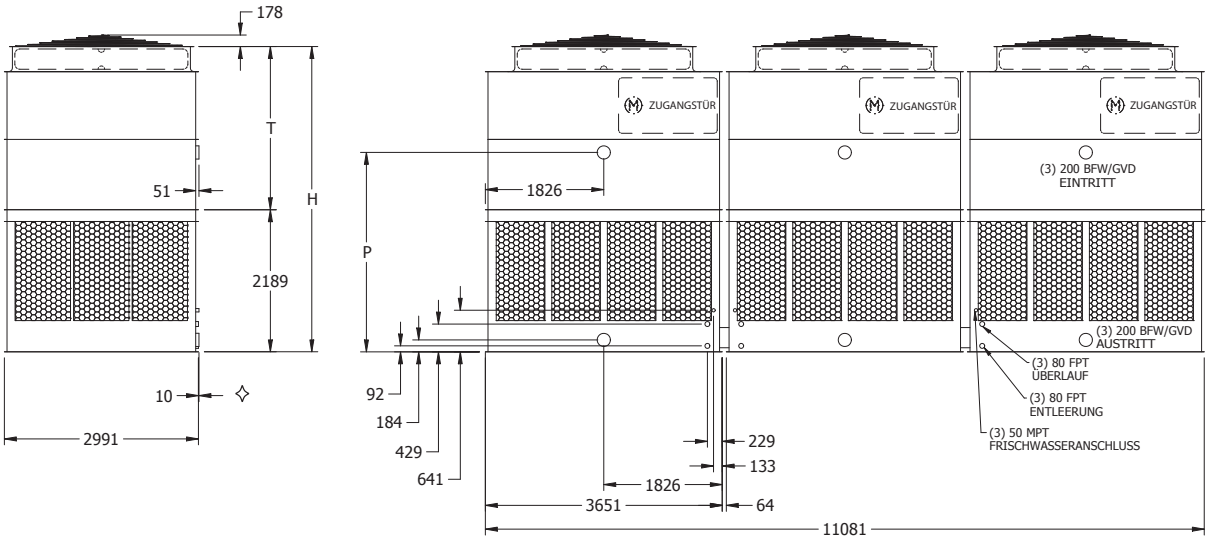

Modell Nr.	Gewichte (kg)			Ventilator Motor (kW)	Luftstrom (m^3/s)	Abmessungen (mm)		
	Versandgewicht	Betriebsgewicht	Schwerstes Teil✦			H†	T†	P
AT 310-2I36	9,405	16,230	1,905	(3) 7.5	91.7	4,705	2,515	3,073
AT 310-2J36	9,500	16,325	1,935	(3) 11	104.2	4,705	2,515	3,073
AT 310-2K36	9,565	16,395	1,960	(3) 15	114.2	4,705	2,515	3,073
AT 310-2L36	9,635	16,460	1,980	(3) 18.5	122.7	4,705	2,515	3,073
AT 310-2M36	9,770	16,595	2,030	(3) 22	130.0	4,705	2,515	3,073
AT 310-3I36	10,055	16,885	2,125	(3) 7.5	90.2	5,010	2,819	3,378
AT 310-3J36	10,150	16,980	2,155	(3) 11	102.5	5,010	2,819	3,378
AT 310-3K36	10,220	17,045	2,175	(3) 15	112.1	5,010	2,819	3,378
AT 310-3L36	10,285	17,115	2,200	(3) 18.5	120.3	5,010	2,819	3,378
AT 310-3M36	10,425	17,250	2,245	(3) 22	127.5	5,010	2,819	3,378
AT 310-4I36	10,630	17,455	2,315	(3) 7.5	88.8	5,315	3,124	3,683
AT 310-4J36	10,725	17,550	2,345	(3) 11	100.9	5,315	3,124	3,683
AT 310-4K36	10,790	17,620	2,370	(3) 15	110.4	5,315	3,124	3,683
AT 310-4L36	10,860	17,685	2,390	(3) 18.5	118.5	5,315	3,124	3,683
AT 310-4M36	10,995	17,820	2,435	(3) 22	125.4	5,315	3,124	3,683
AT 310-4N36	11,335	18,160	2,550	(3) 26	131.6	5,315	3,124	3,683
AT 310-4I36T	10,830	17,660	2,315	(3) 7.5	90.52	5,772	3,124	4,140
AT 310-4J36T	10,925	17,755	2,345	(3) 11	102.79	5,772	3,124	4,140
AT 310-4K36T	10,995	17,820	2,370	(3) 15	112.56	5,772	3,124	4,140
AT 310-4L36T	11,065	17,890	2,390	(3) 18.5	120.77	5,772	3,124	4,140
AT 310-4M36T	11,200	18,025	2,435	(3) 22	127.85	5,772	3,124	4,140
AT 310-4N36T	11,540	18,365	2,550	(3) 26	134.17	5,772	3,124	4,140
AT 310-5I36T	11,450	18,280	2,520	(3) 7.5	89.06	6,077	3,429	4,445
AT 310-5J36T	11,545	18,375	2,550	(3) 11	101.14	6,077	3,429	4,445
AT 310-5K36T	11,615	18,440	2,575	(3) 15	110.72	6,077	3,429	4,445
AT 310-5L36T	11,680	18,510	2,595	(3) 18.5	118.74	6,077	3,429	4,445
AT 310-5M36T	11,820	18,645	2,640	(3) 22	125.73	6,077	3,429	4,445
AT 310-5N36T	12,160	18,985	2,755	(3) 26	131.91	6,077	3,429	4,445
SLSF-Zusatz*	953	953	318			546	546	

ANMERKUNG: (1) Für den Kühlwasserkreislauf ist eine ausreichend bemessene Abflutleitung vorzusehen, damit die Anreicherung von Feststoffen im Umlaufwasser verhindert wird.
(2) Verwenden Sie keine Katalogzeichnungen als zertifizierte Ausdrucke. Abmessungen und Gewichte sind unverbindlich und können sich ändern.
(3) Es muss ausreichend Platz für den Zugang zum Kühlturm gelassen werden (siehe hierzu EVAPCO´s „Leitfaden für die Aggregateaufstellung".

✧ Der Austrittstutzen reicht über den Bodenflansch hinaus.
† Höhe inkl. werkseitig montiertem Ventilatorschutzgitter.
✦ Schwerste Sektion ist die obere Sektion.
* Zusätzliches Gewicht und Abmessungen für den optional erhältlichen extra geräuscharmen Ventilator.

Modelle: AT 312-2I36F bis 312-5N36FT

Drei-Zellen Aggregat

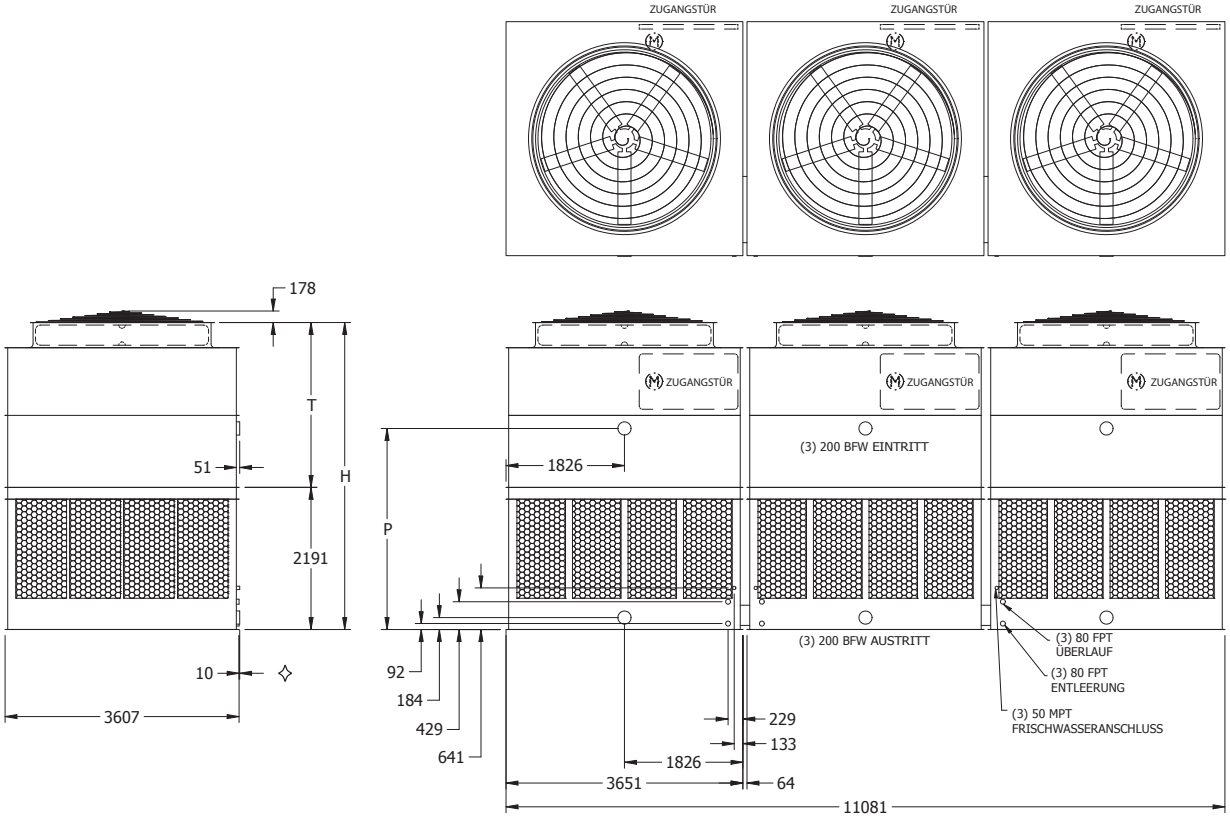

Modell Nr.	Gewichte (kg)			Ventilator Motor (kW)	Luftstrom (m^3/s)	Abmessungen (mm)		
	Versandgewicht	Betriebsgewicht	Schwerstes Teil✦			H†	T†	P
AT 312-2I36F	10,355	18,805	2,235	(3) 7.5	102.3	4,731	2,540	3,099
AT 312-2J36F	10,450	18,900	2,270	(3) 11	116.3	4,731	2,540	3,099
AT 312-2K36F	10,520	18,970	2,290	(3) 15	127.5	4,731	2,540	3,099
AT 312-2L36F	10,585	19,035	2,315	(3) 18.5	136.9	4,731	2,540	3,099
AT 312-2M36F	10,725	19,175	2,360	(3) 22	145.0	4,731	2,540	3,099
AT 312-3I36F	11,090	19,540	2,480	(3) 7.5	100.8	5,036	2,845	3,404
AT 312-3J36F	11,185	19,635	2,515	(3) 11	114.4	5,036	2,845	3,404
AT 312-3K36F	11,255	19,705	2,535	(3) 15	125.2	5,036	2,845	3,404
AT 312-3L36F	11,320	19,770	2,560	(3) 18.5	134.3	5,036	2,845	3,404
AT 312-3M36F	11,460	19,910	2,605	(3) 22	142.2	5,036	2,845	3,404
AT 312-4I36F	11,755	20,210	2,705	(3) 7.5	99.1	5,340	3,150	3,708
AT 312-4J36F	11,850	20,305	2,735	(3) 11	112.6	5,340	3,150	3,708
AT 312-4K36F	11,920	20,370	2,760	(3) 15	123.2	5,340	3,150	3,708
AT 312-4L36F	11,990	20,440	2,780	(3) 18.5	132.1	5,340	3,150	3,708
AT 312-4M36F	12,125	20,575	2,825	(3) 22	139.8	5,340	3,150	3,708
AT 312-4N36F	12,465	20,915	2,940	(3) 30	153.0	5,340	3,150	3,708
AT 312-4I36FT	11,980	20,430	2,705	(3) 7.5	100.95	5,798	3,150	4,166
AT 312-4J36FT	12,075	20,525	2,735	(3) 11	114.73	5,798	3,150	4,166
AT 312-4K36FT	12,145	20,595	2,760	(3) 15	125.63	5,798	3,150	4,166
AT 312-4L36FT	12,215	20,665	2,780	(3) 18.5	134.65	5,798	3,150	4,166
AT 312-4M36FT	12,350	20,800	2,825	(3) 22	142.48	5,798	3,150	4,166
AT 312-4N36FT	12,690	21,140	2,940	(3) 30	155.98	5,798	3,150	4,166
AT 312-5I36FT	12,705	21,155	2,945	(3) 7.5	99.34	6,102	3,454	4,470
AT 312-5J36FT	12,800	21,250	2,975	(3) 11	112.84	6,102	3,454	4,470
AT 312-5K36FT	12,865	21,315	3,000	(3) 15	123.56	6,102	3,454	4,470
AT 312-5L36FT	12,935	21,385	3,020	(3) 18.5	132.38	6,102	3,454	4,470
AT 312-5M36FT	13,070	21,520	3,065	(3) 22	140.07	6,102	3,454	4,470
AT 312-5N36FT	13,410	21,860	3,180	(3) 30	153.34	6,102	3,454	4,470
SLSF-Zusatz*	953	953	318			546	546	

ANMERKUNG: (1) Für den Kühlwasserkreislauf ist eine ausreichend bemessene Abflutleitung vorzusehen, damit die Anreicherung von Feststoffen im Umlaufwasser verhindert wird.
(2) Verwenden Sie keine Katalogzeichnungen als zertifizierte Ausdrucke. Abmessungen und Gewichte sind unverbindlich und können sich ändern.
(3) Es muss ausreichend Platz für den Zugang zum Kühlturm gelassen werden (siehe hierzu EVAPCO´s „Leitfaden für die Aggregateaufstellung".

✧ Der Austrittstutzen reicht über den Bodenflansch hinaus.
† Höhe inkl. werkseitig montiertem Ventilatorschutzgitter.
✦ Schwerste Sektion ist die obere Sektion.
* Zusätzliches Gewicht und Abmessungen für den optional erhältlichen extra geräuscharmen Ventilator.

Modelle: AT 312-2I42 bis 312-5N42T

Drei-Zellen Aggregat

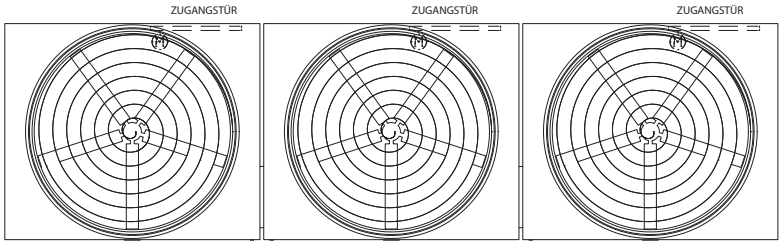

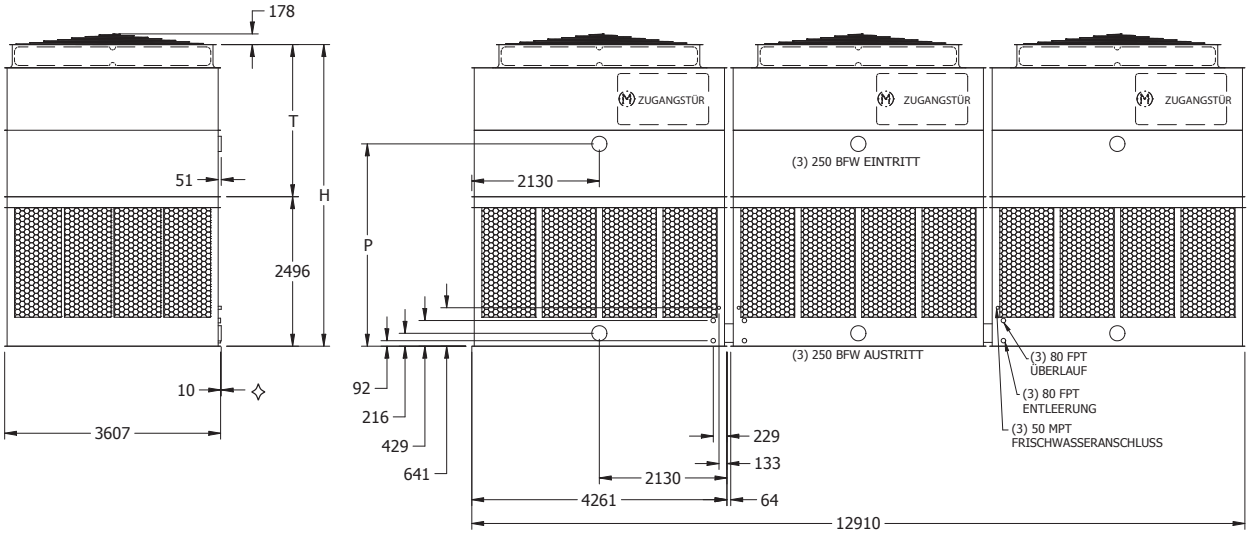

Modell Nr.	Gewichte (kg)			Ventilator Motor (kW)	Luftstrom (m^3/s)	Abmessungen (mm)		
	Versandgewicht	Betriebsgewicht	Schwerstes Teil✦			H†	T†	P
AT 312-2I42	11,595	21,570	2,430	(3) 7.5	111.1	5,036	2,540	3,378
AT 312-2J42	11,690	21,665	2,465	(3) 11	126.4	5,036	2,540	3,378
AT 312-2K42	11,770	21,745	2,490	(3) 15	138.6	5,036	2,540	3,378
AT 312-2L42	11,850	21,825	2,515	(3) 18.5	148.8	5,036	2,540	3,378
AT 312-2M42	11,950	21,920	2,550	(3) 22	157.6	5,036	2,540	3,378
AT 312-3I42	12,490	22,465	2,730	(3) 7.5	109.4	5,340	2,845	3,683
AT 312-3J42	12,585	22,560	2,760	(3) 11	124.3	5,340	2,845	3,683
AT 312-3K42	12,670	22,645	2,790	(3) 15	136.2	5,340	2,845	3,683
AT 312-3L42	12,750	22,725	2,815	(3) 18.5	146.1	5,340	2,845	3,683
AT 312-3M42	12,845	22,820	2,850	(3) 22	154.6	5,340	2,845	3,683
AT 312-3N42	13,200	23,175	2,965	(3) 30	169.4	5,340	2,845	3,683
AT 312-4I42	13,200	23,175	2,965	(3) 7.5	107.6	5,645	3,150	3,988
AT 312-4J42	13,295	23,270	3,000	(3) 11	122.3	5,645	3,150	3,988
AT 312-4K42	13,375	23,350	3,025	(3) 15	134.0	5,645	3,150	3,988
AT 312-4L42	13,460	23,435	3,055	(3) 18.5	143.8	5,645	3,150	3,988
AT 312-4M42	13,555	23,530	3,085	(3) 22	152.2	5,645	3,150	3,988
AT 312-4N42	13,905	23,880	3,200	(3) 30	166.4	5,645	3,150	3,988
AT 312-4I42T	13,430	23,405	2,965	(3) 7.5	109.63	6,102	3,150	4,445
AT 312-4J42T	13,525	23,500	3,000	(3) 11	124.64	6,102	3,150	4,445
AT 312-4K42T	13,610	23,580	3,025	(3) 15	136.58	6,102	3,150	4,445
AT 312-4L42T	13,690	23,665	3,055	(3) 18.5	146.49	6,102	3,150	4,445
AT 312-4M42T	13,785	23,760	3,085	(3) 22	155.08	6,102	3,150	4,445
AT 312-4N42T	14,140	24,115	3,200	(3) 30	169.57	6,102	3,150	4,445
AT 312-5I42T	14,255	24,230	3,240	(3) 7.5	107.93	6,407	3,454	4,750
AT 312-5J42T	14,350	24,325	3,275	(3) 11	122.66	6,407	3,454	4,750
AT 312-5K42T	14,430	24,405	3,300	(3) 15	134.41	6,407	3,454	4,750
AT 312-5L42T	14,515	24,485	3,325	(3) 18.5	144.13	6,407	3,454	4,750
AT 312-5M42T	14,610	24,580	3,360	(3) 22	152.53	6,407	3,454	4,750
AT 312-5N42T	14,960	24,935	3,475	(3) 30	166.79	6,407	3,454	4,750
SLSF-Zusatz*	953	953	318			546	546	

ANMERKUNG: (1) Für den Kühlwasserkreislauf ist eine ausreichend bemessene Abflutleitung vorzusehen, damit die Anreicherung von Feststoffen im Umlaufwasser verhindert wird.
(2) Verwenden Sie keine Katalogzeichnungen als zertifizierte Ausdrucke. Abmessungen und Gewichte sind unverbindlich und können sich ändern.
(3) Es muss ausreichend Platz für den Zugang zum Kühlturm gelassen werden (siehe hierzu EVAPCO´s „Leitfaden für die Aggregateaufstellung".

✧ Der Austrittstutzen reicht über den Bodenflansch hinaus.
† Höhe inkl. werkseitig montiertem Ventilatorschutzgitter.
✦ Schwerste Sektion ist die obere Sektion.
* Zusätzliches Gewicht und Abmessungen für den optional erhältlichen extra geräuscharmen Ventilator.

Modelle: AT 312-2J54F bis 312-5P54FT

Drei-Zellen Aggregat

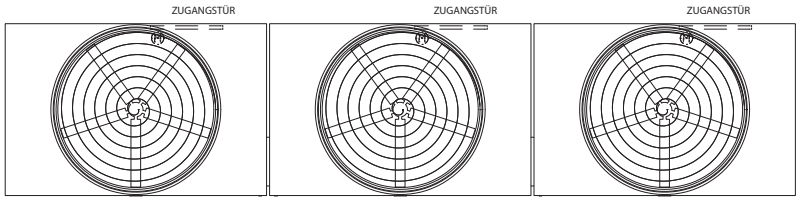

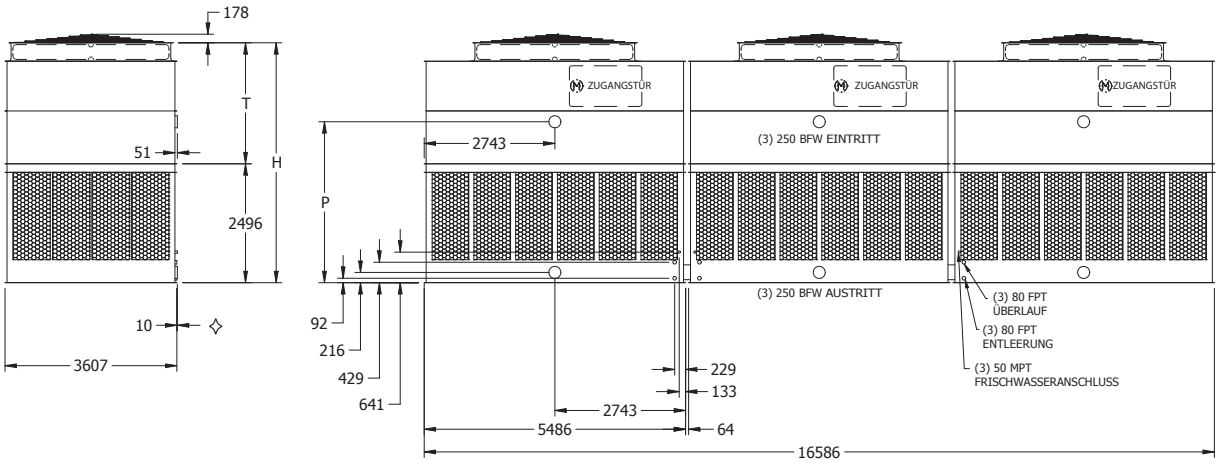

Modell Nr.	Gewichte (kg)			Ventilator Motor (kW)	Luftstrom (m^3/s)	Abmessungen (mm)		
	Versandgewicht	Betriebsgewicht	Schwerstes Teil✦			H†	T†	P
AT 312-2J54F	14,805	27,420	3,040	(3) 11	156.0	5,036	2,540	3,378
AT 312-2K54F	14,885	27,500	3,065	(3) 15	170.8	5,036	2,540	3,378
AT 312-2L54F	14,955	27,570	3,090	(3) 18.5	183.6	5,036	2,540	3,378
AT 312-2M54F	15,105	27,720	3,140	(3) 22	194.6	5,036	2,540	3,378
AT 312-2N54F	15,460	28,075	3,255	(3) 30	213.2	5,036	2,540	3,378
AT 312-3J54F	15,865	28,480	3,395	(3) 11	153.7	5,340	2,845	3,683
AT 312-3K54F	15,950	28,565	3,420	(3) 15	168.1	5,340	2,845	3,683
AT 312-3L54F	16,015	28,630	3,445	(3) 18.5	180.4	5,340	2,845	3,683
AT 312-3M54F	16,165	28,780	3,495	(3) 22	191.1	5,340	2,845	3,683
AT 312-3N54F	16,520	29,135	3,610	(3) 30	209.1	5,340	2,845	3,683
AT 312-3O54F	16,600	29,215	3,640	(3) 37	224.5	5,340	2,845	3,683
AT 312-4J54F	16,875	29,490	3,730	(3) 11	151.1	5,645	3,150	3,988
AT 312-4K54F	16,955	29,570	3,755	(3) 15	165.4	5,645	3,150	3,988
AT 312-4L54F	17,025	29,640	3,780	(3) 18.5	177.6	5,645	3,150	3,988
AT 312-4M54F	17,175	29,785	3,830	(3) 22	188.1	5,645	3,150	3,988
AT 312-4N54F	17,525	30,140	3,945	(3) 30	205.7	5,645	3,150	3,988
AT 312-4O54F	17,610	30,225	3,975	(3) 37	220.4	5,645	3,150	3,988
AT 312-4P54F	17,760	30,375	4,025	(3) 45	233.5	5,645	3,150	3,988
AT 312-4J54FT	17,175	29,785	3,730	(3) 11	154.23	6,102	3,150	4,445
AT 312-4K54FT	17,255	29,870	3,755	(3) 15	168.91	6,102	3,150	4,445
AT 312-4L54FT	17,325	29,935	3,780	(3) 18.5	181.37	6,102	3,150	4,445
AT 312-4M54FT	17,470	30,085	3,830	(3) 22	192.08	6,102	3,150	4,445
AT 312-4N54FT	17,825	30,440	3,945	(3) 30	210.11	6,102	3,150	4,445
AT 312-4O54FT	17,910	30,520	3,975	(3) 37	225.17	6,102	3,150	4,445
AT 312-4P54FT	18,060	30,670	4,025	(3) 45	238.57	6,102	3,150	4,445
AT 312-5J54FT	18,195	30,810	4,070	(3) 11	151.83	6,407	3,454	4,750
AT 312-5K54FT	18,275	30,890	4,095	(3) 15	166.22	6,407	3,454	4,750
AT 312-5L54FT	18,345	30,960	4,120	(3) 18.5	178.44	6,407	3,454	4,750
AT 312-5M54FT	18,495	31,105	4,170	(3) 22	188.97	6,407	3,454	4,750
AT 312-5N54FT	18,845	31,460	4,285	(3) 30	206.67	6,407	3,454	4,750
AT 312-5O54FT	18,930	31,545	4,315	(3) 37	221.48	6,407	3,454	4,750
AT 312-5P54FT	19,080	31,690	4,365	(3) 45	234.65	6,407	3,454	4,750
SLSF-Zusatz*	1,633	1,633	544			394	394	

ANMERKUNG: (1) Für den Kühlwasserkreislauf ist eine ausreichend bemessene Abflutleitung vorzusehen, damit die Anreicherung von Feststoffen im Umlaufwasser verhindert wird.
(2) Verwenden Sie keine Katalogzeichnungen als zertifizierte Ausdrucke. Abmessungen und Gewichte sind unverbindlich und können sich ändern.
(3) Es muss ausreichend Platz für den Zugang zum Kühlturm gelassen werden (siehe hierzu EVAPCO´s „Leitfaden für die Aggregateaufstellung".

✧ Der Austrittstutzen reicht über den Bodenflansch hinaus.
† Höhe inkl. werkseitig montiertem Ventilatorschutzgitter.
✦ Schwerste Sektion ist die obere Sektion.
* Zusätzliches Gewicht und Abmessungen für den optional erhältlichen extra geräuscharmen Ventilator.

Modelle: AT 312-2K60 bis 312-5P60T

Drei-Zellen Aggregat

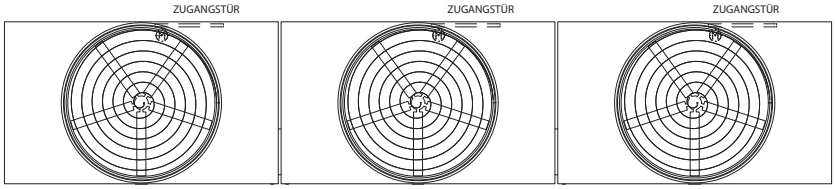

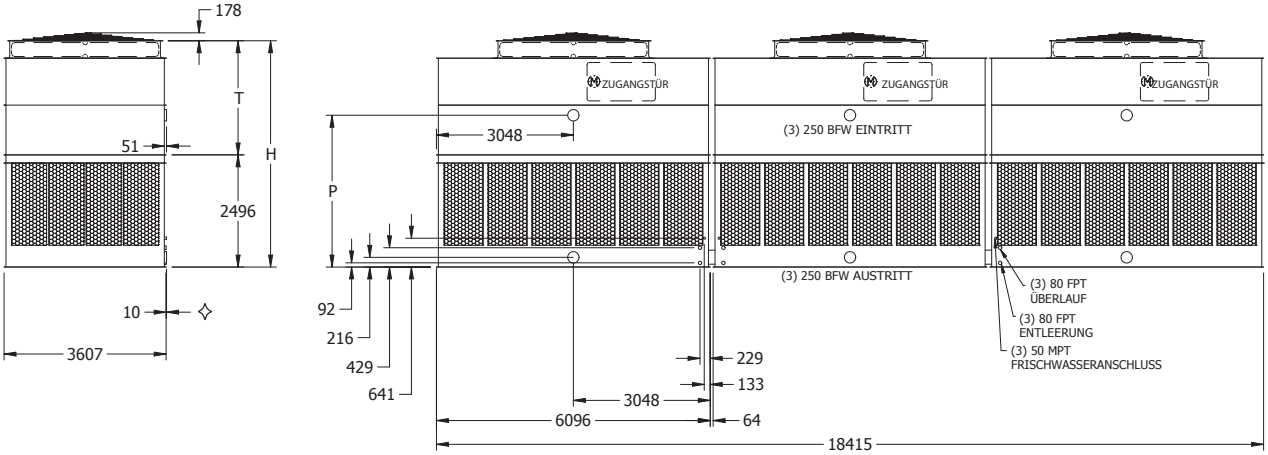

Modell Nr.	Gewichte (kg)			Ventilator Motor (kW)	Luftstrom (m^3/s)	Abmessungen (mm)		
	Versandgewicht	Betriebsgewicht	Schwerstes Teil✦			H†	T†	P
AT 312-2K60	15,825	29,980	3,270	(3) 15	174.5	5,036	2,540	3,378
AT 312-2L60	15,895	30,045	3,295	(3) 18.5	187.3	5,036	2,540	3,378
AT 312-2M60	16,045	30,195	3,345	(3) 22	198.5	5,036	2,540	3,378
AT 312-2N60	16,395	30,550	3,460	(3) 30	217.1	5,036	2,540	3,378
AT 312-2O60	16,480	30,630	3,490	(3) 37	233.0	5,036	2,540	3,378
AT 312-3K60	16,820	30,970	3,600	(3) 15	171.6	5,340	2,845	3,683
AT 312-3L60	16,885	31,040	3,625	(3) 18.5	184.1	5,340	2,845	3,683
AT 312-3M60	17,035	31,190	3,675	(3) 22	194.9	5,340	2,845	3,683
AT 312-3N60	17,390	31,545	3,790	(3) 30	213.0	5,340	2,845	3,683
AT 312-3O60	17,470	31,625	3,820	(3) 37	228.4	5,340	2,845	3,683
AT 312-4K60	18,045	32,195	4,010	(3) 15	168.8	5,645	3,150	3,988
AT 312-4L60	18,110	32,265	4,030	(3) 18.5	181.1	5,645	3,150	3,988
AT 312-4M60	18,260	32,415	4,080	(3) 22	191.8	5,645	3,150	3,988
AT 312-4N60	18,615	32,770	4,200	(3) 30	209.7	5,645	3,150	3,988
AT 312-4O60	18,695	32,850	4,225	(3) 37	224.7	5,645	3,150	3,988
AT 312-4P60	18,845	33,000	4,275	(3) 45	238.1	5,645	3,150	3,988
AT 312-4K60T	18,350	32,500	4,010	(3) 15	172.26	6,102	3,150	4,445
AT 312-4L60T	18,420	32,570	4,030	(3) 18.5	184.86	6,102	3,150	4,445
AT 312-4M60T	18,570	32,720	4,080	(3) 22	195.81	6,102	3,150	4,445
AT 312-4N60T	18,920	33,075	4,200	(3) 30	214.17	6,102	3,150	4,445
AT 312-4O60T	19,005	33,155	4,225	(3) 37	229.51	6,102	3,150	4,445
AT 312-4P60T	19,155	33,305	4,275	(3) 45	243.24	6,102	3,150	4,445
AT 312-5K60T	19,475	33,625	4,385	(3) 15	169.57	6,407	3,454	4,750
AT 312-5L60T	19,540	33,695	4,405	(3) 18.5	181.94	6,407	3,454	4,750
AT 312-5M60T	19,690	33,845	4,455	(3) 22	192.70	6,407	3,454	4,750
AT 312-5N60T	20,045	34,195	4,575	(3) 30	210.72	6,407	3,454	4,750
AT 312-5O60T	20,125	34,280	4,600	(3) 37	225.78	6,407	3,454	4,750
AT 312-5P60T	20,275	34,430	4,650	(3) 45	239.28	6,407	3,454	4,750
SLSF-Zusatz*	1,633	1,633	544			394	394	

ANMERKUNG: (1) Für den Kühlwasserkreislauf ist eine ausreichend bemessene Abflutleitung vorzusehen, damit die Anreicherung von Feststoffen im Umlaufwasser verhindert wird.
(2) Verwenden Sie keine Katalogzeichnungen als zertifizierte Ausdrucke. Abmessungen und Gewichte sind unverbindlich und können sich ändern.
(3) Es muss ausreichend Platz für den Zugang zum Kühlturm gelassen werden (siehe hierzu EVAPCO´s „Leitfaden für die Aggregateaufstellung".

✧ Der Austrittstutzen reicht über den Bodenflansch hinaus.
† Höhe inkl. werkseitig montiertem Ventilatorschutzgitter.
✦ Schwerste Sektion ist die obere Sektion.
* Zusätzliches Gewicht und Abmessungen für den optional erhältlichen extra geräuscharmen Ventilator.

Modelle: AT 314-2K72 bis 314-4Q72

Drei-Zellen Aggregat

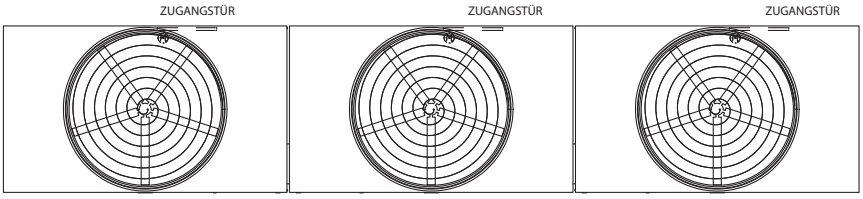

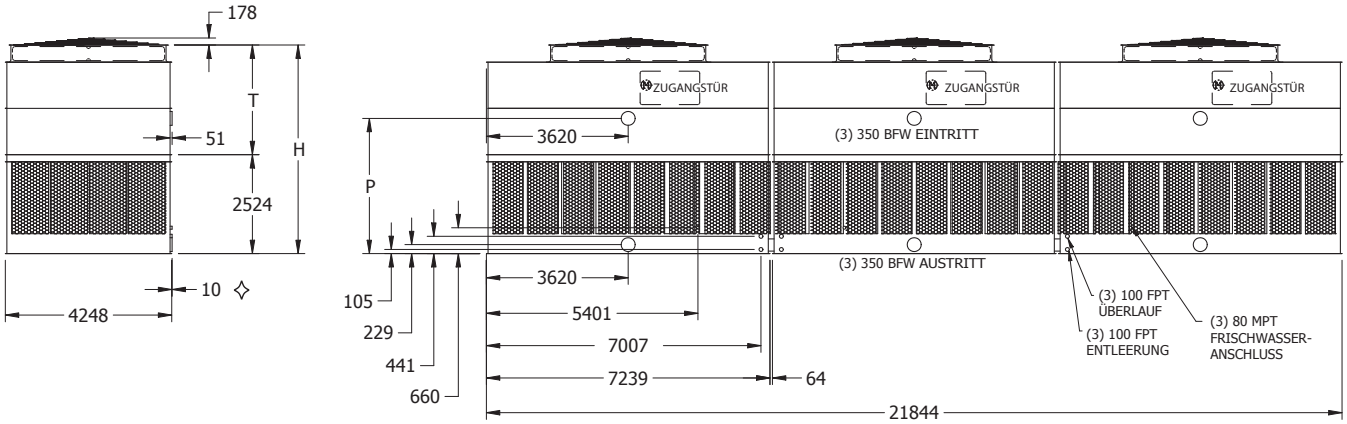

Modell Nr.	Gewichte (kg)			Ventilator Motor (kW)	Luftstrom (m^3/s)	Abmessungen (mm)		
	Versandgewicht	Betriebsgewicht	Schwerstes Teil✦			H†	T†	P
AT 314-2K72	22,670	44,240	4,810	(3) 15	220.4	5,324	2,800	3,451
AT 314-2L72	22,740	44,305	4,830	(3) 18.5	236.6	5,324	2,800	3,451
AT 314-2M72	22,765	44,335	4,840	(3) 22	250.9	5,324	2,800	3,451
AT 314-2N72	22,970	44,540	4,910	(3) 30	275.2	5,324	2,800	3,451
AT 314-2O72	23,445	45,015	5,065	(3) 37	295.6	5,324	2,800	3,451
AT 314-3K72	24,085	45,655	5,280	(3) 15	217.1	5,629	3,105	3,756
AT 314-3L72	24,155	45,720	5,300	(3) 18.5	232.9	5,629	3,105	3,756
AT 314-3M72	24,180	45,750	5,310	(3) 22	246.9	5,629	3,105	3,756
AT 314-3N72	24,385	45,955	5,380	(3) 30	270.3	5,629	3,105	3,756
AT 314-3O72	24,860	46,430	5,540	(3) 37	290.1	5,629	3,105	3,756
AT 314-3P72	25,095	46,660	5,615	(3) 45	307.1	5,629	3,105	3,756
AT 314-4K72	25,500	47,070	5,750	(3) 15	213.2	5,934	3,410	4,061
AT 314-4L72	25,570	47,135	5,775	(3) 18.5	228.8	5,934	3,410	4,061
AT 314-4M72	25,595	47,165	5,785	(3) 22	242.6	5,934	3,410	4,061
AT 314-4N72	25,800	47,370	5,850	(3) 30	265.8	5,934	3,410	4,061
AT 314-4O72	26,275	47,845	6,010	(3) 37	285.4	5,934	3,410	4,061
AT 314-4P72	26,510	48,075	6,085	(3) 45	302.2	5,934	3,410	4,061
AT 314-4Q72	26,835	48,405	6,195	(3) 55	323.9	5,934	3,410	4,061
SLSF Addition*	1,701	1,701	567			343	343	

ANMERKUNG: (1) Für den Kühlwasserkreislauf ist eine ausreichend bemessene Abflutleitung vorzusehen, damit die Anreicherung von Feststoffen im Umlaufwasser verhindert wird.
(2) Verwenden Sie keine Katalogzeichnungen als zertifizierte Ausdrucke. Abmessungen und Gewichte sind unverbindlich und können sich ändern.
(3) Es muss ausreichend Platz für den Zugang zum Kühlturm gelassen werden (siehe hierzu EVAPCO´s „Leitfaden für die Aggregateaufstellung".

✧ Der Austrittstutzen reicht über den Bodenflansch hinaus.
† Höhe inkl. werkseitig montiertem Ventilatorschutzgitter.
✦ Schwerste Sektion ist die obere Sektion.
* Zusätzliches Gewicht und Abmessungen für den optional erhältlichen extra geräuscharmen Ventilator.

Modelle: AT 314-5K78 bis 314-5O78

Drei-Zellen Aggregat

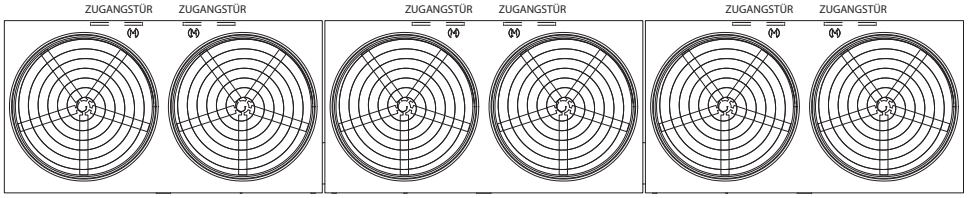

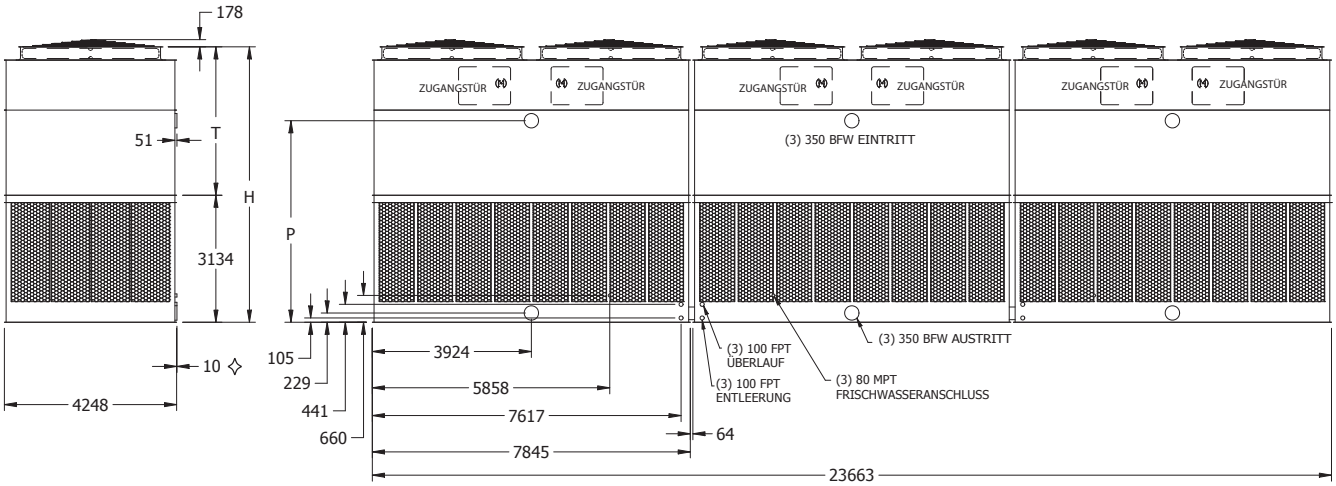

Modell Nr.	Gewichte (kg)			Ventilator Motor (kW)	Luftstrom (m^3/s)	Abmessungen (mm)		
	Versandgewicht	Betriebsgewicht	Schwerstes Teil✦			H†	T†	P
AT 314-5K78	33,135	56,035	8,010	(6) 15	276.7	6,795	3,661	4,972
AT 314-5L78	33,215	56,120	8,040	(6) 18.5	296.8	6,795	3,661	4,972
AT 314-5M78	33,355	56,255	8,085	(6) 22	314.2	6,795	3,661	4,972
AT 314-5N78	33,790	56,690	8,230	(6) 30	343.6	6,795	3,661	4,972
AT 314-5O78	33,815	56,715	8,235	(6) 37	368.3	6,795	3,661	4,972
SLSF Addition*	✤	3,266	✤			394	394	

ANMERKUNG: (1) Für den Kühlwasserkreislauf ist eine ausreichend bemessene Abflutleitung vorzusehen, damit die Anreicherung von Feststoffen im Umlaufwasser verhindert wird.
(2) Verwenden Sie keine Katalogzeichnungen als zertifizierte Ausdrucke. Abmessungen und Gewichte sind unverbindlich und können sich ändern.
(3) Es muss ausreichend Platz für den Zugang zum Kühlturm gelassen werden (siehe hierzu EVAPCO´s „Leitfaden für die Aggregateaufstellung".

✧ Der Austrittstutzen reicht über den Bodenflansch hinaus.
† Höhe inkl. werkseitig montiertem Ventilatorschutzgitter.
* Zusätzliches Gewicht und Abmessungen für den optional erhältlichen extra geräuscharmen Ventilator.

✦ Schwerste Sektion ist die obere Sektion.
✤ Bitte nehmen Sie mit dem Werk Kontakt auf für weitere Informationen hinsichtlich Transport- und Gewichtsänderungen

Modelle: AT 342-5K26 bis 342-5O26

Drei-Zellen Aggregat

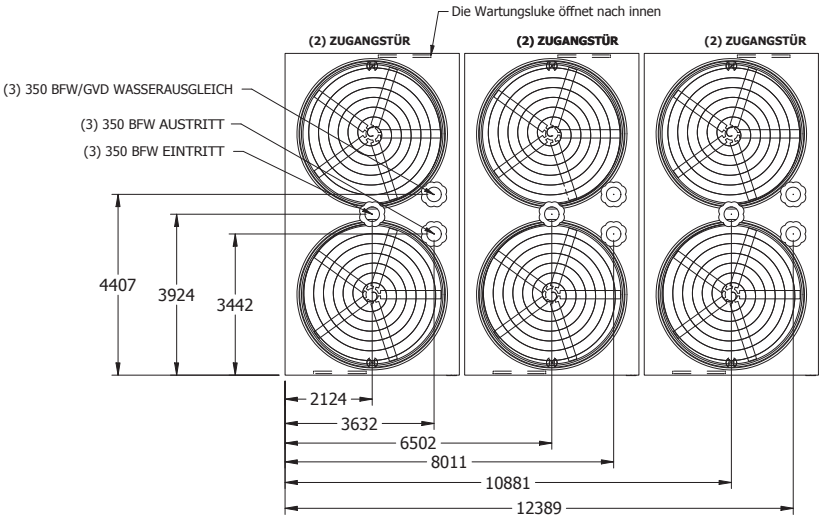

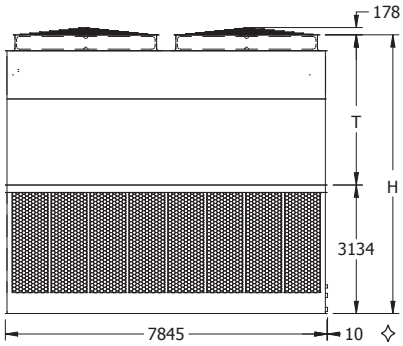

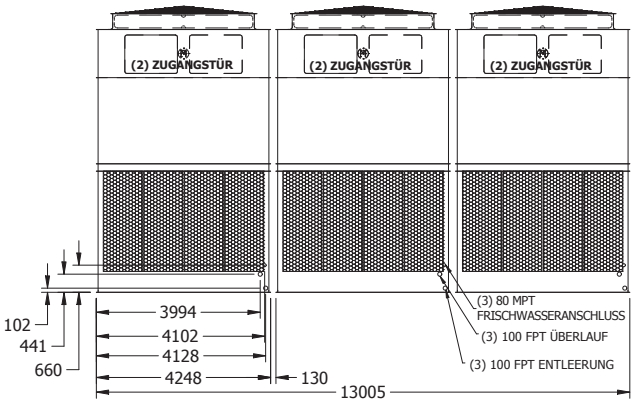

Modell Nr.	Gewichte (kg)			Ventilator Motor (kW)	Luftstrom (m^3/s)	Abmessungen (mm)	
	Versandgewicht	Betriebsgewicht	Schwerstes Teil✦			H†	T†
AT 342-5K26	33,530	56,430	8,010	(6) 15	277.8	6,795	3,661
AT 342-5L26	33,610	56,515	8,040	(6) 18.5	298.0	6,795	3,661
AT 342-5M26	33,745	56,650	8,085	(6) 22	315.5	6,795	3,661
AT 342-5N26	34,185	57,085	8,230	(6) 30	345.1	6,795	3,661
AT 342-5O26	34,210	57,110	8,235	(6) 37	369.9	6,795	3,661
SLSF-Zusatz*	✤	3,266	✤			394	394

ANMERKUNG: (1) Für den Kühlwasserkreislauf ist eine ausreichend bemessene Abflutleitung vorzusehen, damit die Anreicherung von Feststoffen im Umlaufwasser verhindert wird.
(2) Verwenden Sie keine Katalogzeichnungen als zertifizierte Ausdrucke. Abmessungen und Gewichte sind unverbindlich und können sich ändern.
(3) Es muss ausreichend Platz für den Zugang zum Kühlturm gelassen werden (siehe hierzu EVAPCO´s „Leitfaden für die Aggregateaufstellung".

✧ Der Austrittstutzen reicht über den Bodenflansch hinaus.
† Höhe inkl. werkseitig montiertem Ventilatorschutzgitter.
* Zusätzliches Gewicht und Abmessungen für den optional erhältlichen extra geräuscharmen Ventilator.

✦ Schwerste Sektion ist die obere Sektion.
✤ Bitte nehmen Sie mit dem Werk Kontakt auf für weitere Informationen hinsichtlich Transport- und Gewichtsänderungen

Modelle: AT 424-2I24 bis 424-5N24T

Vier-Zellen Aggregat

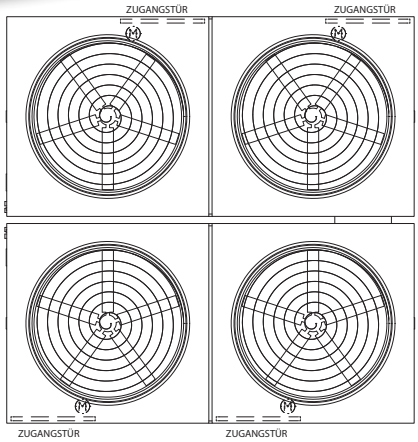

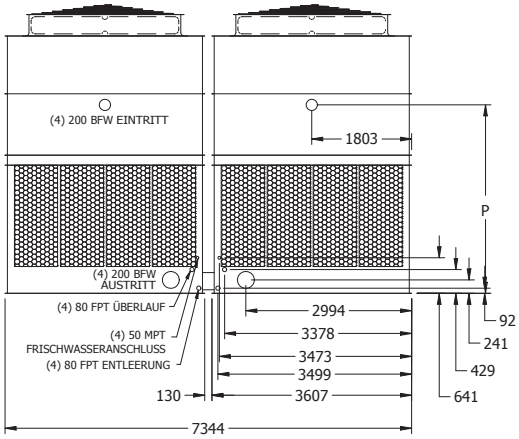

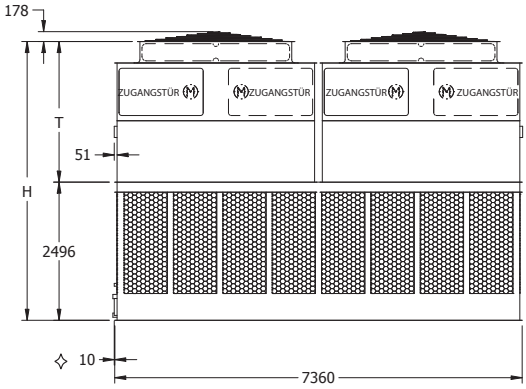

Modell Nr.	Gewichte (kg)			Ventilator Motor (kW)	Luftstrom (m^3/s)	Abmessungen (mm)		
	Versandgewicht	Betriebsgewicht	Schwerstes Teil✦			H†	T†	P
AT 424-2I24	14,070	25,100	2,625 (L)	(4) 7.5	133.8	5,036	2,540	3,404
AT 424-2J24	14,325	25,355	2,625 (L)	(4) 11	152.1	5,036	2,540	3,404
AT 424-2K24	14,415	25,445	2,625 (L)	(4) 15	166.8	5,036	2,540	3,404
AT 424-2L24	14,505	25,535	2,625 (L)	(4) 18.5	179.1	5,036	2,540	3,404
AT 424-2M24	14,685	25,720	2,625 (L)	(4) 22	189.7	5,036	2,540	3,404
AT 424-3I24	15,050	26,080	2,625 (L)	(4) 7.5	131.8	5,340	2,845	3,708
AT 424-3J24	15,305	26,335	2,625 (L)	(4) 11	149.6	5,340	2,845	3,708
AT 424-3K24	15,395	26,425	2,625 (L)	(4) 15	163.8	5,340	2,845	3,708
AT 424-3L24	15,485	26,515	2,625 (L)	(4) 18.5	175.7	5,340	2,845	3,708
AT 424-3M24	15,665	26,700	2,625 (L)	(4) 22	186.0	5,340	2,845	3,708
AT 424-4I24	15,940	26,970	2,670 (U)	(4) 7.5	129.5	5,645	3,150	4,013
AT 424-4J24	16,195	27,225	2,735 (U)	(4) 11	147.2	5,645	3,150	4,013
AT 424-4K24	16,285	27,315	2,760 (U)	(4) 15	161.2	5,645	3,150	4,013
AT 424-4L24	16,375	27,405	2,780 (U)	(4) 18.5	172.8	5,645	3,150	4,013
AT 424-4M24	16,555	27,585	2,825 (U)	(4) 22	182.9	5,645	3,150	4,013
AT 424-4N24	17,010	28,040	2,940 (U)	(4) 30	200.2	5,645	3,150	4,013
AT 424-4I24T	16,170	27,200	2,740	(4) 7.5	132.05	6,102	3,150	4,470
AT 424-4J24T	16,425	27,455	2,740	(4) 11	150.08	6,102	3,150	4,470
AT 424-4K24T	16,515	27,545	2,760	(4) 15	164.33	6,102	3,150	4,470
AT 424-4L24T	16,605	27,635	2,780	(4) 18.5	176.18	6,102	3,150	4,470
AT 424-4M24T	16,785	27,820	2,825	(4) 22	186.42	6,102	3,150	4,470
AT 424-4N24T	17,240	28,270	2,940	(4) 30	204.12	6,102	3,150	4,470
AT 424-5I24T	17,130	28,165	2,910	(4) 7.5	129.93	6,407	3,454	4,775
AT 424-5J24T	17,385	28,420	2,975	(4) 11	147.63	6,407	3,454	4,775
AT 424-5K24T	17,475	28,510	3,000	(4) 15	161.59	6,407	3,454	4,775
AT 424-5L24T	17,570	28,600	3,020	(4) 18.5	173.20	6,407	3,454	4,775
AT 424-5M24T	17,750	28,780	3,065	(4) 22	183.26	6,407	3,454	4,775
AT 424-5N24T	18,205	29,235	3,180	(4) 30	200.67	6,407	3,454	4,775
SLSF-Zusatz*	✤	2,177	✤			546	546	

ANMERKUNG: (1) Für den Kühlwasserkreislauf ist eine ausreichend bemessene Abflutleitung vorzusehen, damit die Anreicherung von Feststoffen im Umlaufwasser verhindert wird.
(2) Verwenden Sie keine Katalogzeichnungen als zertifizierte Ausdrucke. Abmessungen und Gewichte sind unverbindlich und können sich ändern.
(3) Es muss ausreichend Platz für den Zugang zum Kühlturm gelassen werden (siehe hierzu EVAPCO´s „Leitfaden für die Aggregateaufstellung".

✧ Der Austrittstutzen reicht über den Bodenflansch hinaus.
† Höhe inkl. werkseitig montiertem Ventilatorschutzgitter.
* Zusätzliches Gewicht und Abmessungen für den optional erhältlichen extra geräuscharmen Ventilator.

✦ Schwerste Sektion ist die obere Sektion.
✤ Bitte nehmen Sie mit dem Werk Kontakt auf für weitere Informationen hinsichtlich Transport- und Gewichtsänderungen

Modelle: AT 424-2I28 bis 424-5N28T

Vier-Zellen Aggregat

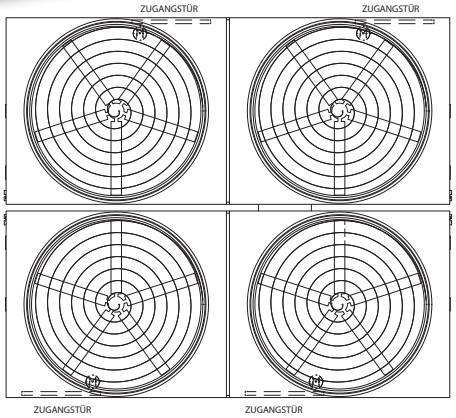

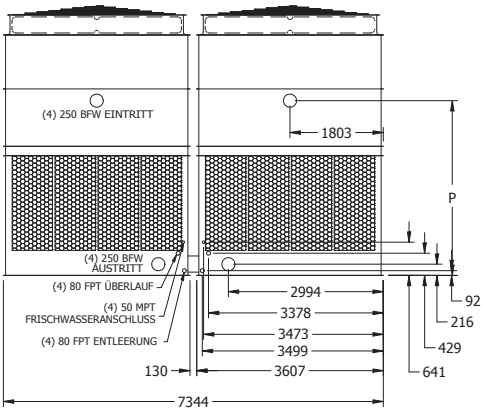

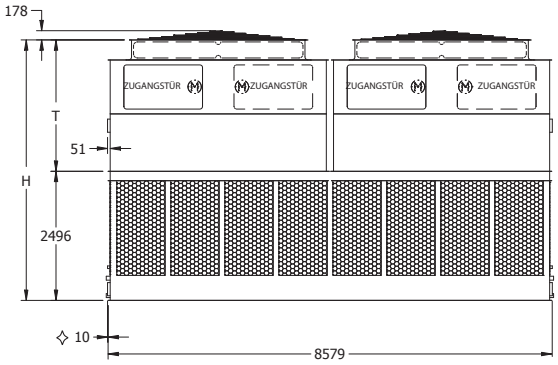

Modell Nr.	Gewichte (kg)			Ventilator Motor (kW)	Luftstrom (m^3/s)	Abmessungen (mm)		
	Versandgewicht	Betriebsgewicht	Schwerstes Teil✦			H†	T†	P
AT 424-2I28	15,540	28,650	2,970 (L)	(4) 7.5	141.3	5,036	2,540	3,378
AT 424-2J28	15,795	28,905	2,970 (L)	(4) 11	160.6	5,036	2,540	3,378
AT 424-2K28	15,905	29,010	2,970 (L)	(4) 15	176.0	5,036	2,540	3,378
AT 424-2L28	16,010	29,120	2,970 (L)	(4) 18.5	188.9	5,036	2,540	3,378
AT 424-2M28	16,140	29,250	2,970 (L)	(4) 22	200.0	5,036	2,540	3,378
AT 424-3I28	16,740	29,845	2,970 (L)	(4) 7.5	139.2	5,340	2,845	3,683
AT 424-3J28	16,990	30,100	2,970 (L)	(4) 11	158.1	5,340	2,845	3,683
AT 424-3K28	17,100	30,210	2,970 (L)	(4) 15	173.0	5,340	2,845	3,683
AT 424-3L28	17,210	30,320	2,970 (L)	(4) 18.5	185.6	5,340	2,845	3,683
AT 424-3M28	17,335	30,445	2,970 (L)	(4) 22	196.4	5,340	2,845	3,683
AT 424-3N28	17,810	30,915	2,970 (L)	(4) 30	215.0	5,340	2,845	3,683
AT 424-4I28	17,680	30,790	2,970 (L)	(4) 7.5	136.8	5,645	3,150	3,988
AT 424-4J28	17,935	31,045	3,000 (U)	(4) 11	155.6	5,645	3,150	3,988
AT 424-4K28	18,045	31,155	3,025 (U)	(4) 15	170.2	5,645	3,150	3,988
AT 424-4L28	18,155	31,260	3,055 (U)	(4) 18.5	182.6	5,645	3,150	3,988
AT 424-4M28	18,280	31,390	3,085 (U)	(4) 22	193.3	5,645	3,150	3,988
AT 424-4N28	18,750	31,860	3,200 (U)	(4) 30	211.4	5,645	3,150	3,988
AT 424-4I28T	17,920	31,030	3,090	(4) 7.5	139.41	6,102	3,150	4,445
AT 424-4J28T	18,175	31,285	3,090	(4) 11	158.53	6,102	3,150	4,445
AT 424-4K28T	18,285	31,395	3,090	(4) 15	173.49	6,102	3,150	4,445
AT 424-4L28T	18,395	31,500	3,090	(4) 18.5	186.14	6,102	3,150	4,445
AT 424-4M28T	18,520	31,630	3,090	(4) 22	196.99	6,102	3,150	4,445
AT 424-4N28T	18,990	32,100	3,200	(4) 30	215.44	6,102	3,150	4,445
AT 424-5I28T	19,020	32,130	3,210	(4) 7.5	137.24	6,407	3,454	4,750
AT 424-5J28T	19,275	32,380	3,275	(4) 11	156.03	6,407	3,454	4,750
AT 424-5K28T	19,380	32,490	3,300	(4) 15	170.75	6,407	3,454	4,750
AT 424-5L28T	19,490	32,600	3,325	(4) 18.5	183.12	6,407	3,454	4,750
AT 424-5M28T	19,620	32,725	3,360	(4) 22	193.83	6,407	3,454	4,750
AT 424-5N28T	20,090	33,200	3,475	(4) 30	211.90	6,407	3,454	4,750
SLSF-Zusatz*	✤	2,177	✤			393	546	

ANMERKUNG: (1) Für den Kühlwasserkreislauf ist eine ausreichend bemessene Abflutleitung vorzusehen, damit die Anreicherung von Feststoffen im Umlaufwasser verhindert wird.
(2) Verwenden Sie keine Katalogzeichnungen als zertifizierte Ausdrucke. Abmessungen und Gewichte sind unverbindlich und können sich ändern.
(3) Es muss ausreichend Platz für den Zugang zum Kühlturm gelassen werden (siehe hierzu EVAPCO´s „Leitfaden für die Aggregateaufstellung".

✧ Der Austrittstutzen reicht über den Bodenflansch hinaus.
† Höhe inkl. werkseitig montiertem Ventilatorschutzgitter.
* Zusätzliches Gewicht und Abmessungen für den optional erhältlichen extra geräuscharmen Ventilator.

✦ Schwerste Sektion ist die obere Sektion.
✤ Bitte nehmen Sie mit dem Werk Kontakt auf für weitere Informationen hinsichtlich Transport- und Gewichtsänderungen

Modelle: AT 424-2J36F bis 424-5P36FT

Vier-Zellen Aggregat

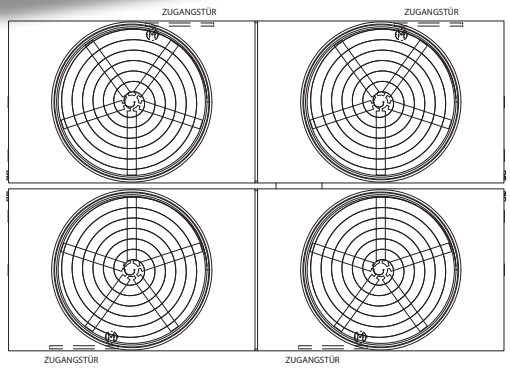

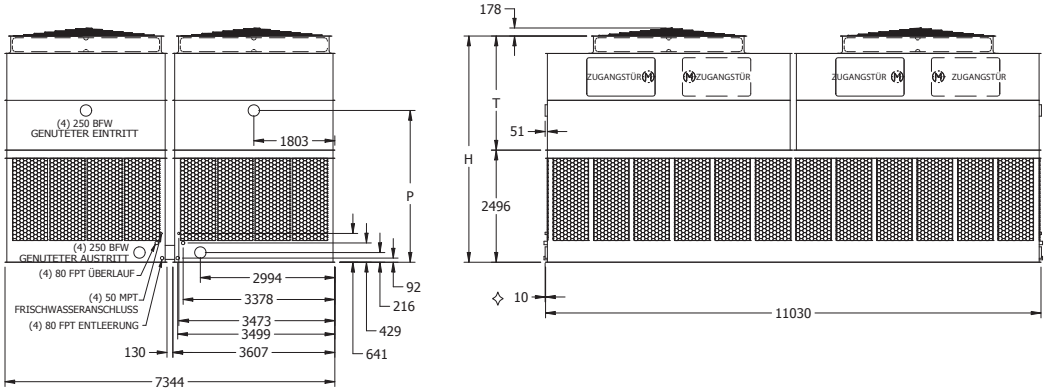

Hinweis: Die Option mit 2 Ventilatoren ist durch ein „-DF" am Ende der Modellbezeichnung gekennzeichnet. Ventilatorleistung (kW) und Gewichte können variieren.

Modell Nr.	Gewichte (kg)			Ventilator Motor (kW)	Luftstrom (m^3/s)	Abmessungen (mm)		
	Versandgewicht	Betriebsgewicht	Schwerstes Teil✦			H†	T†	P
AT 424-2J36F	19,885	36,530	3,865 (L)	(4) 11	199.7	5,036	2,540	3,378
AT 424-2K36F	19,995	36,640	3,865 (L)	(4) 15	218.7	5,036	2,540	3,378
AT 424-2L36F	20,085	36,730	3,865 (L)	(4) 18.5	235.0	5,036	2,540	3,378
AT 424-2M36F	20,285	36,930	3,865 (L)	(4) 22	249.1	5,036	2,540	3,378
AT 424-2N36F	20,755	37,405	3,865 (L)	(4) 30	273.0	5,036	2,540	3,378
AT 424-3J36F	21,300	37,950	3,865 (L)	(4) 11	196.8	5,340	2,845	3,683
AT 424-3K36F	21,410	38,055	3,865 (L)	(4) 15	215.3	5,340	2,845	3,683
AT 424-3L36F	21,500	38,145	3,865 (L)	(4) 18.5	231.1	5,340	2,845	3,683
AT 424-3M36F	21,700	38,345	3,865 (L)	(4) 22	244.8	5,340	2,845	3,683
AT 424-3N36F	22,170	38,820	3,865 (L)	(4) 30	267.8	5,340	2,845	3,683
AT 424-3O36F	22,280	38,925	3,865 (L)	(4) 37	287.3	5,340	2,845	3,683
AT 424-4J36F	22,645	39,290	3,865 (L)	(4) 11	193.4	5,645	3,150	3,988
AT 424-4K36F	22,750	39,400	3,865 (L)	(4) 15	211.8	5,645	3,150	3,988
AT 424-4L36F	22,845	39,490	3,865 (L)	(4) 18.5	227.4	5,645	3,150	3,988
AT 424-4M36F	23,040	39,690	3,865 (L)	(4) 22	240.8	5,645	3,150	3,988
AT 424-4N36F	23,515	40,160	3,945 (U)	(4) 30	263.5	5,645	3,150	3,988
AT 424-4O36F	23,625	40,270	3,975 (U)	(4) 37	282.4	5,645	3,150	3,988
AT 424-4P36F	23,825	40,470	4,025 (U)	(4) 45	299.2	5,645	3,150	3,988
AT 424-4J36FT	22,945	39,595	4,015	(4) 11	197.42	6,102	3,150	4,445
AT 424-4K36FT	23,055	39,705	4,015	(4) 15	216.20	6,102	3,150	4,445
AT 424-4L36FT	23,145	39,795	4,015	(4) 18.5	232.20	6,102	3,150	4,445
AT 424-4M36FT	23,345	39,995	4,015	(4) 22	245.93	6,102	3,150	4,445
AT 424-4N36FT	23,820	40,465	4,015	(4) 30	269.10	6,102	3,150	4,445
AT 424-4O36FT	23,925	40,575	4,015	(4) 37	288.41	6,102	3,150	4,445
AT 424-4P36FT	24,125	40,775	4,025	(4) 45	305.63	6,102	3,150	4,445
AT 424-5J36FT	24,315	40,965	4,070	(4) 11	194.35	6,407	3,454	4,750
AT 424-5K36FT	24,425	41,075	4,100	(4) 15	212.80	6,407	3,454	4,750
AT 424-5L36FT	24,515	41,165	4,120	(4) 18.5	228.52	6,407	3,454	4,750
AT 424-5M36FT	24,715	41,365	4,170	(4) 22	242.01	6,407	3,454	4,750
AT 424-5N36FT	25,190	41,835	4,290	(4) 30	264.72	6,407	3,454	4,750
AT 424-5O36FT	25,295	41,945	4,315	(4) 37	283.73	6,407	3,454	4,750
AT 424-5P36FT	25,495	42,145	4,365	(4) 45	300.63	6,407	3,454	4,750
SLSF-Zusatz*	✤	2,177	✤			394	394	

ANMERKUNG: (1) Für den Kühlwasserkreislauf ist eine ausreichend bemessene Abflutleitung vorzusehen, damit die Anreicherung von Feststoffen im Umlaufwasser verhindert wird.
(2) Verwenden Sie keine Katalogzeichnungen als zertifizierte Ausdrucke. Abmessungen und Gewichte sind unverbindlich und können sich ändern.
(3) Es muss ausreichend Platz für den Zugang zum Kühlturm gelassen werden (siehe hierzu EVAPCO´s „Leitfaden für die Aggregateaufstellung".

✧ Der Austrittstutzen reicht über den Bodenflansch hinaus.
† Höhe inkl. werkseitig montiertem Ventilatorschutzgitter.
* Zusätzliches Gewicht und Abmessungen für den optional erhältlichen extra geräuscharmen Ventilator.

✦ Schwerste Sektion ist die obere Sektion.
✤ Bitte nehmen Sie mit dem Werk Kontakt auf für weitere Informationen hinsichtlich Transport- und Gewichtsänderungen

Modelle: AT 424-2K40F bis 424-5P40FT

Vier-Zellen Aggregat

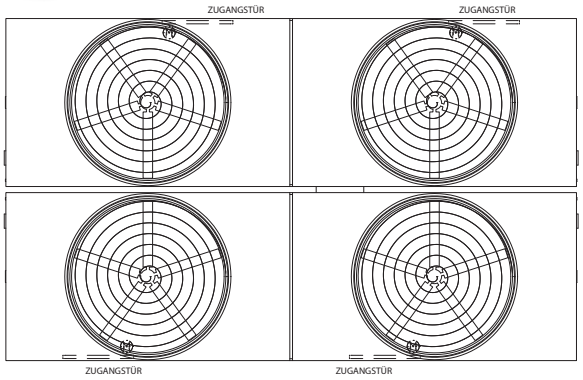

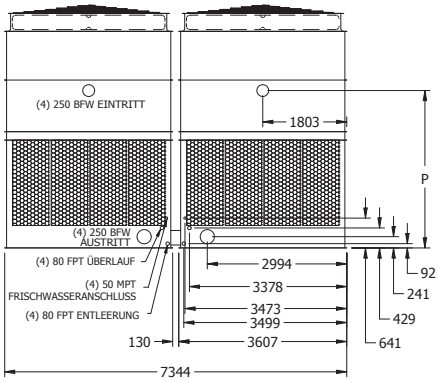

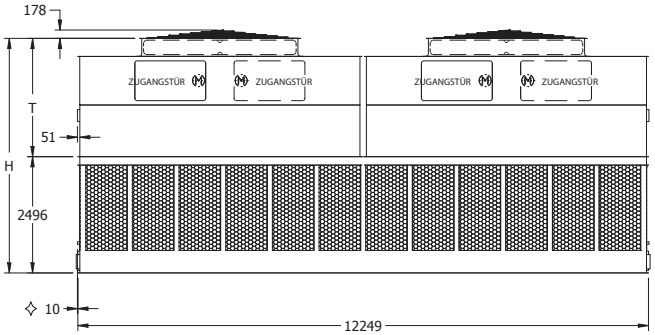

Hinweis: Die Option mit 2 Ventilatoren ist durch ein „-DF" am Ende der Modellbezeichnung gekennzeichnet. Ventilatorleistung (kW) und Gewichte können variieren.

Modell Nr.	Gewichte (kg)			Ventilator Motor (kW)	Luftstrom (m^3/s)	Abmessungen (mm)		
	Versandgewicht	Betriebsgewicht	Schwerstes Teil✦			H†	T†	P
AT 424-2K40F	21,245	39,935	3,865 (L)	(4) 15	222.9	5,036	2,540	3,378
AT 424-2L40F	21,335	40,025	3,865 (L)	(4) 18.5	239.2	5,036	2,540	3,378
AT 424-2M40F	21,535	40,225	3,865 (L)	(4) 22	253.4	5,036	2,540	3,378
AT 424-2N40F	22,010	40,695	3,865 (L)	(4) 30	277.3	5,036	2,540	3,378
AT 424-2O40F	22,115	40,805	3,865 (L)	(4) 37	297.5	5,036	2,540	3,378
AT 424-3K40F	22,570	41,260	3,865 (L)	(4) 15	219.2	5,340	2,845	3,683
AT 424-3L40F	22,660	41,350	3,865 (L)	(4) 18.5	235.2	5,340	2,845	3,683
AT 424-3M40F	22,860	41,550	3,865 (L)	(4) 22	249.0	5,340	2,845	3,683
AT 424-3N40F	23,335	42,020	3,865 (L)	(4) 30	272.2	5,340	2,845	3,683
AT 424-3O40F	23,440	42,130	3,865 (L)	(4) 37	291.8	5,340	2,845	3,683
AT 424-4K40F	24,205	42,890	3,865 (L)	(4) 15	215.4	5,645	3,150	3,988
AT 424-4L40F	24,295	42,980	3,865 (L)	(4) 18.5	231.2	5,645	3,150	3,988
AT 424-4M40F	24,495	43,180	3,865 (L)	(4) 22	244.9	5,645	3,150	3,988
AT 424-4N40F	24,965	43,655	3,865 (L)	(4) 30	267.9	5,645	3,150	3,988
AT 424-4O40F	25,075	43,765	3,865 (L)	(4) 37	287.1	5,645	3,150	3,988
AT 424-4P40F	25,275	43,960	3,945 (U)	(4) 45	304.3	5,645	3,150	3,988
AT 424-4K40FT	24,510	43,200	4,235	(4) 15	219.93	6,102	3,150	4,445
AT 424-4L40FT	24,605	43,290	4,235	(4) 18.5	236.02	6,102	3,150	4,445
AT 424-4M40FT	24,800	43,490	4,235	(4) 22	250.04	6,102	3,150	4,445
AT 424-4N40FT	25,275	43,960	4,235	(4) 30	273.54	6,102	3,150	4,445
AT 424-4O40FT	25,385	44,070	4,235	(4) 37	293.22	6,102	3,150	4,445
AT 424-4P40FT	25,585	44,270	4,275	(4) 45	310.82	6,102	3,150	4,445
AT 424-5K40FT	26,010	44,695	4,385	(4) 15	216.48	6,407	3,454	4,750
AT 424-5L40FT	26,100	44,790	4,405	(4) 18.5	232.34	6,407	3,454	4,750
AT 424-5M40FT	26,300	44,985	4,455	(4) 22	246.12	6,407	3,454	4,750
AT 424-5N40FT	26,770	45,460	4,575	(4) 30	269.20	6,407	3,454	4,750
AT 424-5O40FT	26,880	45,570	4,600	(4) 37	288.45	6,407	3,454	4,750
AT 424-5P40FT	27,080	45,765	4,650	(4) 45	305.77	6,407	3,454	4,750
SLSF-Zusatz*	✤	2,177	✤			394		

ANMERKUNG: (1) Für den Kühlwasserkreislauf ist eine ausreichend bemessene Abflutleitung vorzusehen, damit die Anreicherung von Feststoffen im Umlaufwasser verhindert wird.
(2) Verwenden Sie keine Katalogzeichnungen als zertifizierte Ausdrucke. Abmessungen und Gewichte sind unverbindlich und können sich ändern.
(3) Es muss ausreichend Platz für den Zugang zum Kühlturm gelassen werden (siehe hierzu EVAPCO´s „Leitfaden für die Aggregateaufstellung".

✧ Der Austrittstutzen reicht über den Bodenflansch hinaus.
† Höhe inkl. werkseitig montiertem Ventilatorschutzgitter.
* Zusätzliches Gewicht und Abmessungen für den optional erhältlichen extra geräuscharmen Ventilator.

✦ Schwerste Sektion ist die obere Sektion.
✤ Bitte nehmen Sie mit dem Werk Kontakt auf für weitere Informationen hinsichtlich Transport- und Gewichtsänderungen

Modelle: AT 428-2K36 bis 428-4Q36

Vier-Zellen Aggregat

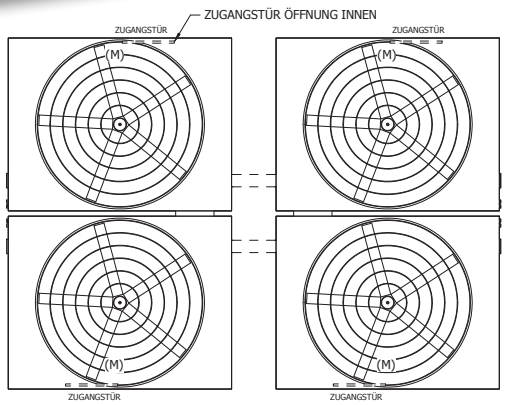

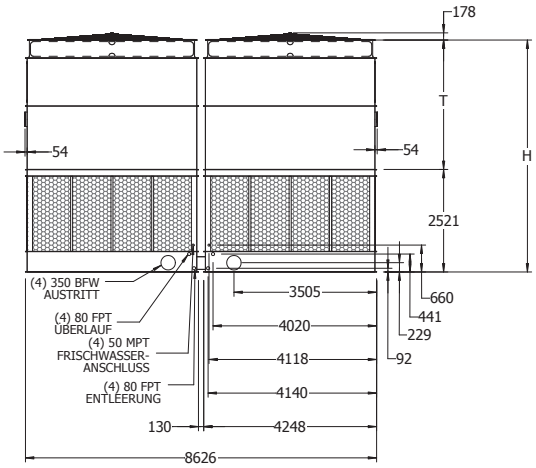

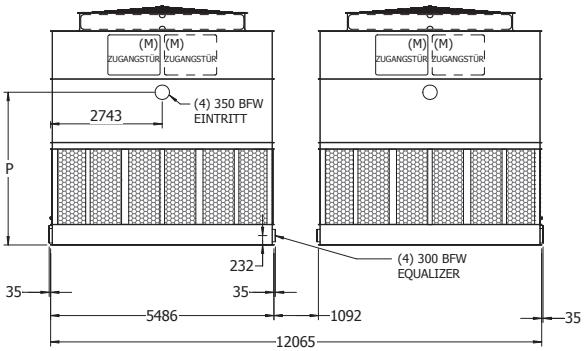

Modell Nr.	Gewichte (kg)			Ventilator Motor (kW)	Luftstrom (m^3/s)	Abmessungen (mm)		
	Versandgewicht	Betriebsgewicht	Schwerstes Teil✦			H†	T†	P
AT 428-2K36	28,050	45,670	4,705	(4) 15	233.0	5,394	2,870	3,448
AT 428-2L36	28,140	45,760	4,725	(4) 18.5	250.3	5,394	2,870	3,448
AT 428-2M36	28,175	45,795	4,735	(4) 22	265.3	5,394	2,870	3,448
AT 428-2N36	28,450	46,065	4,805	(4) 30	291.0	5,394	2,870	3,448
AT 428-2O36	29,085	46,700	4,960	(4) 37	312.5	5,394	2,870	3,448
AT 428-3K36	29,790	47,410	5,140	(4) 15	229.2	5,699	3,175	3,753
AT 428-3L36	29,885	47,500	5,160	(4) 18.5	246.2	5,699	3,175	3,753
AT 428-3M36	29,920	47,535	5,170	(4) 22	260.9	5,699	3,175	3,753
AT 428-3N36	30,190	47,810	5,240	(4) 30	285.9	5,699	3,175	3,753
AT 428-3O36	30,825	48,445	5,400	(4) 37	306.9	5,699	3,175	3,753
AT 428-3P36	31,135	48,750	5,475	(4) 45	325.0	5,699	3,175	3,753
AT 428-4K36	31,280	48,895	5,510	(4) 15	225.0	6,004	3,480	4,058
AT 428-4L36	31,370	48,990	5,535	(4) 18.5	241.7	6,004	3,480	4,058
AT 428-4M36	31,405	49,025	5,545	(4) 22	256.3	6,004	3,480	4,058
AT 428-4N36	31,680	49,295	5,610	(4) 30	280.9	6,004	3,480	4,058
AT 428-4O36	32,315	49,930	5,770	(4) 37	301.6	6,004	3,480	4,058
AT 428-4P36	32,620	50,240	5,845	(4) 45	319.6	6,004	3,480	4,058
AT 428-4Q36	33,060	50,675	5,955	(4) 55	343.1	6,004	3,480	4,058
SLSF-Zusatz*	2,268	2,268	567			343	343	

ANMERKUNG: (1) Für den Kühlwasserkreislauf ist eine ausreichend bemessene Abflutleitung vorzusehen, damit die Anreicherung von Feststoffen im Umlaufwasser verhindert wird.
(2) Verwenden Sie keine Katalogzeichnungen als zertifizierte Ausdrucke. Abmessungen und Gewichte sind unverbindlich und können sich ändern.
(3) Es muss ausreichend Platz für den Zugang zum Kühlturm gelassen werden (siehe hierzu EVAPCO´s „Leitfaden für die Aggregateaufstellung".

✧ Der Austrittstutzen reicht über den Bodenflansch hinaus.
† Höhe inkl. werkseitig montiertem Ventilatorschutzgitter.
* Zusätzliches Gewicht und Abmessungen für den optional erhältlichen extra geräuscharmen Ventilator.

✦ Schwerste Sektion ist die obere Sektion.
✤ Bitte nehmen Sie mit dem Werk Kontakt auf für weitere Informationen hinsichtlich Transport- und Gewichtsänderungen

Modelle: AT 428-2K48 bis 428-4R48*

Vier-Zellen Aggregat

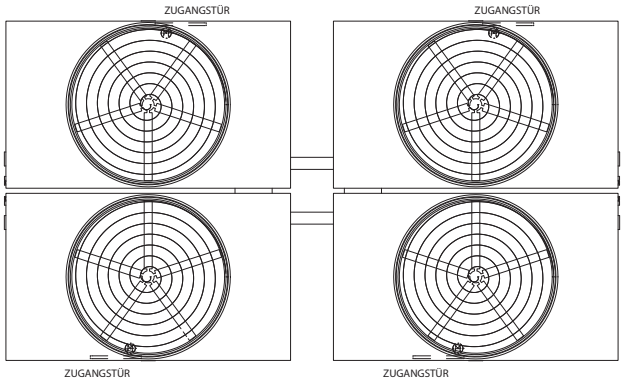

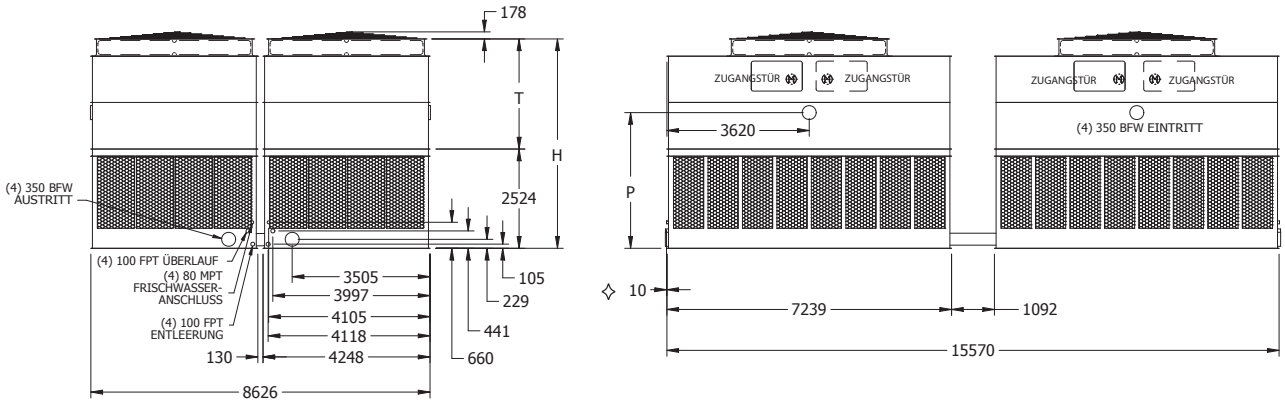

Modell Nr.	Gewichte (kg)			Ventilator Motor (kW)	Luftstrom (m^3/s)	Abmessungen (mm)		
	Versandgewicht	Betriebsgewicht	Schwerstes Teil✦			H†	T†	P
AT 428-2K48	30,190	58,950	4,810	(4) 15	281.0	5,324	2,800	3,451
AT 428-2L48	30,280	59,040	4,830	(4) 18.5	301.6	5,324	2,800	3,451
AT 428-2M48	30,320	59,075	4,840	(4) 22	319.8	5,324	2,800	3,451
AT 428-2N48	30,590	59,350	4,910	(4) 30	350.9	5,324	2,800	3,451
AT 428-2O48	31,225	59,985	5,065	(4) 37	376.9	5,324	2,800	3,451
AT 428-3K48	32,080	60,835	5,280	(4) 15	276.7	5,629	3,105	3,756
AT 428-3L48	32,170	60,925	5,300	(4) 18.5	297.0	5,629	3,105	3,756
AT 428-3M48	32,205	60,965	5,310	(4) 22	314.9	5,629	3,105	3,756
AT 428-3N48	32,475	61,235	5,380	(4) 30	344.9	5,629	3,105	3,756
AT 428-3O48	33,110	61,870	5,540	(4) 37	370.1	5,629	3,105	3,756
AT 428-3P48	33,420	62,180	5,615	(4) 45	391.8	5,629	3,105	3,756
AT 428-4K48	33,965	62,725	5,750	(4) 15	271.7	5,934	3,410	4,061
AT 428-4L48	34,055	62,815	5,775	(4) 18.5	291.7	5,934	3,410	4,061
AT 428-4M48	34,090	62,850	5,785	(4) 22	309.3	5,934	3,410	4,061
AT 428-4N48	34,365	63,120	5,850	(4) 30	338.9	5,934	3,410	4,061
AT 428-4O48	35,000	63,755	6,010	(4) 37	364.0	5,934	3,410	4,061
AT 428-4P48	35,310	64,065	6,085	(4) 45	385.5	5,934	3,410	4,061
AT 428-4Q48	35,745	64,500	6,195	(4) 55	413.3	5,934	3,410	4,061
AT 428-4R48*	36,540	65,300	6,395	(4) 75	453.1	5,934	3,410	4,061
SLSF-Zusatz*	2,268	2,268	567			343	343	

* Modell nur mit Getriebemotor erhältlich. Motoren und Zugangstüren befinden sich in einer Höhe von 4.248 mm am oberen Aggregateende. Der extra geräuscharme Ventilator ist bei diesem Modell nicht verfügbar.

ANMERKUNG: (1) Für den Kühlwasserkreislauf ist eine ausreichend bemessene Abflutleitung vorzusehen, damit die Anreicherung von Feststoffen im Umlaufwasser verhindert wird.
(2) Verwenden Sie keine Katalogzeichnungen als zertifizierte Ausdrucke. Abmessungen und Gewichte sind unverbindlich und können sich ändern.
(3) Es muss ausreichend Platz für den Zugang zum Kühlturm gelassen werden (siehe hierzu EVAPCO´s „Leitfaden für die Aggregateaufstellung".

✧ Der Austrittstutzen reicht über den Bodenflansch hinaus.
† Höhe inkl. werkseitig montiertem Ventilatorschutzgitter.
✦ Schwerste Sektion ist die obere Sektion.
** Zusätzliches Gewicht und Abmessungen für den optional erhältlichen extra geräuscharmen Ventilator.

Modelle: AT 428-5K52 bis 428-5O52

Vier-Zellen Aggregat

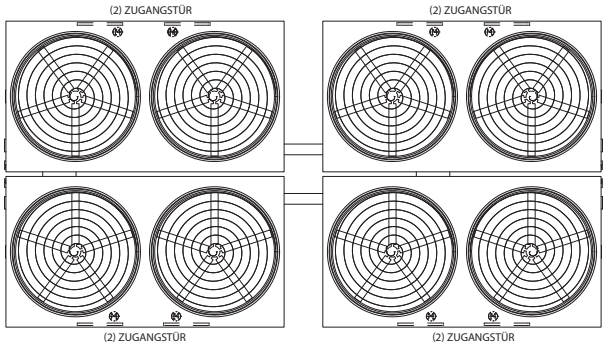

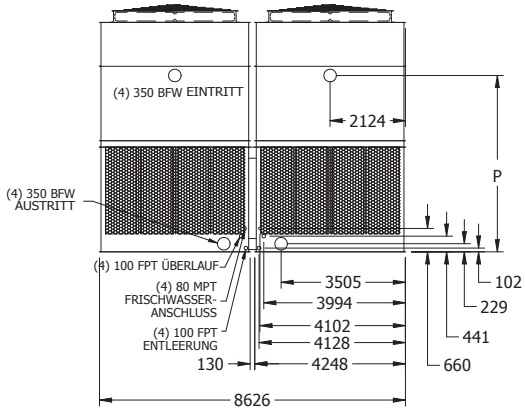

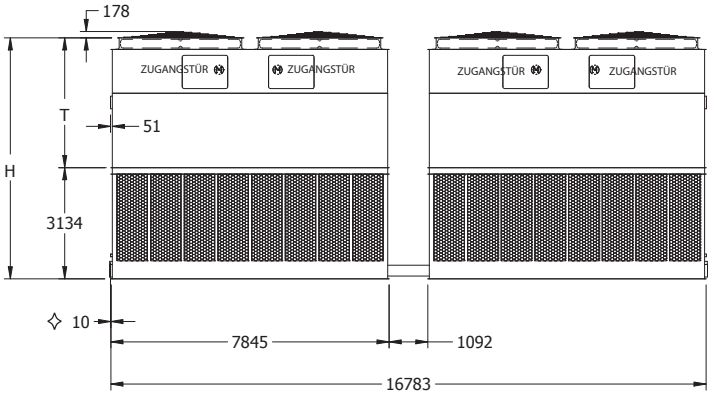

Modell Nr.	Gewichte (kg)			Ventilator Motor (kW)	Luftstrom (m^3/s)	Abmessungen (mm)		
	Versandgewicht	Betriebsgewicht	Schwerstes Teil✦			H†	T†	P
AT 428-5K52	44,090	74,625	8,010	(8) 15	352.2	6,795	3,661	4,972
AT 428-5L52	44,200	74,735	8,040	(8) 18.5	377.7	6,795	3,661	4,972
AT 428-5M52	44,380	74,915	8,085	(8) 22	400.0	6,795	3,661	4,972
AT 428-5N52	44,960	75,495	8,230	(8) 30	437.5	6,795	3,661	4,972
AT 428-5O52	44,995	75,530	8,235	(8) 37	468.8	6,795	3,661	4,972
SLSF-Zusatz*	✤	4,354	✤			394	394	

ANMERKUNG: (1) Für den Kühlwasserkreislauf ist eine ausreichend bemessene Abflutleitung vorzusehen, damit die Anreicherung von Feststoffen im Umlaufwasser verhindert wird.
(2) Verwenden Sie keine Katalogzeichnungen als zertifizierte Ausdrucke. Abmessungen und Gewichte sind unverbindlich und können sich ändern.
(3) Es muss ausreichend Platz für den Zugang zum Kühlturm gelassen werden (siehe hierzu EVAPCO´s „Leitfaden für die Aggregateaufstellung".

✧ Der Austrittstutzen reicht über den Bodenflansch hinaus.
† Höhe inkl. werkseitig montiertem Ventilatorschutzgitter.
* Zusätzliches Gewicht und Abmessungen für den optional erhältlichen extra geräuscharmen Ventilator.

✦ Schwerste Sektion ist die obere Sektion.
✤ Bitte nehmen Sie mit dem Werk Kontakt auf für weitere Informationen hinsichtlich Transport- und Gewichtsänderungen

Modelle: AT 456-5K26 bis 456-5O26

Vier-Zellen Aggregat

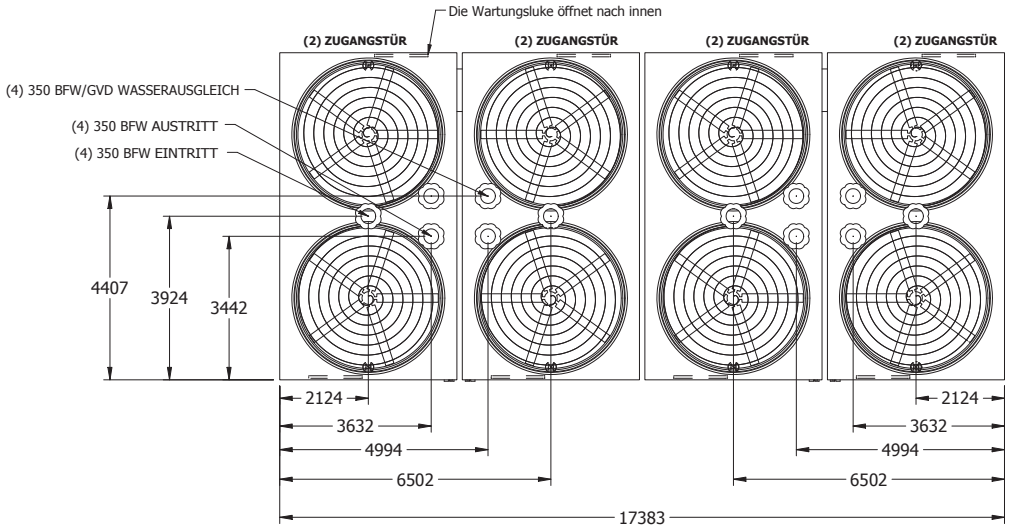

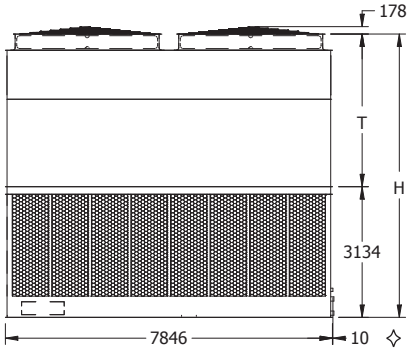

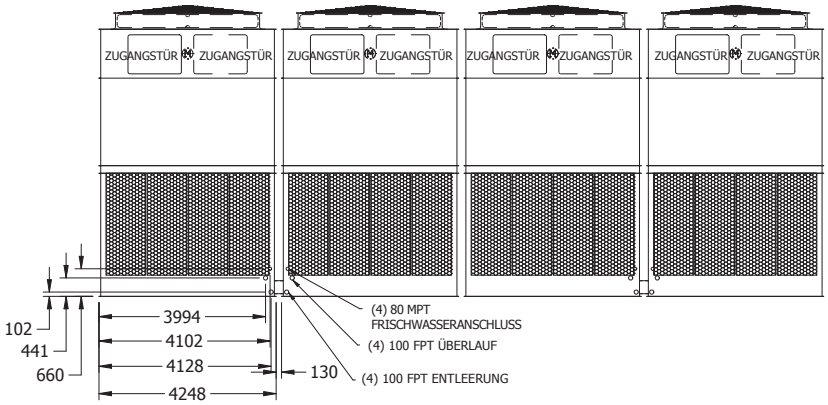

Modell Nr.	Gewichte (kg)			Ventilator Motor (kW)	Luftstrom (m^3/s)	Dimensions (mm)	
	Versandgewicht	Betriebsgewicht	Schwerstes Teil✦			H†	T†
AT 456-5K26	44,705	75,240	8,010	(8) 15	352.5	6,795	3,661
AT 456-5L26	44,815	75,350	8,040	(8) 18.5	378.1	6,795	3,661
AT 456-5M26	44,995	75,530	8,085	(8) 22	400.3	6,795	3,661
AT 456-5N26	45,575	76,115	8,230	(8) 30	437.9	6,795	3,661
AT 456-5O26	45,615	76,150	8,235	(8) 37	469.3	6,795	3,661
SLSF Addition*	✤	4,354	✤			394	

ANMERKUNG: (1) Für den Kühlwasserkreislauf ist eine ausreichend bemessene Abflutleitung vorzusehen, damit die Anreicherung von Feststoffen im Umlaufwasser verhindert wird.
(2) Verwenden Sie keine Katalogzeichnungen als zertifizierte Ausdrucke. Abmessungen und Gewichte sind unverbindlich und können sich ändern.
(3) Es muss ausreichend Platz für den Zugang zum Kühlturm gelassen werden (siehe hierzu EVAPCO´s „Leitfaden für die Aggregateaufstellung".

✧ Der Austrittstutzen reicht über den Bodenflansch hinaus.
† Höhe inkl. werkseitig montiertem Ventilatorschutzgitter.
* Zusätzliches Gewicht und Abmessungen für den optional erhältlichen extra geräuscharmen Ventilator.

✦ Schwerste Sektion ist die obere Sektion.
✤ Bitte nehmen Sie mit dem Werk Kontakt auf für weitere Informationen hinsichtlich Transport- und Gewichtsänderungen

Abflussvolumen bei Anwendungen mit separatem Zwischenbecken (Remote Sump)

Die folgende Tabelle zeigt das maximale Abflussvolumen, das pro AT Modell zulässig ist. Verwenden Sie diese Tabelle, wenn es um die Größenbemessung von innen- oder außenliegenden Zwischenbecken geht. Separate Zwischenbecken werden häufig eingesetzt, wenn zu Stillstandzeiten des Aggregates tiefe Temperaturen auftreten können, und das Gefrieren von Wasser in der Kühlturmwanne vermieden werden soll, oder auch bei großen industriellen Mehrfachinstallationen. In beiden Fällen kann das Umlaufwasser mittels Schwerkraftentleerung entweder in ein im Innenbereich liegendes Zwischenbecken, oder in einen großen, unter dem Kühlturm befindlichen Betontank abfließen.

Das bereitgestellte Wasservolumen ist lediglich die Kühlturmmenge für den Zwischenbeckentank. Der Tank sollte groß genug sein, um Wasser aus den externen Rohrleitungen und dem Bereich der Ansaugpumpe aufnehmen zu können.

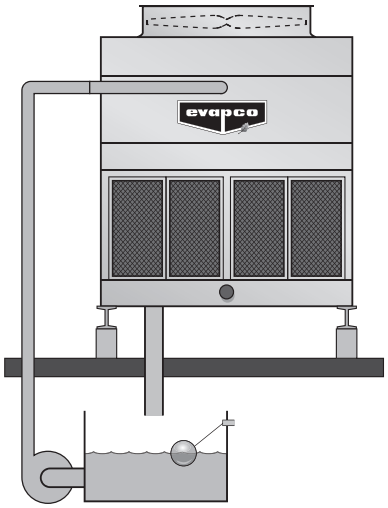

	Baugröße	Maximales Abflussvolumen (in Litern)
1-ZELLIG	4 x 4	322
	4 x 6	492
	4 x 9	738
	4 x 12	1,041
	8.5 x 6	1,022
	8.5 x 8	1,211
	8.5 x 9	1,495
	8.5 x11	1,741
	8.5 x 12	1,987
	8.5 x 14	2,309
	10 x 12	2,442
	10 x 18	3,710
	12 x 12	2,725
	12 x 14	3,237
	12 x 18	4,126
	12 x 20	4,580
	14 x 24	7,022
	14 x 26	7,893

	Baugröße	Maximales Abflussvolumen (in Litern)
2-ZELLIG	6 x 17	2,044
	8 x 17	2,423
	12 x 9	2,044
	15 x 9	2,423
	17 x 9	2,990
	17 x 11	3,483
	17 x 12	3,975
	17 x 14	4,618
	8.5 x 18	2,990
	8.5 x 21	3,483
	8.5 x 24	3,975
	8.5 x 28	4,618
	10 x 24	4,883
	10 x 36	7,419
	12 x 24	5,451
	12 x 28	6,473
	12 x 36	8,252
	12 x 40	9,161
	14 x 48	14,044
	14 x 52	15,785
	20 x 12	4,883
	20 x 18	7,419
	24 x 18	8,252
	24 x 20	9,161
	28 x 24	14,044
	28 x 26	15,785
3-ZELLIG	8.5 x 36	5,962
	8.5 x 42	6,927
	10 x 36	7,325
	12 x 36	8,176
	12 x 42	9,710
	12 x 54	12,378
	12 x 60	13,741
	14 x 72	21,066
	14 x 78	23,678
	42 x 26	23,678
4-ZELLIG	24 x 24	10,902
	24 x 28	12,946
	24 x 36	16,504
	24 x 40	18,321
	28 x 48	28,088
	28 x 52	31,570
	56 x 26	31,570

Anwendungen

Konstruktion
EVAPCO-Kühltürme sind robust gebaut und auf einen langen, störungsfreien Betrieb hin ausgelegt. Sorgfältige Zubehörauswahl, Installation und Wartung sind darüber hinaus erforderlich, um eine optimale Kühlturmleistung bei gleichzeitig maximaler Betriebsdauer der Anlage zu gewährleisten. Im Folgenden werden einige der wesentlichen Gesichtspunkte für die Auslegung und den Betrieb eines Kühlturms dargestellt. Bitte kontaktieren Sie für weitergehende Informationen das Werk.

Verrohrung
Die Dimensionierung und Verlegung von Rohrleitungen sollte nach den allgemein anerkannten Regeln der Technik ausgeführt werden. Alle Leitungen sollten mithilfe spezieller Aufhängungen und Träger verlegt werden, deren Auslegung sowohl eine Ausdehnung als auch Kontraktion des Leitungssystems zuläßt. Es sollten weder zusätzliche Lasten auf die Anschlussstuzen des Kühlturms wirken, noch dürfen Rohrhalterungen am Kühlturm oder seinem Tragwerk befestigt werden.

Die in diesem Katalog und auf der Website enthaltenen Zeichnungen mit darin angegebenen Rohrleitungsanschlüssen sind Standardpositionen, die geändert werden können. Wenden Sie sich bitte an das Werk, wenn die dargestellten Rohrleitungsanschlüsse nicht den Anforderungen eines bestimmten Projekts entsprechen, um eine praktikable Lösung zu finden.

Luftzirkulation
Bei Anlagenplanung und Auswahl des Aggregatestandortes ist besonders darauf zu achten, dass genügend Frischluft zugeführt wird, um eine einwandfreie Aggregateleistung zu ermöglichen. Dach- oder Bodenbereiche ohne bauliche Hindernisse eignen sich daher am Besten als Aufstellungsort. Vorsicht ist geboten, wenn Kühltürme in Schächten, Nischen oder neben hohen Wänden aufgestellt werden. Hier besteht die Gefahr der Luftrezirkulation, d.h. die austretende warme, gesättigte Luft wird den Ventilatoren auf der Ansaugseite wieder zugeführt. Rezirkulation bewirkt, dass die Feuchtkugeltemperatur der eintretenden Luft steigt, wodurch die Wasseraustrittstemperatur über den Auslegungswert ansteigt.
In diesen Fällen sollte die Gesamthöhe des Aggregates so bemessen sein, dass seine Oberkante angrenzende Wände überragt, sich jedoch mindestens auf gleicher Höhe befindet, was die Wahrscheinlichkeit einer Rezirkulation verringert. Das läßt sich durch eine erhöhte Anordnung des gesamten Aggregates oder Hinzufügen einer Ausblashaube erzielen. Weitere Informationen finden Sie in EVAPCO´s „Leitfaden für die Aggregateaufstellung". Technische Unterstützung erhalten Sie auch über unser Werk, um mögliche Rezirkulationsprobleme frühzeitig zu erkennen und Lösungen auszuarbeiten, wie z.B. die Neuausrichtung von Aggregaten mit Mehrfachzellen.

Flexibiltät und Unterstützung
Die große Anzahl von Kühltürmen der AT-Baureihe macht es einfach ein Modell zu finden, das Ihren Anforderungen hinsichtlich Konstruktion und Ausstattung entspricht. Sollte es jedoch eine Anwendung geben, für die unsere Standard-Produktlinie nichts bereit hält, konzipiert und fertigt EVAPCO einen Kühlturm, der Ihren speziellen Anforderungen entspricht. Wenden Sie sich an Ihren lokalen Vertriebspartner oder das Werk, um Unterstützung bei Auslegung, Layout, Zubehörauswahl oder anderen Konstruktionsanforderungen zu erhalten.

Wasseraufbereitung
Eine ordnungsgemäße Wasseraufbereitung gehört als wesentlicher Bestandteil zur Wartung von Verdunstungskühlsystemen. Ein gut geplantes und konsequent durchgeführtes Wasserbehandlungsprogramm gewährleistet lange Betriebsdauer mit höchster Effizienz. Ein qualifizierter Fachbetrieb (Wasserspezialist) sollte ein den speziellen Anforderungen der Anlage entsprechendes Wasserbehandlungsprogramm ausarbeiten, basierend auf Standort, Wasserqualität und Inanspruchnahme (unter Berücksichtigung der jeweils im Kühlkreislauf verwendeten Werkstoffe).

Ohne ordnungsgemäße Wasseraufbereitung ist das Aggregat anfällig für Kalkablagerungen an den Wärmeaustauschoberflächen, biologischem Wachstum im Umlaufwasser und Korrosion der Komponenten innerhalb des Wasserverteilsystems. Ihr standortspezifisches Wasserbehandlungsprogramm sollte - wenn möglich - Verfahren für den Routinebetrieb, die Inbetriebnahme nach Stillstandzeiten als auch die Komplettreinigung des Kühlwasserkreislaufsystems umfassen.

Passivierungszeitraum
Wenn die Ausrüstung verzinkte Komponenten enthält, ist die Erst-Inbetriebnahme und Passivierungsperiode ein kritischer Zeitpunkt, der sich entscheidend auf die maximale Lebensdauer Ihrer Anlage auswirkt. Evapco empfiehlt, dass Ihr ortsspezifisches Wasserbehandlungsprogramm einen Passivierungsprozess vorsieht, in dem die Wasserchemie, alle notwendigen chemischen Zusätze und Sichtkontrollen für die ersten sechs bis zwölf Wochen detailliert beschrieben werden. Während des Passivierungsprozesses sollte der ph-Wert zu jeder Zeit oberhalb 7.0 und unterhalb 8.0 gehalten werden.

Kühlwasserkreislaufsystem
Ein Kühlturm führt Wärme ab, indem ein Teil des im Kreislauf zirkulierenden Wassers verdunstet. Bei der Verdunstung des Wassers bleiben darin enthaltene Mineralstoffe und Verunreinigungen zurück. Daher ist es wichtig, eine proportionale Wassermenge zur Verdunstung abzufluten, damit ein Aufbau von Ablagerungen verhindert wird. Andernfalls nimmt der Mineraliengehalt und/oder die korrosive Eigenschaft des Wassers weiter zu, was letztendlich zu starker Kalkbildung oder korrosiven Bedingungen führen kann.

Abflutung
Verdunstungskühlsysteme erfordern ein Abflut- oder Abschlämmventil, um Wasser mit hoher Konzentration an Inhaltsstoffen aus dem System zu entfernen. Die Mineralienkonzentration wird durch die Messung der Leitfähigkeit des Wassers überwacht. Evapco empfiehlt hierfür eine leitfähigkeitsgesteuerte Regelung, um die Effizienz des zur Verfügung stehenden Wassers im System zu erhöhen. Entsprechend den Empfehlungen Ihres Wasserspezialisten sollte der Leitfähigkeitsregler das Abflutventil sowohl öffnen als auch schließen lassen, um die gewünschte Leitfähigkeit des zirkulierenden Wassers beizubehalten.

Kontrolle biologischer Verunreinigungen
Verdunstungskühlsysteme müssen regelmäßig überprüft werden, um eine gute mikrobiologische Regulierung sicher zu stellen. Die Überprüfung sollte beides beinhalten: Kontrolle biologischer Populationen mittels Kulturen und eine zusätzliche Sichtkontrolle auf Anzeichen biologischer Fäulnis.
Mangelhafte mikrobiologische Kontrolle kann unter anderem zu folgendem führen: Einschränkung der Wärmeübertragungsleistung, erhöhtes Korrosionsrisiko sowie Steigerung des Risikos von Pathogenen, welche eine Gefahr für die Gesundheit darstellen können. Im Falle einer starken mikrobiologischen Verunreinigung muss eine aggressivere mechanische Reinigung und/oder Wasserbehandlung vorgenommen werden.

Unterkonstruktion/Stahlträger

Modelle AT 14-2E4 bis 314-5O78

Empfohlene Anordnung mit zwei Doppel-T-Trägern

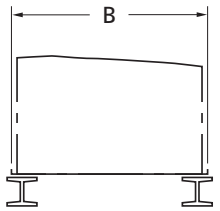

Vorderansicht Stirnseite

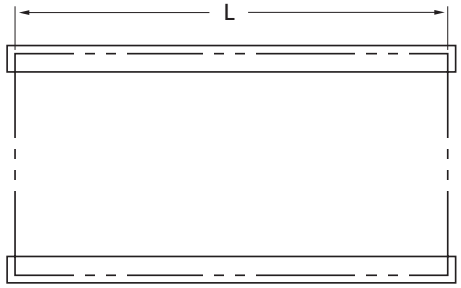

Draufsicht

Baugrößen 4′ x 4′ bis 8.5′ x 18′

Zwei Doppel-T-Träger erforderlich (bauseits)

	Baugröße	Abmessungen (mm)	
		Breite (B)	Länge (L)
1-ZELLIG	4 x 4	1,231	1,210
	4 x 6	1,231	1,819
	4 x 9	1,231	2,735
	4 x 12	1,231	3,648
	8.5 x 6	1,826	2,578
	8.5 x 8	2,283	2,578
	8 x 9	2,578	2,731
	8 x 11	2,578	3,188
	8 x 12	2,578	3,651
	8 x 14	2,578	4,261
	10 x 12	2,991	3,651
	10 x 18	2,991	5,486
	12 x 12	3,607	3,651
	12 x 14	3,607	4,261
	12 x 18	3,607	5,486
	12 x 20	3,607	6,096
	14 x 24	4,248	7,239
	14 x 26	4,248	7,845
2-ZELLIG	6 x 17	1,826	5,220
	8 x 17	2,283	5,220
	8 x 18	2,578	5,486

Baugrößen 8.5′ x 21′ bis 14′ x 78′

Zwei Doppel-T-Träger erforderlich (bauseits)

	Baugröße	Abmessungen (mm)	
		Breite (B)	Länge (L)
2-ZELLIG	8 x 21	2,578	6,401
	8 x 24	2,578	7,366
	8 x 28	2,578	8,585
3-ZELLIG	10 x 24	2,991	7,366
	10 x 36	2,991	11,036
	12 x 24	3,607	7,366
	12 x 28	3,607	8,585
	12 x 36	3,607	11,036
	12 x 40	3,607	12,249
	14 x 48	4,248	14,542
	14 x 52	4,248	15,754
	8 x 36	2,578	11,081
	8 x 42	2,578	12,910
	10 x 36	2,991	11,081
	12 x 36	3,607	11,081
	12 x 42	3,607	12,910
	12 x 54	3,607	16,586
	12 x 60	3,607	18,415
	14 x 72	4,248	21,844
	14 x 78	4,248	23,663

Hinweis:

Für die vorgenannten Modelle

1. Diese Angaben sind Aufstellungsvorschläge zu Planungszwecken. Verbindliche Maßblätter erhalten Sie von Ihrer EVAPCO-Vertretung oder aus der entsprechenden EVAPCO- Internetseite www.evapco.eu.
2. Für die AT-Kühltürme wird die Verwendung von Doppel T-Trägern empfohlen, die auf der gesamten Länge des Aggregates unter den äußeren Flanschen angeordnet sind. Das Aggregat sollte mit ausreichend Platz aufgestellt werden, so dass freier Zugang von unten an das Aggregat und das darunter liegende Dach gewährleistet ist. Die Auflageflansche der Wasserwanne sind mit 19 mm-Bohrungen versehen und werden mit der darunter liegenden Auflagekonstruktion verschraubt.
3. Die Stahlträger müssen entsprechend der erforderlichen Statik ausgelegt sein. Die max. zulässige Durchbiegung des Trägers unter dem Aggregat darf nicht mehr als 1 /360 der Länge des Aggregats betragen und 13 mm nicht überschreiten.
4. Für Modelle, bei denen zwei Träger für den Unterbau erforderlich sind, können für die Berechnung der Durchbiegung je Auflageträger 55 % des Betriebsgewichtes gleichmäßig verteilt auf die Gesamtlänge angenommen werden.
5. Vor Aufsetzen des Aggregates müssen die Auflageträger exakt waagerecht ausgerichtet sein. Ein Ausrichten des Aggregates mit Keilen zwischen den Doppel T-Trägern und den Auflageflanschen ist nicht zulässig.
6. Auflageträger und Befestigungsmaterial sind nicht im Lieferumfang von Evapco enthalten.
7. Abmessungen, Gewichte und Daten können Änderungen unterliegen. Verbindliche Maßblätter erhalten Sie auf Anfrage von EVAPCO.
8. Für alternative Anordnungen wenden Sie sich bitte an Ihre EVAPCO Vertretung.
   HINWEIS: WENN EIN BODENABLAUF IN DER WANNE GEWÜNSCHT WIRD, MUSS DAS AGGREGAT FÜR DIE VERROHRUNG ENTSPRECHEND HOCH AUFGESTELLT WERDEN.

Unterkonstruktion/Stahlträger

Modelle AT 212-2G9 bis 428-5O52

Empfohlene Anordnung mit drei Doppel-T-Trägern

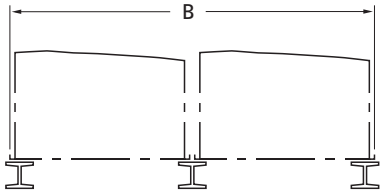

Vorderansicht Stirnseite

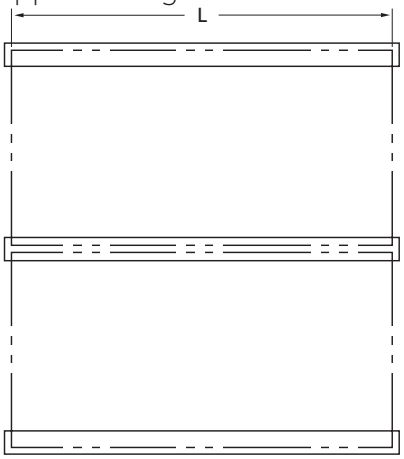

Draufsicht

Baugrößen 12′ x 9′ bis 28′ x 52′

Drei Doppel-T-Träger erforderlich (bauseits)

	Baugröße	Abmessungen (mm)	
		Breite (B)	Länge (L)
2-ZELLIG	12 x 9	3,781	2,578
	15 x 9	4,696	2,578
	17 x 9	5,286	2,731
	17 x 11	5,286	3,188
	17 x 12	5,286	3,651
	17 x 14	5,286	4,261
	20 x 12	6,112	3,651
	20 x 18	6,112	5,486
	24 x 18	7,344	5,486
	24 x 20	7,344	6,096
	28 x 24	8,626	7,239
	28 x 26	8,626	7,845
4-ZELLIG	24 x 24	7,344	7,360
	24 x 28	7,344	8,579
	24 x 36	7,344	11,030
	24 x 40	7,344	12,249
	28 x 48	8,626	15,570
	28 x 52	8,626	16,783

Hinweis:
Für die vorgenannten Modelle.

1. Diese Angaben sind Aufstellungsvorschläge zu Planungszwecken. Verbindliche Maßblätter erhalten Sie von Ihrer EVAPCO-Vertretung oder aus der entsprechenden EVAPCO- Internetseite www.evapco.eu.
2. Für die AT-Kühltürme wird die Verwendung von Doppel T-Trägern empfohlen, die auf der gesamten Länge des Aggregates unter den äußeren Flanschen angeordnet sind. Das Aggregat sollte mit ausreichend Platz aufgestellt werden, so dass freier Zugang von unten an das Aggregat und das darunter liegende Dach gewährleistet ist. Die Auflageflansche der Wasserwanne sind mit 19 mm-Bohrungen versehen und werden mit der darunter liegenden Auflagekonstruktion verschraubt.
3. Die Stahlträger müssen entsprechend der erforderlichen Statik ausgelegt sein. Die max. zulässige Durchbiegung des Trägers unter dem Aggregat darf nicht mehr als 1 /360 der Länge des Aggregats betragen und 13 mm nicht überschreiten.
4. Für Modelle, bei denen zwei Träger für den Unterbau erforderlich sind, können für die Berechnung der Durchbiegung je Auflageträger 55 % des Betriebsgewichtes gleichmäßig verteilt auf die Gesamtlänge angenommen werden.
5. Vor Aufsetzen des Aggregates müssen die Auflageträger exakt waagerecht ausgerichtet sein. Ein Ausrichten des Aggregates mit Keilen zwischen den Doppel T-Trägern und den Auflageflanschen ist nicht zulässig.
6. Auflageträger und Befestigungsmaterial sind nicht im Lieferumfang von Evapco enthalten.
7. Abmessungen, Gewichte und Daten können Änderungen unterliegen. Verbindliche Maßblätter erhalten Sie auf Anfrage von EVAPCO.
8. Für alternative Anordnungen wenden Sie sich bitte an Ihre EVAPCO Vertretung.
   HINWEIS: WENN EIN BODENABLAUF IN DER WANNE GEWÜNSCHT WIRD, MUSS DAS AGGREGAT FÜR DIE VERROHRUNG ENTSPRECHEND HOCH AUFGESTELLT WERDEN.

Unterkonstruktion/Stahlträger

Modelle AT 342-5K26 bis 342-5O26

Empfohlene Anordnung mit vier Doppel-T-Trägern

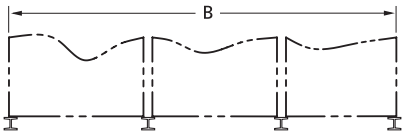

Vorderansicht Stirnseite

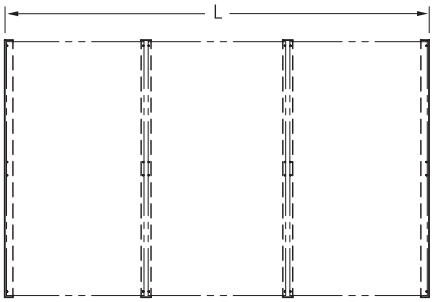

Draufsicht

Modelle AT 456-5K26 bis 456-5O26

Empfohlene Anordnung mit fünf Doppel-T-Trägern

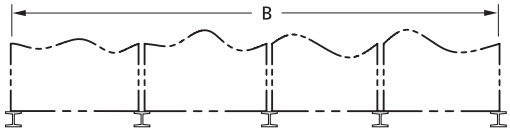

Vorderansicht Stirnseite

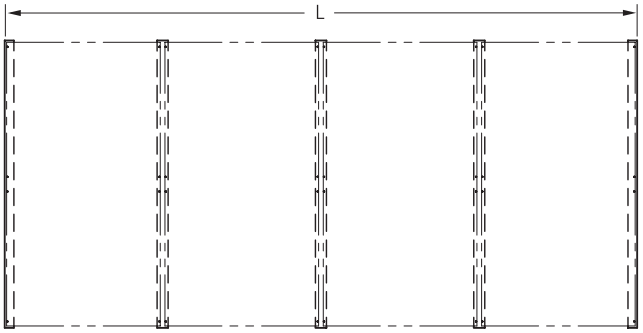

Draufsicht

Baugrößen 42' x 26' bis 56' x 26'

Doppel-T-Träger erforderlich (bauseits)

Abmessungen (mm)		
Baugröße	**Breite (B)**	**Länge (L)**
42 x 26	13,005	7,845
56 x 26	17,383	7,845

Hinweis:

Für die vorgenannten Modelle.

1. Diese Angaben sind Aufstellungsvorschläge zu Planungszwecken. Verbindliche Maßblätter erhalten Sie von Ihrer EVAPCO-Vertretung oder aus der entsprechenden EVAPCO- Internetseite www.evapco.eu.
2. Für die AT-Kühltürme wird die Verwendung von Doppel T-Trägern empfohlen, die auf der gesamten Länge des Aggregates unter den äußeren Flanschen angeordnet sind. Das Aggregat sollte mit ausreichend Platz aufgestellt werden, so dass freier Zugang von unten an das Aggregat und das darunter liegende Dach gewährleistet ist. Die Auflageflansche der Wasserwanne sind mit 19 mm-Bohrungen versehen und werden mit der darunter liegenden Auflagekonstruktion verschraubt.
3. Die Stahlträger müssen entsprechend der erforderlichen Statik ausgelegt sein. Die max. zulässige Durchbiegung des Trägers unter dem Aggregat darf nicht mehr als 1 /360 der Länge des Aggregats betragen und 13 mm nicht überschreiten.
4. Für Modelle, bei denen zwei Träger für den Unterbau erforderlich sind, können für die Berechnung der Durchbiegung je Auflageträger 55 % des Betriebsgewichtes gleichmäßig verteilt auf die Gesamtlänge angenommen werden.
5. Vor Aufsetzen des Aggregates müssen die Auflageträger exakt waagerecht ausgerichtet sein. Ein Ausrichten des Aggregates mit Keilen zwischen den Doppel T-Trägern und den Auflageflanschen ist nicht zulässig.
6. Auflageträger und Befestigungsmaterial sind nicht im Lieferumfang von Evapco enthalten.
7. Abmessungen, Gewichte und Daten können Änderungen unterliegen. Verbindliche Maßblätter erhalten Sie auf Anfrage von EVAPCO.
8. Für alternative Anordnungen wenden Sie sich bitte an Ihre EVAPCO Vertretung.
   HINWEIS: WENN EIN BODENABLAUF IN DER WANNE GEWÜNSCHT WIRD, MUSS DAS AGGREGAT FÜR DIE VERROHRUNG ENTSPRECHEND HOCH AUFGESTELLT WERDEN.

WELTWEITE FERTIGUNG DER EVAPCO-PRODUKTE

EVAPCO, Inc. — World Headquarters & Forschungs- und Entwicklungszentrum

P.O. Box 1300 • Westminster, MD 21158 USA
410.756.2600 • marketing@evapco.com • **evapco.com**

Nordamerika

EVAPCO, Inc.
World Headquarters
Westminster, MD USA
410.756.2600
marketing@evapco.com

EVAPCO East
Taneytown, MD USA

EVAPCO East
Key Building
Taneytown, MD USA

EVAPCO Midwest
Greenup, IL USA
217.923.3431
evapcomw@evapcomw.com

Evapcold Manufacturing
Greenup, IL USA

EVAPCO Newton
Newton, IL USA
618.783.3433
evapcomw@evapcomw.com

EVAPCO West
Madera, CA USA
559.673.2207
contact@evapcowest.com

EVAPCO Alcoil, Inc.
York, PA USA
717.347.7500
info@evapco-alcoil.com

EVAPCO Iowa
Lake View, IA USA

EVAPCO Iowa
Sales & Engineering
Medford, MN USA
507.446.8005
evapcomn@evapcomn.com

EVAPCO LMP ULC
Laval, Quebec, Canada
450.629.9864
info@evapcolmp.ca

EVAPCO Select Technologies, Inc.
Belmont, MI USA
844.785.9506
emarketing@evapcoselect.com

Refrigeration Vessels & Systems Corporation
Bryan, TX USA
979.778.0095
rvs@rvscorp.com

Tower Components, Inc..
Ramseur, NC USA
336.824.2102
mail@towercomponentsinc.com

EvapTech, Inc.
Edwardsville, KS USA
913.322.5165
marketing@evaptech.com

EVAPCO Dry Cooling, Inc.
Bridgewater, NJ USA
908.379.2665
info@evapcodc.com

EVAPCO Dry Cooling, Inc.
Littleton, CO USA
908.895.3236
info@evapcodc.com

EVAPCO Power México S. de R.L. de C.V.
Mexico City, Mexico
(52) 55.8421.9260
info@evapcodc.com

Asiatisch-pazifischer Raum

EVAPCO Asia Pacific Headquarters
Baoshan Industrial Zone Shanghai, P.R. China
(86) 21.6687.7786
marketing@evapcochina.com

EVAPCO (Shanghai) Refrigeration Equipment Co., Ltd.
Baoshan Industrial Zone, Shanghai, P.R. China

EVAPCO (Beijing) Refrigeration Equipment Co., Ltd.
Huairou District, Beijing, P.R. China
(86) 10.6166.7238
marketing@evapcochina.com

EVAPCO Air Cooling Systems (Jiaxing) Company, Ltd.
Jiaxing, Zhejiang,P.R. China
(86) 573.8311.9379
info@evapcochina.com

EVAPCO Australia (Pty.) Ltd.
Riverstone, NSW, Australia
(61) 02.9627.3322
sales@evapco.com.au

EvapTech (Shanghai) Cooling Tower Co., Ltd
Baoshan District, Shanghai, P.R. China.
Tel: (86) 21.6478.0265

EvapTech Asia Pacific Sdn. Bhd.
Puchong, Selangor, Malaysia
(60) 3.8070.7255
marketing-ap@evaptech.com

Europa | Naher Osten | Afrika

EVAPCO Europe
EMENA Headquarters
Tongeren, Belgium
(32) 12.39.50.29
info@evapco.be

EVAPCO Europe BV
Tongeren, Belgium

EVAPCO Europe, S.r.l.
Milan, Italy
(39) 02.939.9041
evapcoeurope@evapco.it

EVAPCO Europe, S.r.l.
Sondrio, Italy

EVAPCO Europe A/S
Aabybro, Denmark
(45) 9824.4999
info@evapco.dk

EVAPCO Europe GmbH
Meerbusch, Germany
(49) 2159.69560
info@evapco.de

EVAPCO Middle East DMCC
Dubai, United Arab Emirates
(971) 56.991.6584
info@evapco.ae

Evap Egypt Engineering Industries Co.
A licensed manufacturer of EVAPCO, Inc.
Nasr City, Cairo, Egypt
(20) 10.054.32.198
evapco@tiba-group.com

EVAPCO S.A. (Pty.) Ltd.
A licensed manufacturer of EVAPCO, Inc.
Isando, South Africa
(27) 11.392.6630
evapco@evapco.co.za

Südamerika

EVAPCO Brasil
Equipamentos Industriais Ltda.
Indaiatuba, São Paulo, Brazil
(55) 11.5681.2000
vendas@evapco.com.br

FanTR Technology Resources
Itu, São Paulo, Brazil
(55) 11.4025.1670
fantr@fantr.com

© 2017 EVAPCO Europe

Prospekt 331-D Metrisch 0825

Besuchen Sie EVAPCO's Website: **www.evapco.eu / www.mrgoodtower.eu**

Committed to making life easier, more reliable and more sustainable for people everywhere